Trimod Besta

Trimod Besta Füllstandschalter
Trimod Besta Level Switch
Trimod Besta Contrôleur de niveau

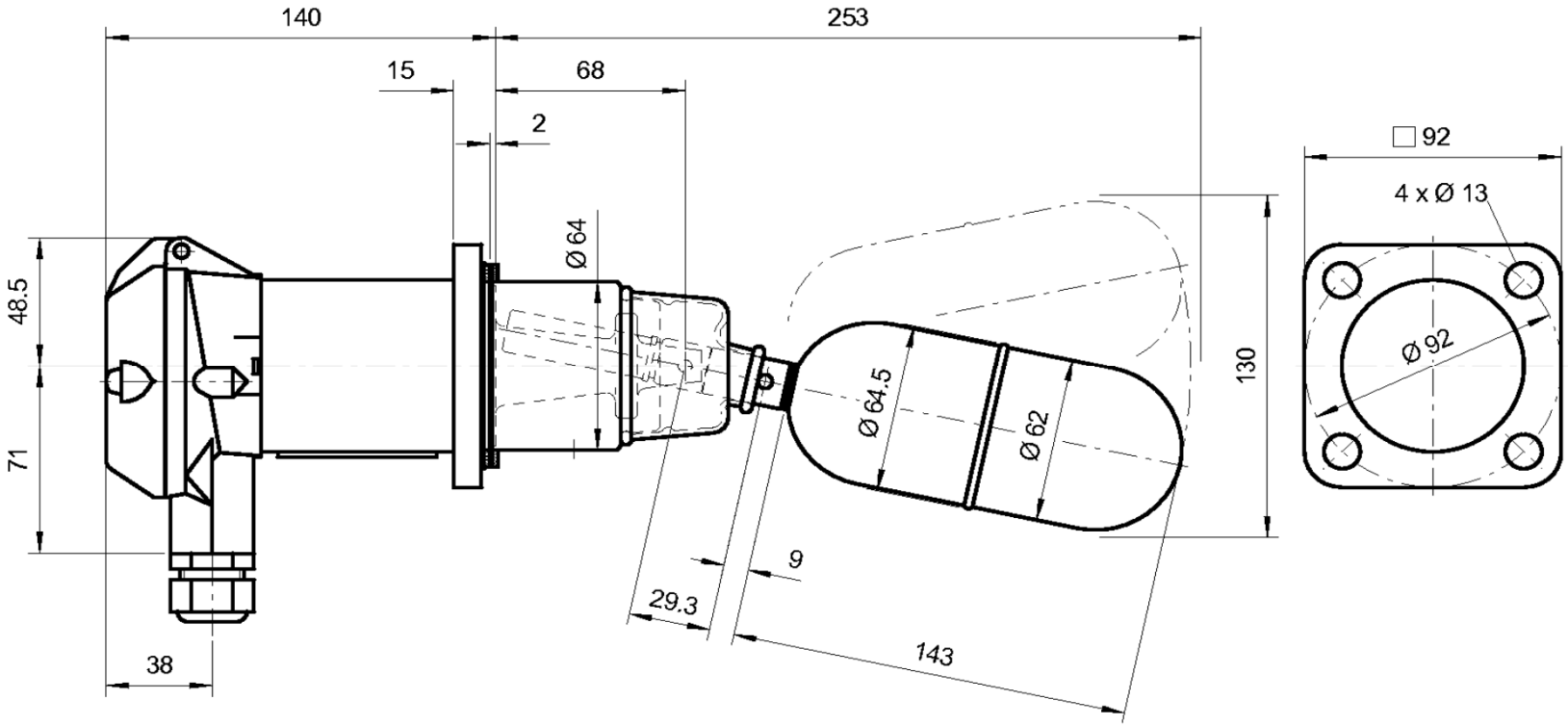

Gasket Ø77/64x2 Blue Gard 3000

Safety Integrity Level:	**SIL 2 (SIL 3 Capable)**
Dimensionen / Dimensions mm	
Überwurfflansch / Slip-on flange / Bride folle	--
Schmelze / Heat no:	
Bachofen-Nr. / Bachofen no:	
Fixflansch / Fixed flange / Bride fixe	1.4408
Schmelze / Heat no:	
Bachofen-Nr. / Bachofen no:	
Schwimmer / Balg / Float / Bellow / Flotteur / Soufflet	1.4571 Perbunan

Typ / Type / Type	**AA 01 051** (Art. no. A415710)	Schaltmodul / Switch module / Module de commande	**AA**	Flanschmodul / Flange module / Module de bride	**01**	Schwimmermodul / Float module / Module de flotteur	**051**
Betriebstemperatur / Operating temp. / Temp. de service	0 to 120°C	Gehäusematerial / Housing material / Matériau boîtier	Aluminium Sea water resistant	Nenndruck / -weite / Nom. Pressure / -Diameter / Pression- / Section Nominal	PN 25	Schaltdifferenz / Operating diff. / Différentiel	12 mm
Umgebungstemp. / Ambient temp. / Temp. d'ambiance	0 to 70°C	Kabeleinführung / Cable entry / Presse-étoupe	M20 x 1.5	Norm / Standard / Norme	Besta	Dichte min. / Density min. / Densité min.	0.750 kg/dm³
Schaltleistung / Switch rating / Pouvoir de coupure	5A / 250VAC 5A / 30VDC	Schutzart / Enclosure / Cl. de protection	IP65	Dichtungsart / Flange Facing / Type d'étanchéité	Raised face	Prüfdruck / Test pressure / Pression d'épreuve	40 bar

Order no.	
Stk./ pcs./quant.	
Date/Visa	05.01.16 / TSI

BACHOFEN
Industrial Automation