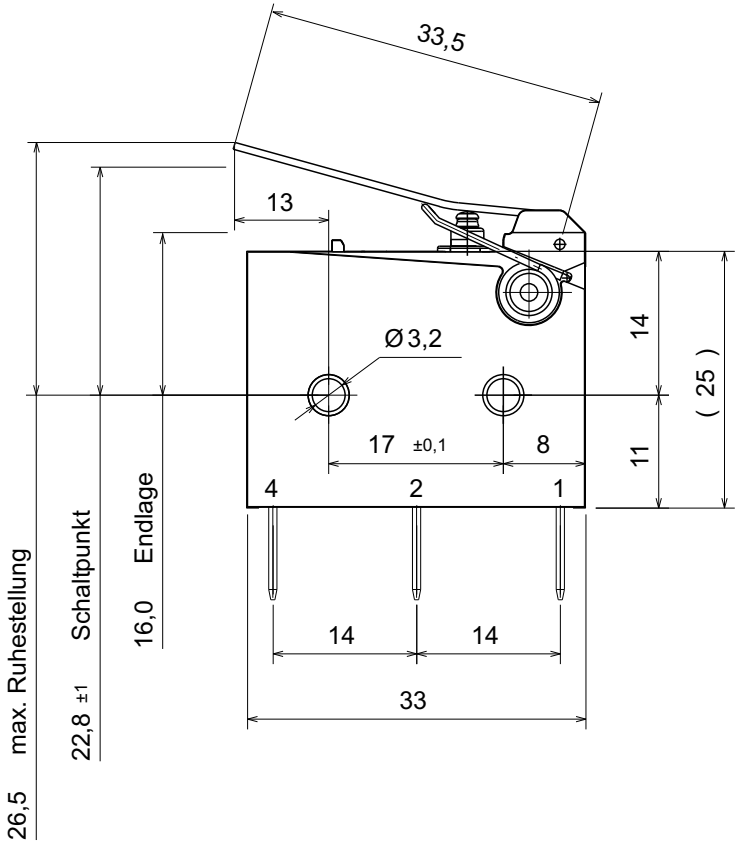

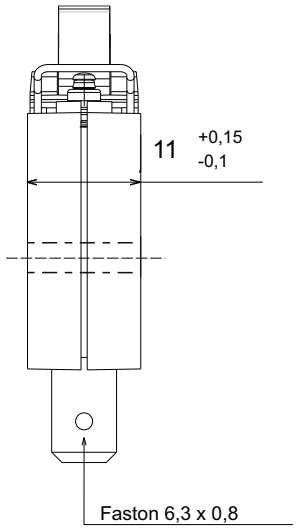

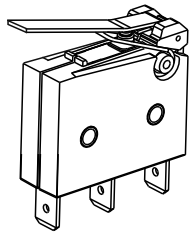

Isometric view
Scale: 1:1

Schaltbild / *curcuit diagram*
Wechsler / *change over*

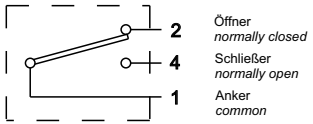

RoHS konform

elektrische Schaltleistung gemäß	max. 3A/12V DC
Spezifikation MS007 Version	max. 3A/250V AC
5_260307	max. 5A/12V DC auf Anfrage
Temperaturbereich	-40°C bis +120°C
Schutzart	IP6K7
Gehäusematerial	PA 6.6 GF 25

Index	Änderungs-Nr.	Datum	Name
00	Erstausgabe	15.10.14	Schmidt

	Datum:	Name:
Geprüft:	15.10.14	Ripken
Freigabe:	15.10.14	Schmidt

switchit Innovative Schaltsysteme

Benennung / Titel:

SI2010-B2T20Y33,5

Zeichnung-Nr.:	Klass-Nr.:	Format:	Blatt:
9870025	9	A3	1 von 1
Ers. f.:	Ers. d.:		