Diese Zeichnung darf ohne unsere Genehmigung weder kopiert oder vervielfältigt, noch dritten Personen, insbesondere Konkurrenzfirmen, zugänglich gemacht werden. (§ 18 UWG)

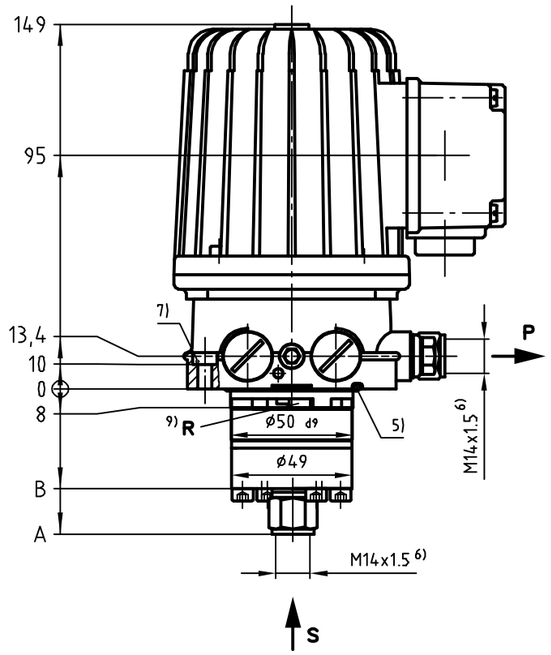

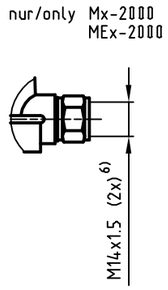

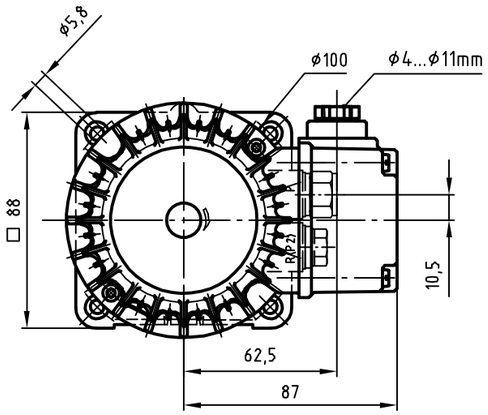

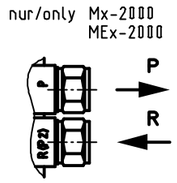

Technische Daten

Bestell-Nr.	Spannungs-schlüssel	Maße [mm] A	Maße [mm] B	Betriebs-viskositäts-bereich [mm²/s] 8)	Betriebs-druck [bar] 4)	50Hz 1): Be-messungs-leistung P_N [kW]	50Hz 1): Drehzahl [1/min]	50Hz 1): Förder-menge [L/min] 3)	50Hz 1): Bemessungs-spannung [V] 1) △	50Hz 1): Bemessungs-spannung [V] 1) Y	50Hz 1): Be-messungs-strom [A] 2) △	50Hz 1): Be-messungs-strom [A] 2) Y	60Hz 1): Be-messungs-leistung P_N [kW]	60Hz 1): Drehzahl [1/min]	60Hz 1): Förder-menge [L/min] 3)	60Hz 1): Bemessungs-spannung [V] 1) △	60Hz 1): Bemessungs-spannung [V] 1) Y	60Hz 1): Be-messungs-strom [A] 2) △	60Hz 1): Be-messungs-strom [A] 2) Y
M1-2000 ME1-2000 MF1-2000 MFE1-2000	+299	61	40	20...2000	28	0,075	2700	0,10	207-254	360-440	0,50	0,29	0,090	3200	0,12	249-305	432-528	0,50	0,29
M2-2000 ME2-2000 MF2-2000 MFE2-2000	+299	62	41	20...2000	28	0,075	2700	0,20	207-254	360-440	0,50	0,29	0,090	3200	0,24	249-305	432-528	0,50	0,29
M5-2000 ME5-2000 MF5-2000 MFE5-2000	+299	65	44	20...1000	28	0,075	2700	0,50	207-254	360-440	0,50	0,29	0,090	3200	0,60	249-305	432-528	0,50	0,29
M10-2000 ME10-2000 MF10-2000 MFE10-2000	+299	65	44	20...500	17,5	0,075	2700	1,00	207-254	360-440	0,50	0,29	0,090	3200	1,20	249-305	432-528	0,50	0,29
Order-No.	Voltage key	Measurements [mm] A	Measurements [mm] B	Operating viscosity [mm²/s] 8)	Operating pressure [bar] 4)	Rated power P_N [kW]	Rated speed [1/min]	Output [L/min] 3)	Rated voltage [V] 1) △	Rated voltage [V] 1) Y	Rated current [A] 2) △	Rated current [A] 2) Y	Rated power P_N [kW]	Rated speed [1/min]	Output [L/min] 3)	Rated voltage [V] 1) △	Rated voltage [V] 1) Y	Rated current [A] 2) △	Rated current [A] 2) Y
						50Hz 1)							60Hz 1)						

Technical data

1) Spannungen und Frequenzen bitte bei Bestellung angeben.
2) Die genaue Stromaufnahme ist dem jeweiligen Typenschild zu entnehmen.
3) Förderstrom, bezogen auf eine Betriebsviskosität von 140mm²/s (cSt), bei einem Gegendruck p=5bar
4) Max Gegendruck entspricht dem Istwert des eingebauten Druckbegrenzungsventils.
5) O-Ring 48x3.
6) Anschlussgewinde mit Senkung für lötlose Rohrverschraubungen DIN 3854/ DIN 3862 für Rohr-ø8mm.
7) Senkung für Zylinderschraube DIN 912-M 5x18-8.8 (4x).
8) Zu verwendenes Medium:
Mineralöl oder synthetisches Öl verträglich mit:
Kunststoffen, NBR-Elastomeren, Kupfer u. Kupferlegierungen
9) Rücklauf in den Behälter bei MFx-, MFE-

1) Please specify voltages and frequencies when ordering.
2) For exact power consumption see name plate.
3) Output (flow rate) is based on an operating viscosity of 140mm²/s (cSt) at a back pressure p=5bar.
4) The max back pressure is equivalent to the actual value of the built-in pressure regulating valve.
5) Washer 48x3.
6) Ports tapped for solderless tube connection DIN 3854/ DIN 3862 for tube-ø 8mm.
7) Counterbore for fixing bolt DIN 912-M 5x18-8.8 (4x).
8) Medium to be used:
Mineral- or synthetic oil compliant with:
plastics, NBR-elastomeres, copper and copper alloys
9) Return flow in tank at MFx-, MFE-

elektr. Anschlussplan / wring diagram

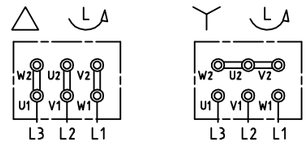

Allgemeine technische Daten		General technical data
Zulassung des Motors	CE	Approval of motor
4) Maximaler Gegendruck	siehe Tabelle see table	Max. back pressure 4)
Betriebstemperatur	+10 ... +40 °C	Operating temperature
Schutzart nach DIN EN 60529	IP54	Degree of protection acc. to DIN EN 60529
Maximale Saughöhe	500 mm	Max. suction lift
Betriebsart nach VDE 0530	S1 / 100%	Type of operation acc. to VDE 0530
Isolationsklasse	F	Insulation class

Nicht tolerierte Maße dienen der Information!
Dimensions without tolerances are for information only!

Abmessungen in mm / Dimensions in mm

Hydraulikplan / hydraulic layout

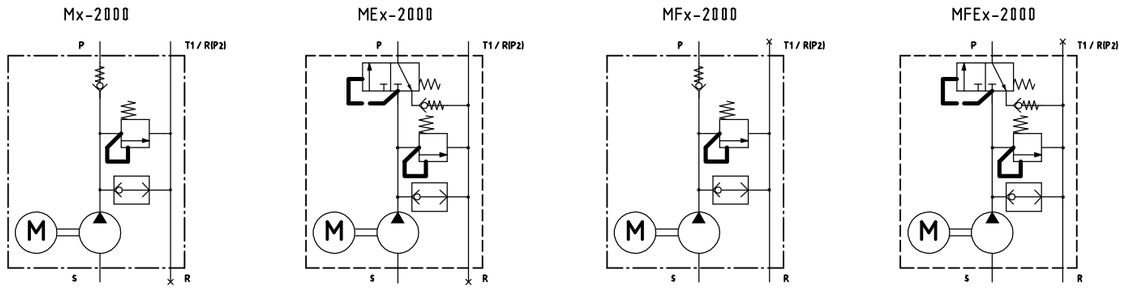

SKF	Benennung/ Name: ZP-AGGREGAT GEAR PUMP UNIT		Bestell-Nr. / Order-No.: MXX-2000+XXX
	Bearb. 26.04.2024 ZINDLER	Dok-Art KUN · Teildok. 000 · Version 05	Z.-Nr./ DWG-No.: MXX-2000+XXX-0
	Gepr. 29.04.2024 LINDEMANN	Labor/Büro BLN · Format DIN A3 quer · Status freigegeben	Maßstab/Scale 1:2.5
Sprache Language	ÄM 500017823	Bearb. 26.04.2024 ZINDLER · Ersatz f.	BA-Nr.

Originalformat: DIN A3

freigegeben · Version: 05 · KUN · ACAD · Stempelbereich