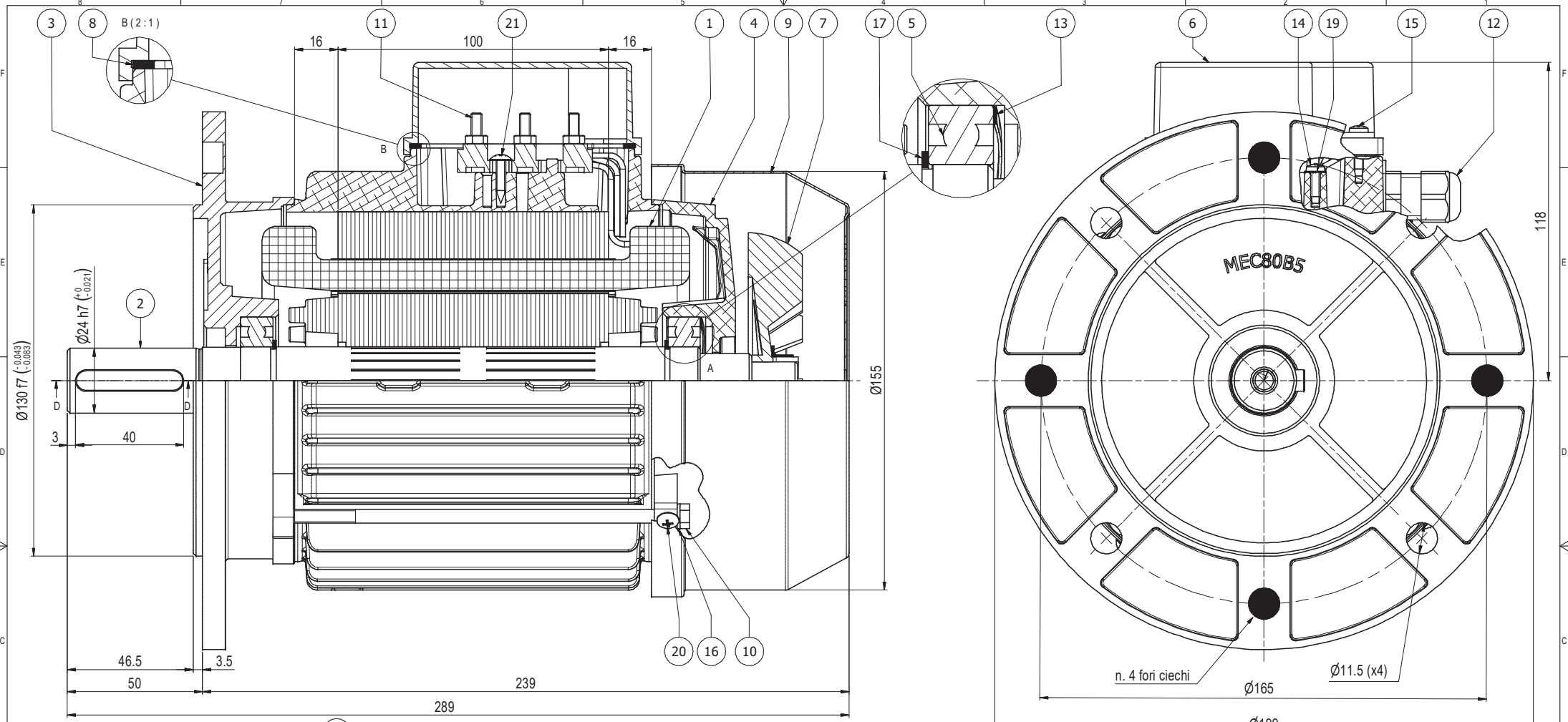


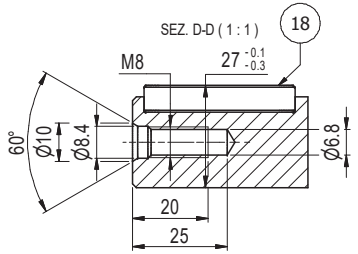

| Alimentazione | cl. efficienza | Poli | Servizio | Prot.IP | Isol.cl. | P.Term. | Tropicaliz | Vernice |
|---|---|---|---|---|---|---|---|---|
| TRIFASE | IE3 | 2 | S1 | 44 | F | NO | NO | NERO |

| Hertz | | U (V) | I (A) | P (W) | cosφ | rpm | η 100% | η 75% | η 50% |
|---|---|---|---|---|---|---|---|---|---|
| 50 | △ | 220-240 | 5.9 | 1500 | 0.72 | 2890 | 84.2 | 84.2 | 82.5 |
| | ⅄ | 380-415 | 3.4 | | | | | | |
| 60 | △ | 254-277 | 5.8 | 1800 | 0.75 | 3480 | 85.5 | - | - |
| | ⅄ | 440-480 | 3.3 | | | | | | |

NB: Rotazione ORARIA guardando l'albero alimentando il motore con fasi in senso ciclico R-U1 S-V1 T-W1

Note

| Pos. | Q.tà | Denominazione | N. Disegno | Codice CAD |
|---|---|---|---|---|
| 21 | 1 | VITE AUT.TB.CR.ROND.ZINC.AB 3,5X16 | | 68700140 |
| 20 | 4 | VITE AUT.TB.CR.ROND.ZINC.AB 3,5X9,5 | | 68700120 |
| 19 | 1 | RONDELLA DENT. UNI 8842-A 4 | | 68651510 |
| 18 | 1 | LINGUETTA 8X7X40 UNI 6604-A | | 68601080 |
| 17 | 2 | ANELLO DI ARRESTO D.25 UNI 7435 | | 68300180 |
| 16 | 4 | RONDELLA UNI 1751 5 | | 68250030 |
| 15 | 2 | VITE AUTOM. TCB CROCE M 3,5X15 | | 68190050 |
| 14 | 1 | VITE AUTOM. TCB CROCE M 3,5X12 | | 68190040 |
| 13 | 1 | MOLLA COMPEN. LMKAS 47 B | | 68050040 |
| 12 | 1 | PRESSACAVO M16X1,5 -UL- NERO(SW) | | 67100255 |
| 11 | 1 | BASETTA 50/32 FC 6P 4MA OT | | 67050030 |
| 10 | 4 | TIR.TE.M5X150 F.30 DIS.80/05A ZINC. | | 66150069 |
| 9 | 1 | CUFFIA LAM. MEC 80+FORI V.P. 80R/08 | 80R/08 | 66050035 |
| 8 | 1 | GUAR. MEC 80 (83x83) GOM.1,5-80R/10 | 80R/10 | 65150075 |
| 7 | 1 | VENTOLA MEC63 D14+ANELLO 12 PALE | V2229 | 64400117 |
| 6 | 1 | COP.MORS. MEC 80/90/100 V.P. 80R/07 | 80R/07 | 64300045 |
| 5 | 2 | CUSCINETTO 6005-2Z-25X47X12 | | 60500055 |
| 4 | 1 | SCUDO SEDE CUSC. D.47 80R/04 | 80R/04 | 31060552 |
| 3 | 1 | FLANGIA FORMA MEC80 B5 SC47 1/6.02B | 1/6.02B | 31010249 |
| 2 | 1 | ALBERO ROTORE 1/6 IE3.03 | 1/6 IE3.03 | 30010183 |
| 1 | 1 | CB. 1/6 IE3 220/480/50/60 | 1/6 IE3 | 27830008 |

| Rev. | Descrizione revisione | Riferimento | Disegnato | Controllato | Data |
|---|---|---|---|---|---|
| 0 | Prima emissione | RMT1/25 | CASSANI | | 25/02/2025 |

SIMEL ELECTRIC MOTORS S.r.l.

Denominazione: COMPLESSIVO MOTORE (CARCASSA BOBINATA)

Materiale:

Data: 25/02/2025

Verifica dei requisiti tecnici N°: 152/16

Disegnato: CASSANI

Controllato:

Scala: 1 : 1

N° Pezzi: 1

Sost. il:

Sost. dal:

N° Disegno: 1/6 IE3

Codice: 0320412032609

Codice CAD: 0320412032609