Magnetgekuppelte Spiralgehäuse-Kreiselpumpe SHMW

40-40L | 1.5 kW | 1.75 kW | PVDF | FKM+

Art-Nr.: 801457 / Gewicht: 28.382 kg / Zolltarifnummer: 841370

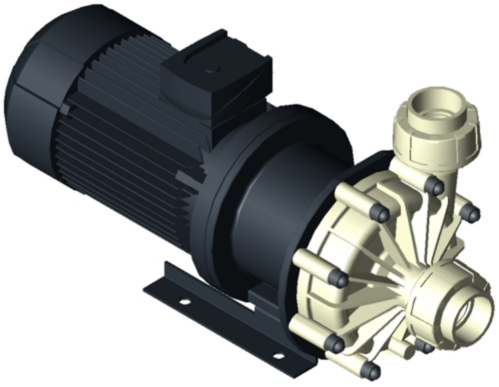

Nennleistung 50 Hz	1.5 kW
Nennleistung 60 Hz	1.75 kW
Bautyp	40-40L
Artikelnummer Motor	1801697016
Dichtungssatz	FKM+
Anschluss	Verschraubung
Material der medienberührten Teile	PVDF
Laufrad Ist-Durchmesser	114,6 mm
Version	1
Werkstoff Gleitlager Spalttopf	SSiC
Werkstoff Gleitlager Laufrad	SSiC

STÜBBE GmbH & Co. KG | Hollwieser Straße 5 | D-32602 Vlotho | Fon +49 57 33 7 99 -0 | Fax +49 57 33 7 99 -5000
www.stuebbe.com | contact@stuebbe.com

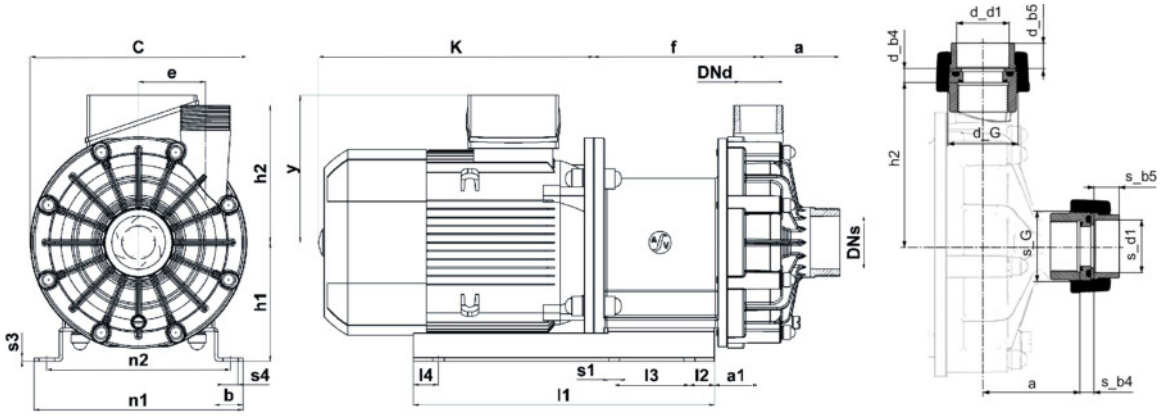

Zeichnungsmaße

a	97 mm
a1	45 mm
DNd	40 mm
DNs	40 mm
e	73 mm
l1	210 mm
l2	36 mm
l3	130 mm
n1	160 mm
n2	130 mm
b	30 mm
s1	12 mm
f	154 mm
s3	3 mm

STÜBBE GmbH & Co. KG | Hollwieser Straße 5 | D-32602 Vlotho | Fon +49 57 33 7 99 -0 | Fax +49 57 33 7 99 -5000
www.stuebbe.com | contact@stuebbe.com

C	222 mm
h1	115 mm
d_b4	13 mm
K	297 mm
d_d1	50 mm
s_d1	50 mm
y	126 mm
d_b5	23,5 mm
s_b4	13 mm
s_b5	23,5 mm
s_G	2¼ Zoll
h2	134 mm

STÜBBE GmbH & Co. KG | Hollwieser Straße 5 | D-32602 Vlotho | Fon +49 57 33 7 99 -0 | Fax +49 57 33 7 99 -5000
www.stuebbe.com | contact@stuebbe.com