Hochdruckpumpe RSP20/32-040-1 +635

Benennung /
Description:

High Pressure Pump RSP20/32-040-1 +635

1. Zeichnung/ Drawing

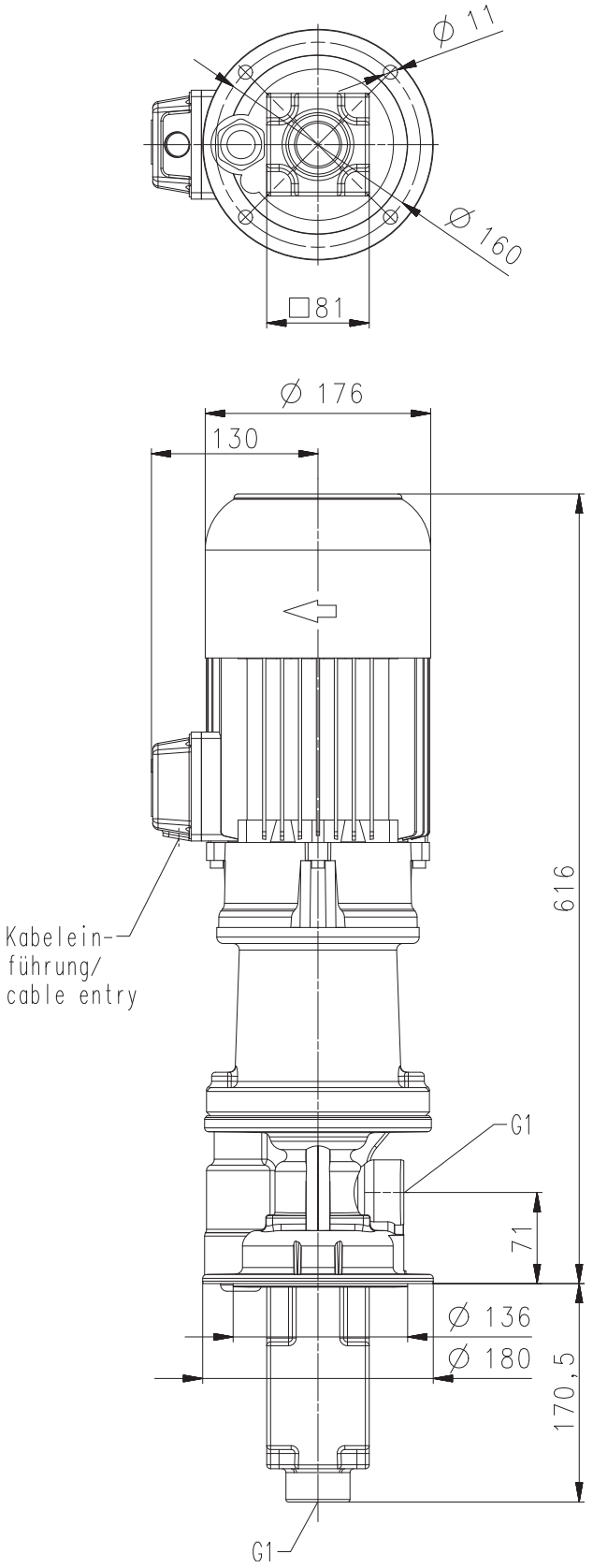

	Datum / Date: 28.09.16 Name: Pa					Zeichng. – Nr. / Drawing no.:
	Ersatz für / Replaces: Ersetzt durch / Replaced by:	1	Variantennummer	24.11.16	Le	
	37C3	Nr. No.	Änderung Modification	Datum Date	Na.	Seite 1 von 3

2. Kennlinien/ Pump curves

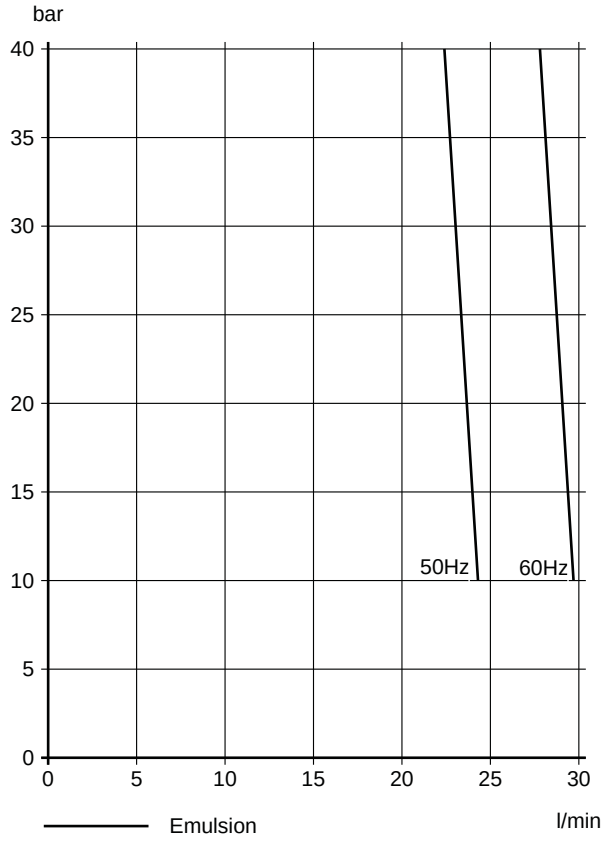

3. Technische Daten/ Technical Data

Ausführung / construction:

Druckgehäuse/ Pressure and Suction Housing	GG/ Cast iron
Laufgehäuse	Siliciumcarbid - hochverschleißfest - präzisionsbearbeitet
Spindel Housing	Silicon carbide - highly wear resistant - precision machined
Schraubenspindeln	Hochleistungsstahl gehärtet - sonderbehandelt - hochverschleißfest - präzisionsgeschliffen
Screw spindels	Hardened tool steel - specially treated alloy - highly wear resistant - precision ground

Motor:

2,8/2,94 kW**;** n = 2880/3480 1/min; 50/60Hz

F, IP55

Motoreffizienzklasse/ Motor efficiency class: **IE3**

Nach DIN EN 60034-1 ist eine Spannungstoleranz von ±5% zulässig (Zone A)
Motorschutzschalter sollten auf I_{max}=1,05 x I_N eingestellt werden

According to DIN EN 60034-1 a voltage tolerance of +/- 5% is allowed (Zone A)
Motor protection switches should be adjusted to I_{max}= 1,05 x I_N

Spannung / voltage:

Y	3 x 400 V	6,5 A	50Hz
Y	3 x 400 V	5,8 A	60Hz

Technische Daten – 50Hz / technical data – 50Hz:

Förderstrom 22,4 l/min bei 1 mm^2/s - Emulsion mit min.3% - Öl

volume delivery 22,4 l/min at 1 mm^2/s - emulsion with min 3% oil

Technische Daten – 60Hz / technical data – 60Hz:

Förderstrom 27,8 l/min bei 1 mm^2/s - Emulsion mit min.3% - Öl

volume delivery 27,8 l/min at 1 mm^2/s - emulsion with min 3% oil

Max. Druck/ Max Pressure 40 bar [1)]

1) Max Betriebsdruck muß mit Druckbegrenzungsventil abgesichert sein
Make sure that the max. delivery pressure is protected against overload by a pressure limiting valve

4. Sonderzubehör/ Options

Spannungsumschaltung / Voltage changing 1:2 YY/Y

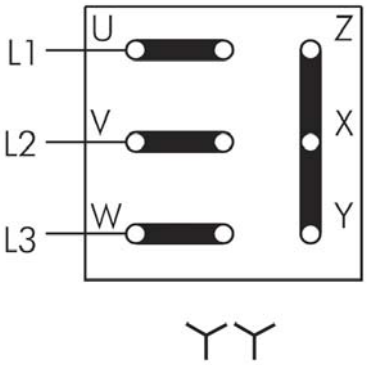

Niedrige Spannung / Low Voltage
z.B. / e.g. 200 V, 50/60Hz

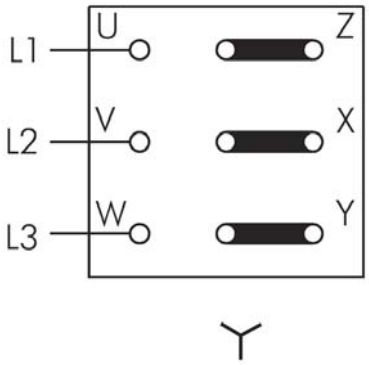

Hohe Spannung / High Voltage
z.B. / e.g. 400 V, 50/60Hz