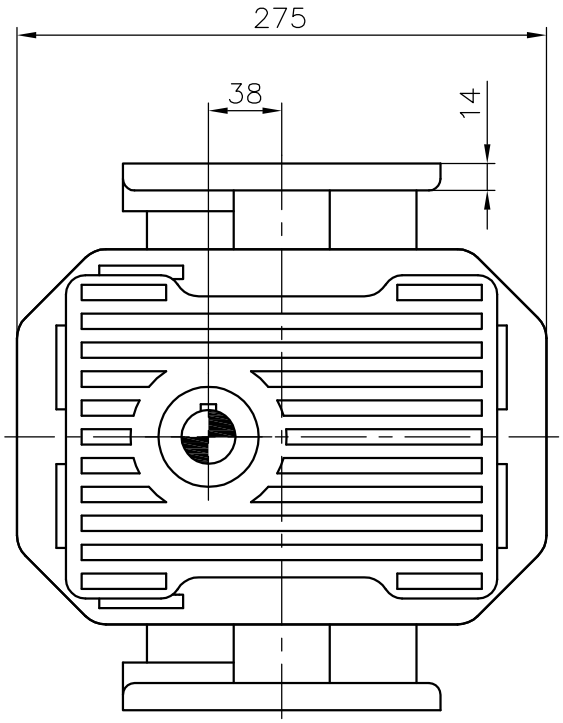

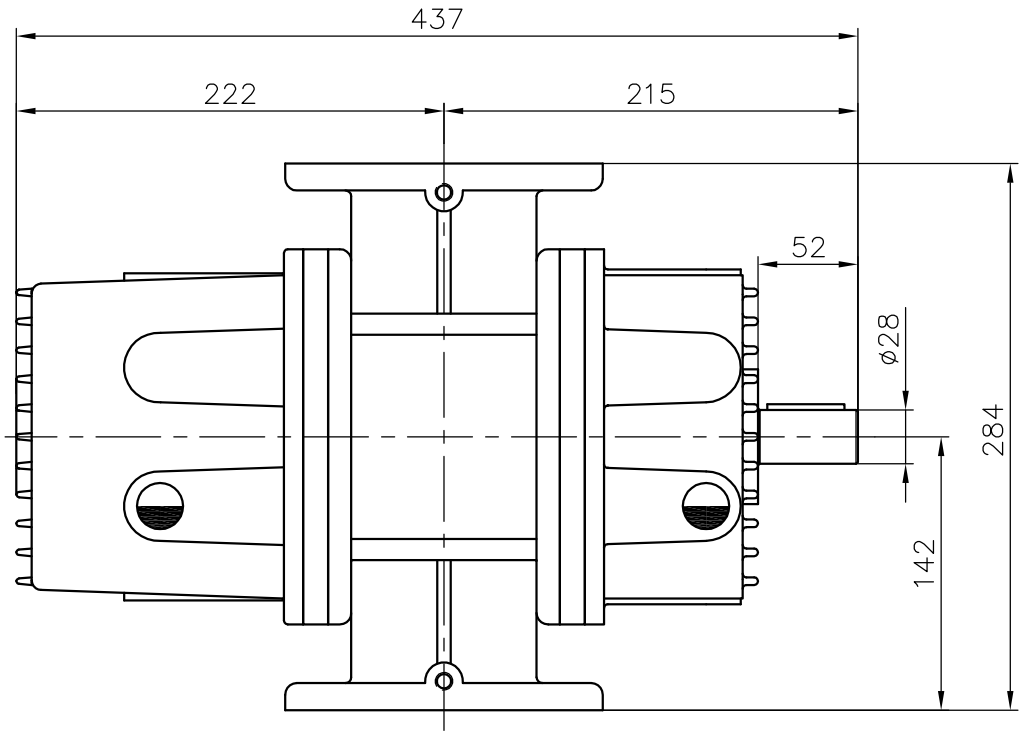

SHAFT

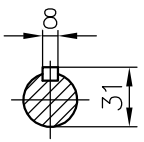

FLANGES

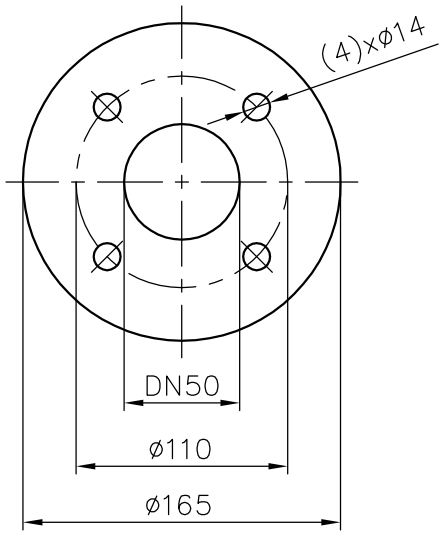

Weight aprox.: 60Kg

IND.	MODIFICACIONES	FECHA
A	1429	09-05-05
B	2673	27-01-12
C	4508	24-04-17

El plano y especificaciones son propiedad de Máquinas Pneumáticas Rotativas, S.A. No se permite su reproducción, comunicación a terceros, sin especial autorización por escrito, de esta Sociedad.

ESCALA 1/4

REF.

REG.	FECHA	NOMBRE
DIBUJADO	18-03-03	L.L.
REV.-APROB.	18-03-03	

GENERAL DIMENSIONS FREE SHAFT-LEFT

BLOWER

SEM 2-FV

MAPNER

MAQUINAS PNEUMATICAS ROTATIVAS, S.A.

S94367

Sustituye a: Sustituido por:

A B C