Denna handling får ej utan vårt medgivande delges annan, kopieras eller
eller obehörigen användas./This document must not be copied, neither
completely or in part, without our permission.Overtrædelse hæftes
med stöd av gällande lag./Any infringement will have legal consequences.

OBS! Skarpa kanter brytes max 0,2x45° om inget annat anges./ Sharp edges to be burred max 0,2x45°,if nothing else is noticed.

TODO förbehåller sig rätt till ändring på sammanställnings-
ritningar utan föregående meddelande./ All rights to change
withodt notice is reserved on assembly drawings.

5632H

Ändring / Alteration

Pos	Sign.	Dat./Date	Ändr./Alt.	Anmärkning/Note	Pos	Sign.	Dat./Date	Ändr./Alt.	Anmärkning/Note

Picture A

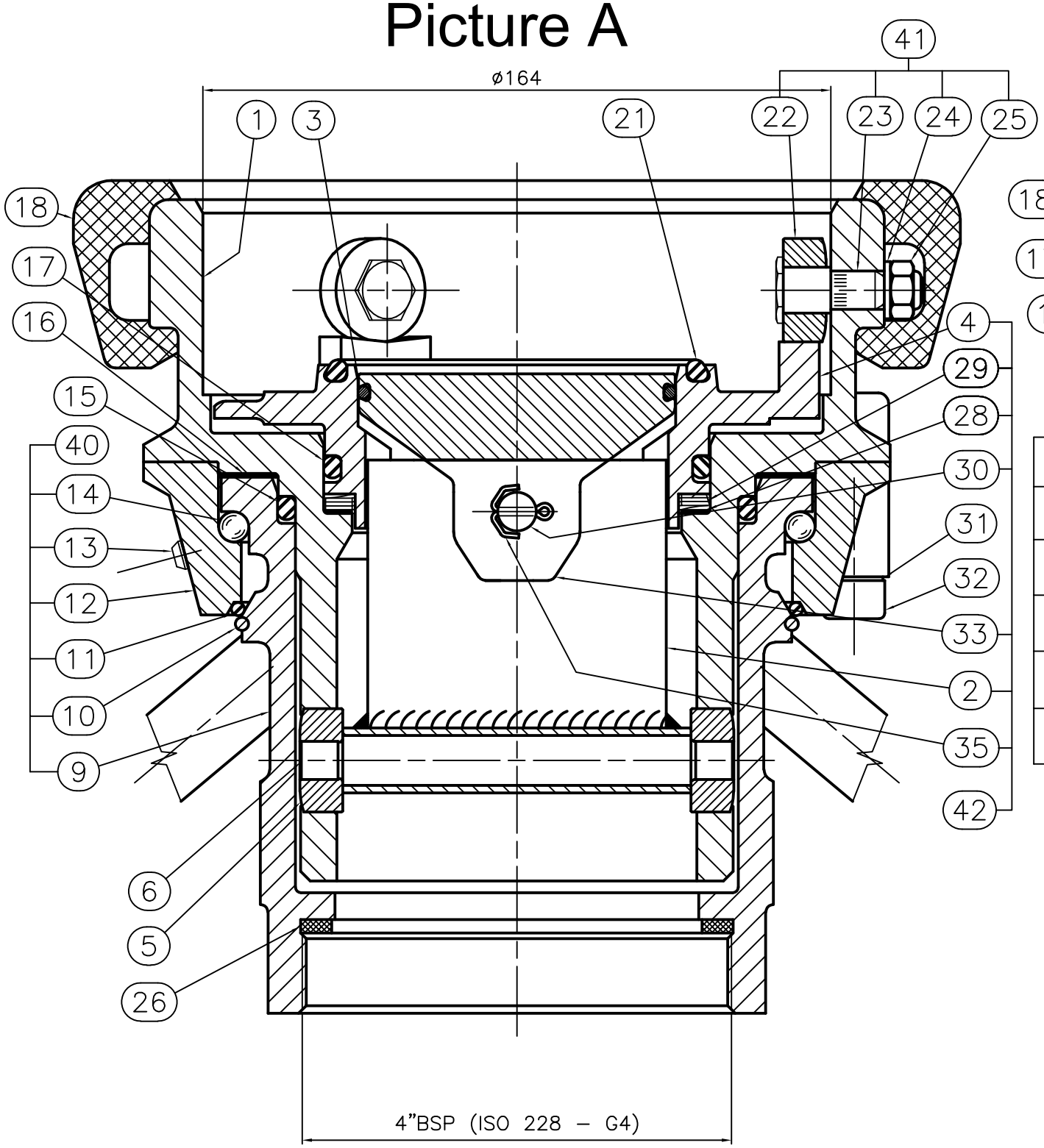

Non–Yellow metal

Picture B

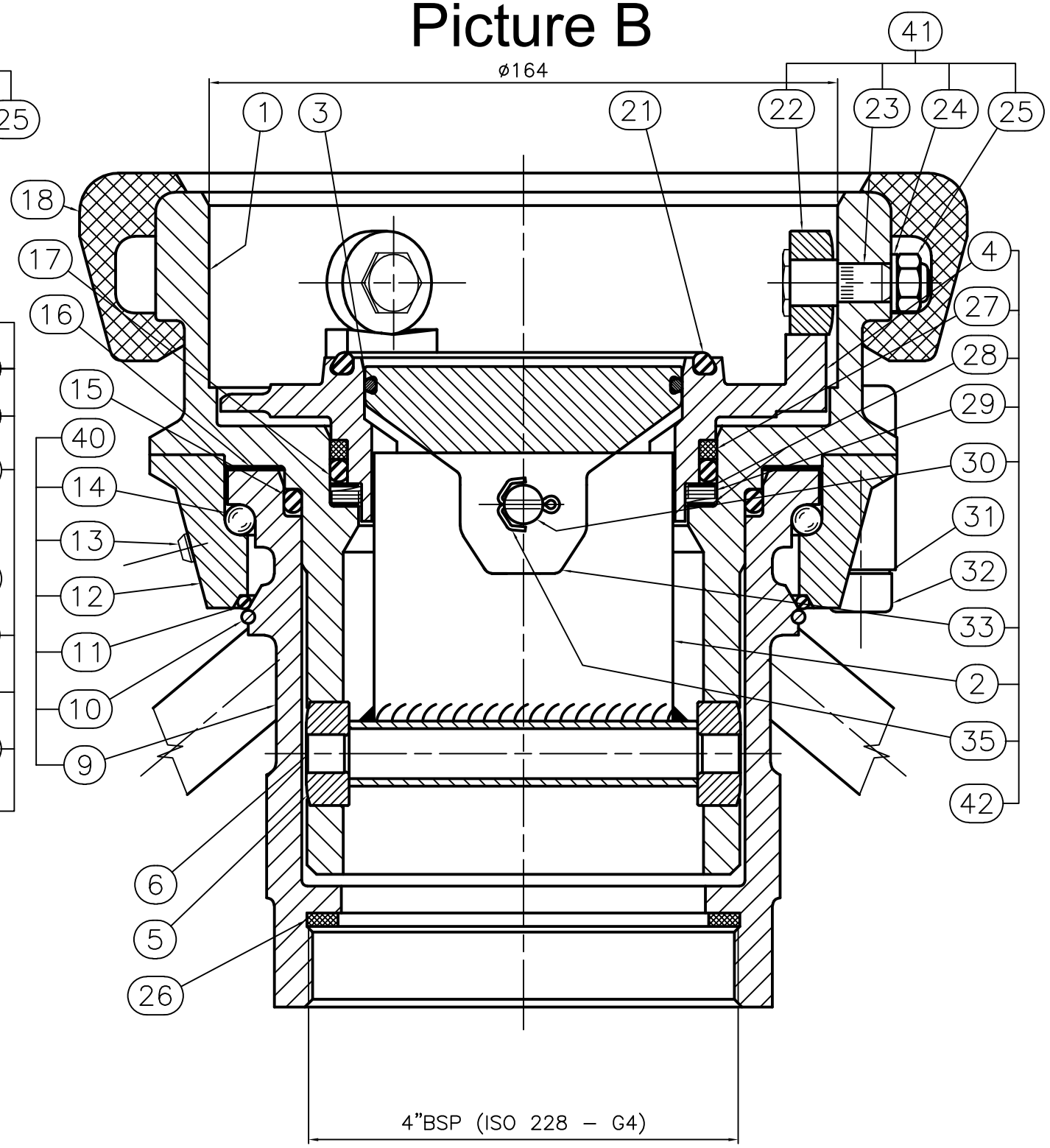

Ritat. Drawn.	Datum Date	Skala Scale	Blad Sheet	Godkänd Approved	Ritningsnr. Drawing no.
NN	2009-09-16	1:1	1/1		5632H

TODO

TODO MATIC HOSE UNIT 4"

CONNECTION 4" BSP

Utgåva/Issue