Pos. 1.

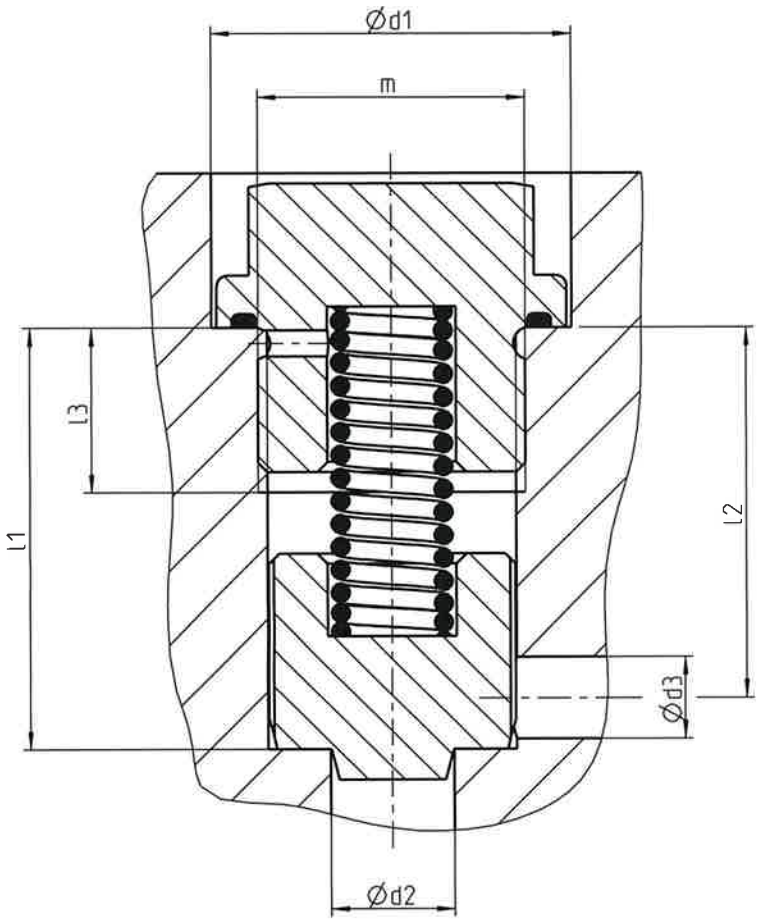

Ident-Nr.	Ausfuehrung	Ersatz fuer	Ød1	Ød2	Ød3	m	L1	L2	L3	Anziehdreh-moment Ma [Nm]
359967 362323 362561 362566 372224	Standard NIRO OFFSHORE VITON Sonder -40°C	136228 220169	25	4	2.5	M14x1.5	20	18	14	30
359964 362570 361183 362574	Standard NIRO OFFSHORE VITON	136229 168887	30	5.5	4	M16x1.5	23	20	15	40
359962 362576 362581 362585	Standard NIRO OFFSHORE VITON	136230 228992	30	7.5	4	M20x1.5	27	24	17	60
359956 362587 362595 362596	Standard NIRO OFFSHORE VITON	136231 162067	30	7.5	5	M20x1.5	31	26	17	60
359934 362600 362603 362607	Standard NIRO OFFSHORE VITON	151619 168899	35	12	8	M26x1.5	41	36	18	120
359932 362609 362613 362615 372171	Standard NIRO OFFSHORE VITON Sonder -40°C	151620 270937	35	12	8	M26x1.5	50	44	18	120
359917 362617 362624 362627	Standard NIRO OFFSHORE VITON	259537	45	15	10	M36x1.5	44	37	20	250
359915 362629 362631 362633	Standard NIRO OFFSHORE VITON	152562 293810	45	15	12	M36x1.5	62	53	20	250

Ind.	Änderung	Datum	Name
e	Drehm. MA geän.	11.08.22	Trapp
d	ÄMI 6307	24.10.19	Fabian
c	Drehm. MA hinzu	09.10.18	Trapp
b	O-Ringnut versetzt	05.02.09	Trapp
a	keine Änderung		

Oberflaechenbeschaffenheit DIN ISO 1302 - Reihe 3

Allgemeintoleranzen DIN ISO 2768m, T1 u. T2

	Datum	Name
Bear.	20.08.08	Trapp
Gepr.	22.08.08	Schmitt

Schutzvermerk nach DIN ISO 16016 beachten

Masse (kg): %

Benennung: Rueckschlagventile

Abmessung: Hunger Hydraulik Norm

Maßstab: %

Identnummer: 362634

Index E

Blatt 1 v. 1 Bl.

Format A3

Code:

HUNGER Hydraulik
EIN UNTERNEHMEN DER HUNGER GRUPPE

Walter Hunger GmbH & Co. KG
Hydraulikzylinderwerk
D-97816 Lohr am Main

Europ.-Projektion

Entstanden aus: HHN

Pos. 2.

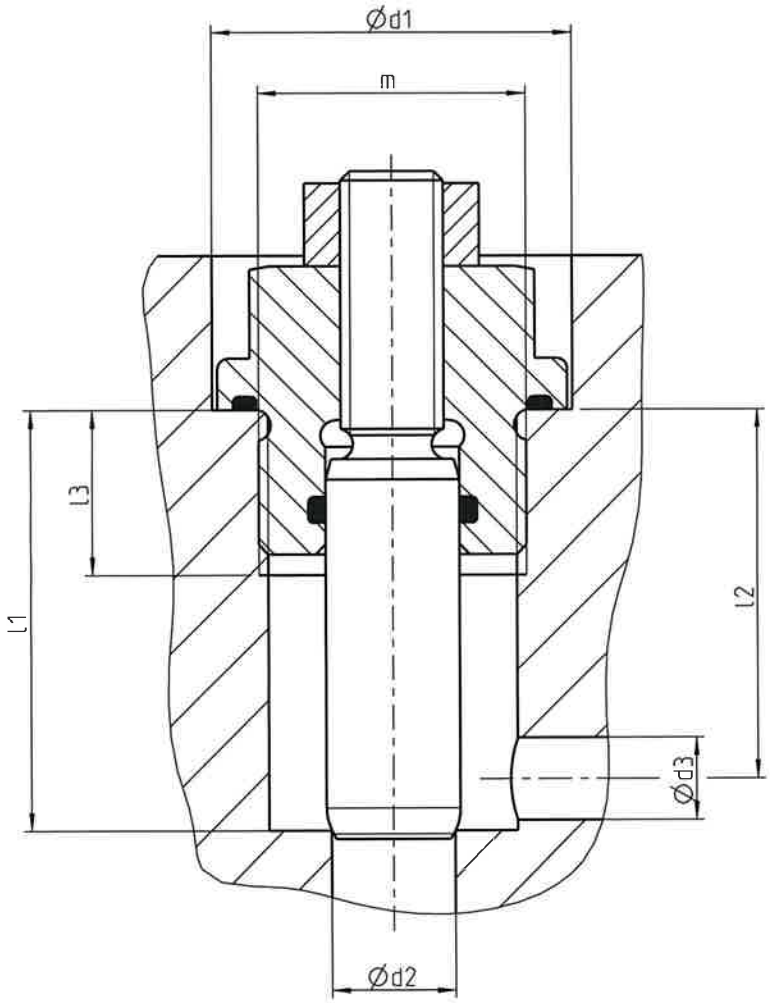

Ident-Nr.	Ausfuehrung	Ersatz fuer	Ød1	Ød2	Ød3	m	L1	L2	L3	Anziehdreh-moment Ma [Nm]
359905 361857 361860 361865 372216	Standard NIRO OFFSHORE VITON Sonder -40 °C	136232	25	4	2.5	M14x1.5	20	18	14	30
363074 361868 361180 361872	Standard NIRO OFFSHORE VITON	136233 168888 111884	30	5.5	4	M16x1.5	23	20	15	40
363071 361904 361907 361910	Standard NIRO OFFSHORE VITON	151622 228925	30	7.5	4	M20x1.5	27	24	17	60
363063 361920 361922 361924	Standard NIRO OFFSHORE VITON	136234 214554	30	7.5	5	M20x1.5	31	26	17	60
359835 361927 361930 361933	Standard NIRO OFFSHORE VITON	136235 168900 113807	35	12	8	M26x1.5	41	36	18	120
363060 361937 361939 361941 372172	Standard NIRO OFFSHORE VITON Sonder -40 °C	151623 270938 111881	35	12	8	M26x1.5	50	44	18	120
359820 361977 361980 361981	Standard NIRO OFFSHORE VITON	151624 253968	45	15	10	M36x1.5	44	37	20	250
363054 361946 361950 361954	Standard NIRO OFFSHORE VITON	151625 162036 353842	45	15	12	M36x1.5	62	53	20	250

Ind.	Änderung	Datum	Name
f	Drehm. MA geän.	11.08.22	Trapp
e	ÄMI 6307	24.10.19	Fabian
d	Drehm. MA hinzu	04.10.18	Trapp
c	O-Ringnut verselzt	05.02.09	Trapp
b	Konlermutter hinzu	01.12.08	Trapp
a	keine Änderung		

Oberflaechenbeschaffenheit DIN ISO 1302 - Reihe 3

Allgemeintoleranzen DIN ISO 2768m. T1 u. T2

	Datum	Name
Bear.	10.06.08	Trapp
Gepr.	12.06.08	Schmitt

Schutzvermerk nach DIN ISO 16016 beachten

Masse (kg) %

Benennung: Drosselventile

Abmessung: Hunger Hydraulik Norm

Maßstab %

Identnummer: 361983

Index F, Blatt 1 v. 1 Bl.

Format A3

Code:

HUNGER Hydraulik
EIN UNTERNEHMEN DER HUNGER GRUPPE

Walter Hunger GmbH & Co. KG
Hydraulikzylinderwerk
D-97816 Lohr am Main

Europ.-Projektion

Entstanden aus: HHN