ASCO™ Magnetventile

2-Wege, NC/NO, direkt betätigt, 1/8" oder 1/4" mit Gewinde

Merkmale und Vorteile

- *Großer Bereich von Durchfluss- und Druckstufen*
- *Schnelle Demontage des Führungsrohrs zur einfachen Wartung interner Teile*
- *Standard-Ventiltellerdichtung aus FPM, EPDM, NBR, RUBY geeignet für einen weiten Bereich an Betriebstemperaturen und kompatibel mit vielen Medien*
- *Die Standard-Handhilfsbetätigung ermöglicht einfache Installation (nur 1/8"-Ausführung)*
- *AC/DC-Austauschbarkeit der Magnetspule ohne Zerlegung des Ventils (nur 1/8"-Ausführung)*
- *UL429 und EN 60335 zertifiziert*
- *NSF 169 und EC 1935 2004 zertifiziert, siehe „15-STELLIGER PRODUKTCODE“*
- *Ventil in kompakter und leichter Bauweise*
- *Die Magnetventile entsprechen den geltenden EU- und EAC-Richtlinien*

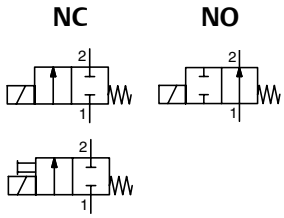

Allgemein

Differenzdruck	Siehe «KENNDATEN» [1 bar = 100 kPa]
Umgebungstemperaturbereich	-10 °C bis +60 °C (14 °F bis 140 °F)
Max. Viskosität	40 cSt (mm²/s)
Schaltzeit	10–20 ms (1/8"-Ausführung) 20–70 ms (1/4"-Ausführung)

Medium (✶)	Temperaturbereich (TS) [1]	Werkstoffe (✶)
Luft, inerte Gase, Wasser, Öl, Heißwasser und Dampf [2]	0 °C bis +130 °C (32 °F bis 266 °F)	FPM (Fluorelastomer)
	-10 °C bis +170 °C (14 °F bis 338 °F)	RUBY Ventilteller (FPM Dichtung)
Luft, inerte Gase, Wasser, Heißwasser und Dampf [2]	-10 °C bis +140 °C (14 °F bis 284 °F)	EPDM (Ethylen-Propylen-Dien-Monomer)
Luft, inerte Gase, Wasser, Öl	-10 °C bis +90 °C (14 °F bis 194 °F)	NBR (Nitril)
Kältemittel	-10 °C bis +90 °C (14 °F bis 194 °F)	CR70N (Chloropren) (HNBR Dichtung)

Mediumberührte Teile

(✶) Die Beständigkeit der mediumberührten Teile gegenüber den verwendeten Medien ist zu überprüfen.

Gehäuse	Messing oder Edelstahl, AISI 316
Kurzschlussring	Kupfer
Führungsrohr	Edelstahl
Magnetanker und Gegenanker	Edelstahl
Federn	Edelstahl
Prozessisolierung	FPM oder EPDM oder NBR oder HPBR
Ventilteller	FPM oder EPDM oder RUBY oder NBR oder CR70N
Ventilsitz	Messing oder Edelstahl AISI 303

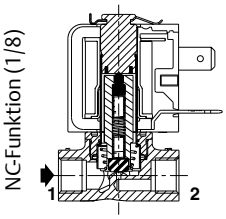

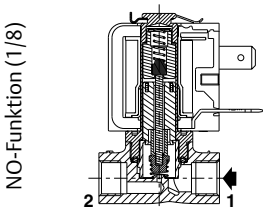

Elektrische Daten

Isolationsklasse (Magnet)	F (H-Zulassung anhängig)
Elektrischer Anschluss	Leitungsdose (Kabel Ø 6–8 mm oder Ø 6–10 mm)
Elektrische Ausführung	DIN 43650, 11 mm, Industriestandard B (Typ 01) oder ISO 4400/EN 175301-803, Form A (Typ 02)
Elektrische Sicherheit	IEC 335
Schutzart	IP67 vergossen (EN 60529) mit Leitungsdose
Standardspannungen	DC (=) : 12–24 V (+10 % -5 %)
(Andere Spannungen und Frequenzen auf Anfrage)	AC (~) : 24 V/50–60 Hz – 110 V/50 Hz (120 V/60 Hz) 230 V/50–60 Hz (+10 % -15 %)

Umgebungstemperaturbereich (TS) / Magnetkopf	Nennleistung			Ersatzmagnet			Typ
	Halten ~		warm/kalt =	~		=	
°C (°F)	(VA)	(W)	(W)	120 V/60 Hz, 110 V/50 Hz	230 V /50-60 Hz	24 V DC	
-10 bis +60 (14 bis 140)	4,5	3	3,5	533534-024	533534-003	533534-001	01
	–	–	5	–	–	533534-002	
	8	6	–	–	533534-023	–	
	–	–	5	–	–	533593-001	02
	14	9	9	533593-020	533593-003	533593-002	
	–	–	5,5	–	–	511952-006	03

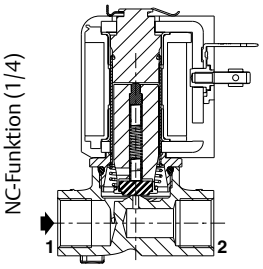

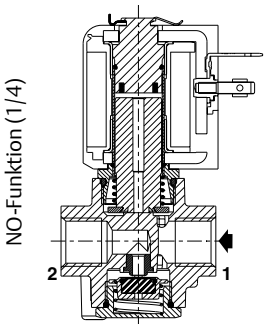

Optionen

- NSF 169, EC 1935 / 2004 Zertifizierung,
  EPDM/FPM Ventilteller und Dichtung (Nahrungsmittelgüte), RUBY Ventilteller, Edelstahl-Ventilsitz
  Die Verwendung von starren Dichtungen (RUBY) mit gasförmigen Medien führt zu einer geringen Leckage, die im Allgemeinen auf 2 scc/min bei 1 bar Druck (0,002 l/min) begrenzt ist.

(✶) Die Beständigkeit der mediumberührten Teile gegenüber den verwendeten Medien ist zu überprüfen.

(1) Die minimale Umgebungstemperatur des Magnetventils wird durch die Beschränkungen der angegebenen Mindesttemperatur bestimmt.

(2) Nur Dampf für 1/4"-Ausführung mit Edelstahlsitz oder -Gehäuse.

01527DE-2020/R01
Änderungen vorbehalten. Alle Rechte vorbehalten.

Technische Daten [1]

Rohrnenn-weite	Sitznenn-weite Milli-meter (in.)	Durchfluss-koeffizient Kv m³/h (Cv)	Durchfluss-koeffizient Kv (l/min)	Betriebsdruckdifferenz bar (psi) min.	max. (PS) Luft (∗) ~	max. (PS) Luft (∗) =	max. (PS) Wasser (∗) ~	max. (PS) Wasser (∗) =	max. (PS) Öl (∗) ~	max. (PS) Öl (∗) =	Magnetleistung (W) ~	Magnetleistung (W) =	Gewindetyp	Abmessungen/Typ [2]	15-STELLIGER PRODUKTCODE Messing	Edelstahl	Optionen Ohne Handhilfsbetätigung	Optionen Mit Handhilfsbetätigung	Spannungscode 230 V/50–60 Hz	110 V/50 Hz (120 V/60 Hz)	24 V/50–60 Hz	12 V/DC	24 V/DC
NC - Normal geschlossen, FPM Ventilteller und Dichtung																							
1/8	1,2 (3/64)	0,051 (0,06)	0,85	0	30 (435)	20 (290)	30 (435)	20 (290)	30 (435)	20 (290)	3	3,5	G	01	**G256C134S1**	**G256C144S1**	V00	V01	FH	F0	FQ	F3	F1
													NPT	01	**8256C134S1**	**8256C144S1**							
					–	26 (377)	–	26 (377)	–	26 (377)	–	5	G	01	**G256C149S1**	**G256C159S1**							
													NPT	01	**8256C149S1**	**8256C159S1**							
	1,6 (1/16)	0,08 (0,09)	1,33	0	30 (435)	12 (174)	30 (435)	12 (174)	30 (435)	12 (174)	3	3,5	G	01	**G256C135S1**	**G256C145S1**							
													NPT	01	**8256C135S1**	**8256C145S1**							
					–	16 (232)	–	16 (232)	–	16 (232)	–	5	G	01	**G256C150S1**	**G256C160S1**							
													NPT	01	**8256C150S1**	**8256C160S1**							
	2 (5/64)	0,12 (0,14)	1,99	0	15 (218)	6 (87)	15 (218)	6 (87)	15 (218)	6 (87)	3	3,5	G	01	**G256C136S1**	**G256C146S1**							
													NPT	01	**8256C136S1**	**8256C146S1**							
		0,11 (0,13)	1,83	0	–	7 (102)	–	7 (102)	–	7 (102)	–	5	G	01	**G256C151S1**	**G256C161S1**							
													NPT	01	**8256C151S1**	**8256C161S1**							
	2,4 (3/32)	0,14 (0,16)	2,32	0	13 (189)	4 (58)	13 (189)	4 (58)	13 (189)	4 (58)	3	3,5	G	01	**G256C137S1**	**G256C147S1**							
													NPT	01	**8256C137S1**	**8256C147S1**							
					–	6 (87)	–	6 (87)	–	6 (87)	–	5	G	01	**G256C152S1**	**G256C162S1**							
													NPT	01	**8256C152S1**	**8256C162S1**							
	3,2 (1/8)	0,18 (0,21)	2,99	0	7 (102)	2 (29)	7 (102)	2 (29)	7 (102)	2 (29)	3	3,5	G	01	**G256C138S1**	**G256C148S1**							
													NPT	01	**8256C138S1**	**8256C148S1**							
					–	3 (44)	–	3 (44)	–	3 (44)	–	5	G	01	**G256C153S1**	**G256C163S1**							
													NPT	01	**8256C153S1**	**8256C163S1**							
1/4[3]	1,6 (1/16)	0,10 (0,11)	1,59	0	30 (435)	30 (435)	30 (435)	30 (435)	30 (435)	30 (435)	–	5	G*	02	**G256C102S1**	**G256C111S1**	V00	–					
													NPT	02	**8256C102S1**	**8256C111S1**							
											9	9	G*	02	**G256C119S1**	**G256C127S1**							
													NPT	02	**8256C119S1**	**8256C127S1**							
	2,4 (3/32)	0,18 (0,21)	2,99	0	–	18 (261)	–	18 (261)	–	18 (261)	–	5	G*	02	**G256C104S1**	**G256C113S1**							
													NPT	02	**8256C104S1**	**8256C113S1**							
					20 (290)	20 (290)	20 (290)	20 (290)	20 (290)	20 (290)	9	9	G*	02	**G256C121S1**	**G256C129S1**							
													NPT	02	**8256C121S1**	**8256C129S1**							
	3,2 (1/8)	0,30 (0,35)	5,03	0	–	6 (87)	–	6 (87)	–	6 (87)	–	5	G*	02	**G256C106S1**	**G256C115S1**							
													NPT	02	**8256C106S1**	**8256C115S1**							
					15 (218)	12 (174)	15 (218)	12 (174)	15 (218)	12 (174)	9	9	G*	02	**G256C123S1**	**G256C131S1**							
													NPT	02	**8256C123S1**	**8256C131S1**							
	4,5 (11/64)	0,40 (0,46)	6,64	0	–	3 (44)	–	3 (44)	–	3 (44)	–	5	G*	02	**G256C107S1**	**G256C116S1**							
													NPT	02	**8256C107S1**	**8256C116S1**							
					8 (116)	6 (87)	8 (116)	6 (87)	8 (116)	6 (87)	9	9	G*	02	**G256C124S1**	**G256C132S1**							
													NPT	02	**8256C124S1**	**8256C132S1**							
	5 (13/64)	0,48 (0,55)	7,92	0	–	2 (29)	–	2 (29)	–	2 (29)	–	5	G*	02	**G256C108S1**	**G256C117S1**							
													NPT	02	**8256C108S1**	**8256C117S1**							
					5 (73)	4 (58)	5 (73)	4 (58)	5 (73)	4 (58)	9	9	G*	02	**G256C125S1**	**G256C133S1**							
													NPT	02	**8256C125S1**	**8256C133S1**							

[1] Alle Leistungsdaten beziehen sich auf Umgebungstemperatur = +60 °C.
[2] Abmessungen: siehe Maßzeichnung(en) für jeden Konstruktionstyp auf der/den folgenden Seite(n).
[3] Dampf: . RUBY Dichtung PS max. 8 bar (max. Medientemperatur 170 °C)
. EPDM Dichtung PS max. 4 bar (max. Medientemperatur 140 °C)
. FPM Dichtung PS max. 2,8 bar (max. Medientemperatur 130 °C)

(∗) Die Beständigkeit der mediumberührten Teile gegenüber den verwendeten Medien ist zu überprüfen.

01527DE-2020/R01
Änderungen vorbehalten. Alle Rechte vorbehalten.

Technische Daten [1]

Rohrnenn-weite	Sitznenn-weite	Durchfluss-koeffizient Kv		Betriebsdruck-differenz bar (psi)							Magnetleis-tung (W)		Gewindetyp	Abmessungen/Typ [2]	15-STELLIGER PRODUKTCODE								
					max.												Optionen		Spannungscode				
					Luft (∗)		Wasser (∗)		Öl (∗)						Messing	Edelstahl	Ohne Handhilfs-betätigung	Mit Handhilfsbe-tätigung	230 V/50–60 Hz	110 V/50 Hz (120 V / 60 Hz)	24 V/50–60 Hz	12 V/DC	24 V/DC
	mm (in.)	m³/h (Cv)	(l/min)	min.	~	=	~	=	~	=	~	=											
NO - Normal geöffnet, FPM Ventilteller und Dichtung																							
1/8	1,2 (3/64)	0,05 (0,06)	0,85	0	17 (247)	–	17 (247)	–	17 (247)	–	6	–	G	01	**G256C230S1**	**G256C242S1**	**V00**	**–**	**FH**	**F0**	**FQ**	**F3**	**F1**
													NPT	01	**8256C230S1**	**8256C242S1**							
		0,05 (0,06)	0,83	0	–	17 (247)	–	17 (247)	–	17 (247)	–	5,5	G	03	**G256C246S1**	**G256C250S1**							
													NPT	03	**8256C246S1**	**8256C250S1**							
	1,6 (1/16)	0,08 (0,09)	1,33		17 (247)	–	17 (247)	–	17 (247)	–	6	–	G	01	**G256C231S1**	**G256C243S1**							
													NPT	01	**8256C231S1**	**8256C243S1**							
				0	–	10 (145)	–	10 (145)	–	10 (145)	–	5,5	G	03	**G256C247S1**	**G256C251S1**							
													NPT	03	**8256C247S1**	**8256C251S1**							
NO - Normal geöffnet, FPM Ventilteller und Dichtung, Edelstahl-Ventilsitz																							
1/4[3]	3,2 (1/8)	0,3 (0,35)	5,0	0	4 (58)		4 (58)		4 (58)		9	9	G	02	**G256C216S1**	–	**9DQ**	**–**	**FH**	**F0**	**FQ**	**F3**	**F1**
													NPT	02	**8256C216S1**	–							
NO - Normal geöffnet, FPM Ventilteller und Dichtung (Nahrungsmittelgüte), Edelstahl-Ventilsitz + NFS + EC 1935 / 2004																							
1/4[3]	3,2 (1/8)	0,3 (0,35)	5,0	0	4 (58)		4 (58)		4 (58)		9	9	G	02	**G256C216S1**	–	**9DH**	**–**	**FH**	**F0**	**FQ**	**F3**	**F1**
													NPT	02	**8256C216S1**	–							

[1] Alle Leistungsdaten beziehen sich auf Umgebungstemperatur = +60 °C.
[2] Abmessungen: siehe Maßzeichnung(en) für jeden Konstruktionstyp auf der/den folgenden Seite(n).
[3] Dampf: FPM Dichtung PS max. 2,8 bar (max. Medientemperatur 130 °C)

(∗) Die Beständigkeit der mediumberührten Teile gegenüber den verwendeten Medien ist zu überprüfen.

01527DE-2020/R01
Änderungen vorbehalten. Alle Rechte vorbehalten.

Produktauswahl

PRODUKTCODE

G 256 C 134 S1 V00 F1

Konfigurator - CAD-Dateien

Anschlussart
G = ISO 228/1 (1/8" oder 1/4")
8 = NPT (SAE 71051)

Produktbaureihe
256

Revisionsbuchstabe
C = Erstfreigabe

Ventilausführung [2]

Elektrische Schnittstelle
S1 = Mit Leitungsdose
S0 = Ohne Leitungsdose
L0 = Magnet mit Kabelenden (1/8" - 1/4", 500 mm Kabellänge)

[2] 1/8" NC, mit Magnet 30mm, kontaktieren Sie uns für verfügbare Katalognummern und technische Informationen.

Spannung
F1 = 24 V DC Class F
F3 = 12 V DC Class F
FQ = 24 V / 50–60 Hz Class F
F0 = 110 V / 50 Hz (120 V / 60 Hz) Class F
FH = 230 V / 50–60 Hz Class F
ET = 220–230 V / 50 Hz 208-240 V / 60 Hz Class F [1]
H1 = 24 V DC Class H
HH = 230 V / 50–60 Hz Class H

Optionen

Ohne Handhilfsbetätigung
E00 = EPDM Ventilteller und Dichtung
V00 = FPM Ventilteller und Dichtung
N00 = NBR Ventilteller und Dichtung
J00 = CR70N Ventilteller (HNBR Dichtung) [3]
X00 = RUBY Ventilteller (FPM Dichtung) [3][1]
9CJ = RUBY Ventilteller (FPM Dichtung) + NSF + EC 1935 / 2004 [3][1]
9CK = EPDM Ventilteller und Dichtung (Nahrungsmittelgüte) + NSF + EC 1935 / 2004 [4]
9CM = FPM Ventilteller und Dichtung (Nahrungsmittelgüte) + NSF + EC 1935 / 2004
9DF = EPDM Ventilteller und Dichtung (Nahrungsmittelgüte) + Edelstahl-Ventilsitz + NSF + EC 1935 / 2004 [3]
9DH = FPM Ventilteller und Dichtung (Nahrungsmittelgüte) + Edelstahl-Ventilsitz + NFS + EC 1935 / 2004 [3]
9DP = EPDM Ventilteller und Dichtung + Edelstahl-Ventilsitz [3]
9DQ = FPM Ventilteller und Dichtung + Edelstahl-Ventilsitz [3]
9DY = RUBY Ventilteller (FPM Dichtung) + Edelstahl-Ventilsitz [3][1]
9ED = RUBY Ventilteller (FPM Dichtung) + Edelstahlventilsitz + NSF + EC 1935 / 2004 [3][1]

Mit Handhilfsbetätigung [5]
(Mit rastender Handhilfsbetätigung)
E01 = EPDM Ventilteller und Dichtung, mit Handhilfsbetätigung
V01 = FPM Ventilteller und Dichtung, mit Handhilfsbetätigung
N01 = NBR Ventilteller und Dichtung, mit Handhilfsbetätigung
9CE = EPDM Ventilteller und Dichtung (Nahrungsmittelgüte), mit Handhilfsbetätigung + NSF + EC 1935 / 2004
9CW = FPM Ventilteller und Dichtung (Nahrungsmittelgüte), mit Handhilfsbetätigung + NSF + EC 1935 / 2004

[1] Bitte den Druckbereich auf dem Online-Konfigurator prüfen. Betriebsspannungsbereich (+10 % -10 %).
[3] Nur 1/4"-Ausführung.
[4] Nicht lieferbar für NO-Ausführung.
[5] Nicht lieferbar für 1/4"-Ausführung.

01527DE-2020/R01
Änderungen vorbehalten. Alle Rechte vorbehalten.

Reparaturkits und Serviceteile – Ersatzteilsätze

		Ersatzteilsätze Nr. (✳)												
		EPDM Ventilteller und Dichtung	FPM Ventilteller und Dichtung	NBR Ventilteller und Dichtung	–	–	–	–	–	–	–	–	–	–
NC - Normal geschlossen - 1/4" - AC (~)														
256C119/121/123/ 124/125/127/129/ 129/131/132/133	**M200706**	**E00**	**V00**	**N00**	–	–	–	–	–	–	–	–	–	–
NC - Normal geschlossen - 1/4" - DC (=)														
256C119/121/123/ 124/125/127/129/ 129/131/132/133	**M200714**	**E00**	**V00**	**N00**	–	–	–	–	–	–	–	–	–	–
NO - Normal geöffnet - 1/4" - AC (~) / DC (=)														
256C216	**M200716**	–	–	–	–	–	–	–	–	–	–	–	–	–

		EPDM Ventilteller und Dichtung (Nahrungsmittelgüte) + NSF + EC 1935 / 2004 + Edelstahl-Ventilsitz	FPM Ventilteller und Dichtung (Nahrungsmittelgüte) + NSF + EC 1935 / 2004 + Edelstahl-Ventilsitz	RUBY Ventilteller (FPM Dichtung) + Edelstahl-Ventilsitz + NSF + EC 1935 / 2004	–	–	RUBY Ventilteller (FPM Dichtung) + NSF + EC 1935 / 2004	EPDM Ventilteller und Dichtung (Nahrungsmittelgüte) + NSF + EC 1935 / 2004	FPM Ventilteller und Dichtung (Nahrungsmittelgüte) + NSF + EC 1935 / 2004	EPDM Ventilteller und Dichtung + Edelstahl-Ventilsitz	FPM Ventilteller und Dichtung + Edelstahl-Ventilsitz	RUBY Ventilteller (FPM Dichtung) + Edelstahl-Ventilsitz	CR70N Ventilteller (HNBR Dichtung)	RUBY Ventilteller (FPM Dichtung)
NC - Normal geschlossen - 1/4" - AC (~)														
256C119/121/123/ 124/125/127/129/ 129/131/132/133	**M200706**	**9DF**	**9DH**	–	–	–	–	**9CK**	**9CM**	**9DP**	**9DQ**	–	**J00**	**X00**
256C106/107/115/ 116/123/124/131/132	**M200707**	–	–	**9ED**	–	–	**9CJ**	–	–	–	–	**9DY**	–	–
NC - Normal geschlossen - 1/4" - DC (=)														
256C119/121/123/ 124/125/127/129/ 129/131/132/133	**M200714**	**9DF**	**9DH**	–	–	–	–	**9CK**	**9CM**	**9DP**	**9DQ**	–	**J00**	**X00**
256C106/107/115/ 116/123/124/131/132	**M200715**	–	–	**9ED**	–	–	**9CJ**	–	–	–	–	**9DY**	–	–
NO - Normal geöffnet - 1/4" - AC (~) / DC (=)														
256C216	**M200716**	–	**9DH**	–	–	–	–	–	–	–	**9DQ**	–	–	–

01527DE-2020/R01
Änderungen vorbehalten. Alle Rechte vorbehalten.

Installation

- Die Magnetventile können in jeder Position montiert werden, ohne dass der Betrieb beeinträchtigt wird
- Die Ventilgehäuse sind mit 2 Montagebohrungen versehen.
- Gewindeanschluss „G“ einsetzbar für 1/8, haben Normgewinde nach ISO 228/1
- Gewindeanschluss „8“ haben Normgewinde = NPT (SAE 71051)
- Montage- und Wartungsanweisungen sind jedem Ventil beigefügt.

Abmessungen mm (in.), **Gewicht** kg (lbs)

Konfigurator - CAD-Dateien

TYP 01
Elektrische Schnittstelle „S1“
Magnetgröße 20 mm - Thermoplastisch geformt
IEC 335/DIN 43650
IP67

NC (1/8"): 256C**134** bis**163**

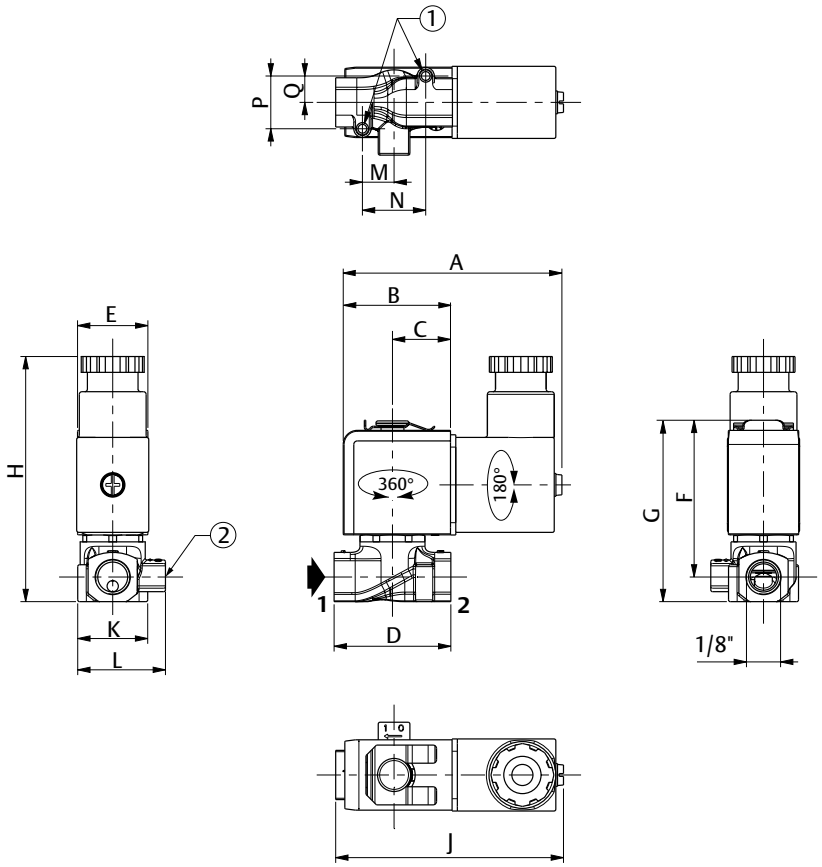

(1) 2 Montagebohrungen:
Bohrungen mit Ø M3 (Ø 0,12 in.)
(2) Handhilfsbetätigung

Größe 20		A	B	C	D	E	F	G	H	J	K	L	M	N	P	Q	Gewicht (1)	
G256C134..G256C163	mm	61,9	30,5	16,5	33,2	20	44,6	54,9	69,7	64,8	19,9	24,95	9	18	15	7,5	0,116	kg
8256C134..8256C163	(in.)	2,44	1,20	0,65	1,31	0,79	1,76	2,16	2,74	2,55	0,78	0,98	0,35	0,71	0,59	0,30	0,2556	(lbs)

(1) Einschl. Magnet und Leitungsdose.

01527DE-2020/R01
Änderungen vorbehalten. Alle Rechte vorbehalten.

Abmessungen mm (in.), **Gewicht** kg (lbs)

Konfigurator - CAD-Dateien

NO (1/8"): 256C**230** bis**245**

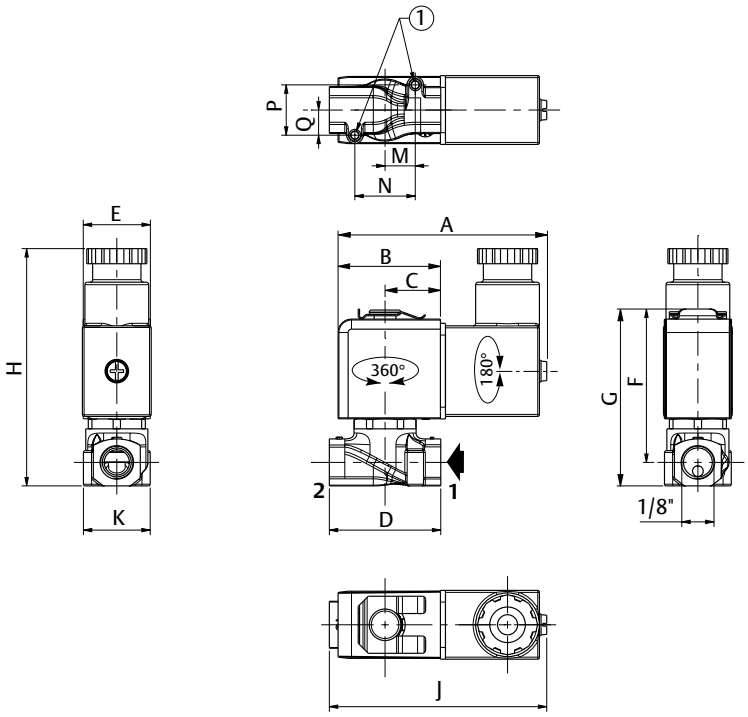

① 2 Montagebohrungen:
Bohrungen mit Ø M3 (Ø 0,12 in.)

Größe 20		A	B	C	D	E	F	G	H	J	K	M	N	P	Q	Gewicht [1]	
G256C122..G256C245	mm	61,9	30,5	16,5	33,2	20	45,7	54,9	70,7	64,8	19,9	9	18	15	7,5	0,116	kg
8256C122..8256C245	(in.)	2,44	1,20	0,65	1,31	0,79	1,8	2,16	2,78	2,55	0,78	0,35	0,71	0,59	0,30	0,255	(lbs)

[1] Einschl. Magnet und Leitungsdose.

01527DE-2020/R01
Änderungen vorbehalten. Alle Rechte vorbehalten.

Abmessungen mm (in.), **Gewicht** kg (lbs)

Konfigurator - CAD-Dateien

TYP 02
Elektrische Schnittstelle „S1“
Magnetgröße 30 mm - Thermoplastisch geformt
IEC 335/ISO 4400
IP67
NC (1/4"): 256C**102** bis**133**

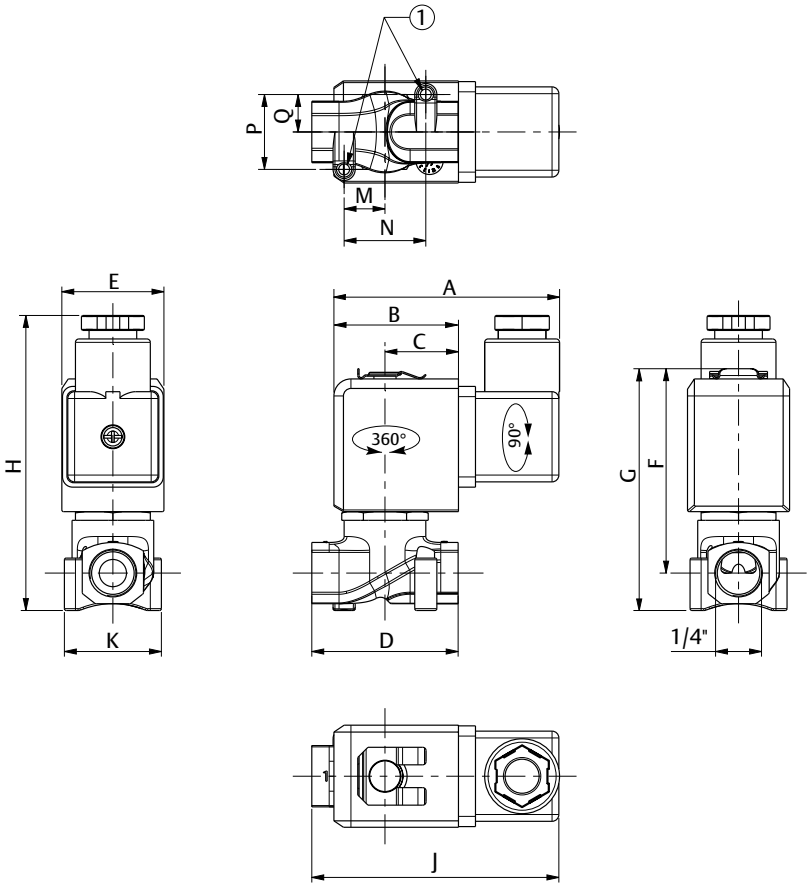

1 2 Montagebohrungen:
Bohrungen mit Ø M4 (Ø 0,16 in.)

Größe 30		A	B	C	D	E	F	G	H	J	K	M	N	P	Q	Gewicht [1]	
G256C100..G256C133	mm	66,3	36,6	21,6	43	30	60	70,5	86,7	72,6	28,5	12	24	22	11	0,3	kg
8256C100..8256C133	(in.)	2,61	1,44	0,85	1,69	1,18	2,36	2,78	3,40	2,86	1,12	0,47	0,94	0,87	0,43	0,661	(lbs)

[1] Einschl. Magnet und Leitungsdose.

01527DE-2020/R01
Änderungen vorbehalten. Alle Rechte vorbehalten.

Abmessungen mm (in.), **Gewicht** kg (lbs)

Konfigurator - CAD-Dateien

NO (1/4"): 256C**201** bis **221**

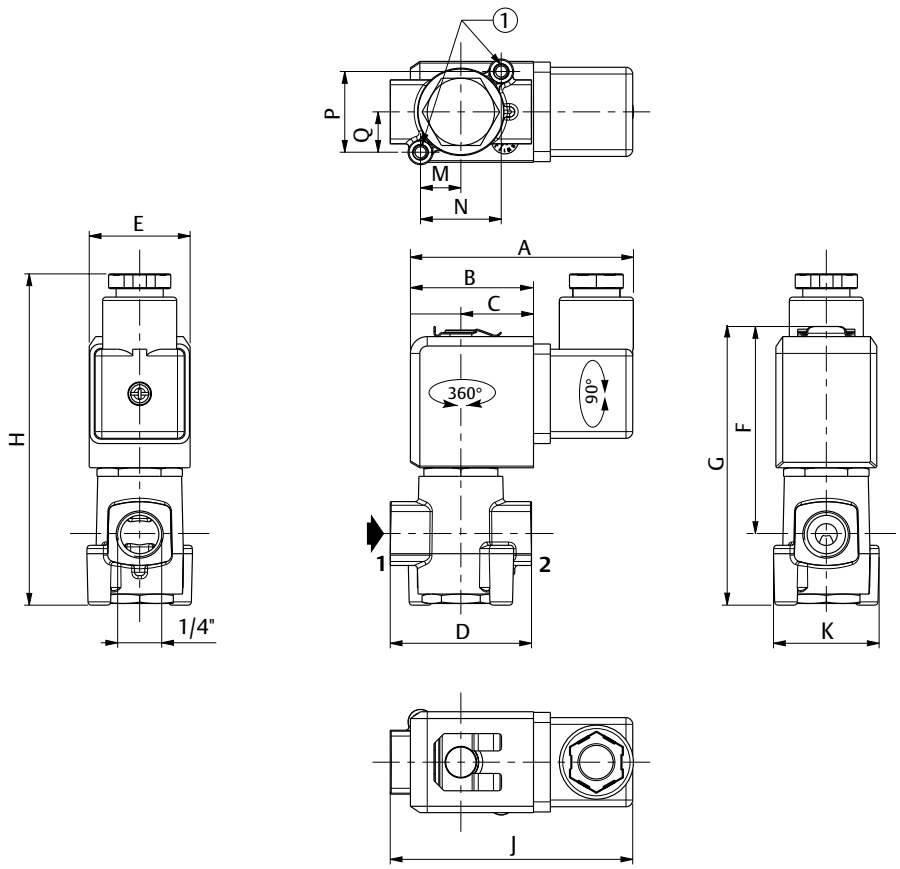

① 2 Montagebohrungen:
Ø M4, Tiefe 8 mm (Ø 0,16 in., Tiefe 0,31 in.)

Größe 30		A	B	Z	D	E	F	G	H	J	K	M	N	P	Q	Gewicht [1]	
G256C200..G256C221	mm	66,3	36,6	21,6	42	30	61,6	84,4	98,5	72,1	31,4	12	24	24	12	0,34	kg
8256C200..8256C221	(in.)	2,61	1,44	0,85	1,65	1,18	2,42	3,32	3,88	2,80	1,24	0,47	9,94	0,94	0,47	0,75	(lbs)

[1] Einschl. Magnet und Leitungsdose.

01527DE-2020/R01
Änderungen vorbehalten. Alle Rechte vorbehalten.

Abmessungen mm (in.), **Gewicht** kg (lbs)

Konfigurator - CAD-Dateien

TYP 03
Elektrische Schnittstelle „S1“
Magnetgröße 30 mm - Thermoplastisch geformt
IEC 335/ISO 4400
IP67
NO (1/8"): 256C**246** bis **253**

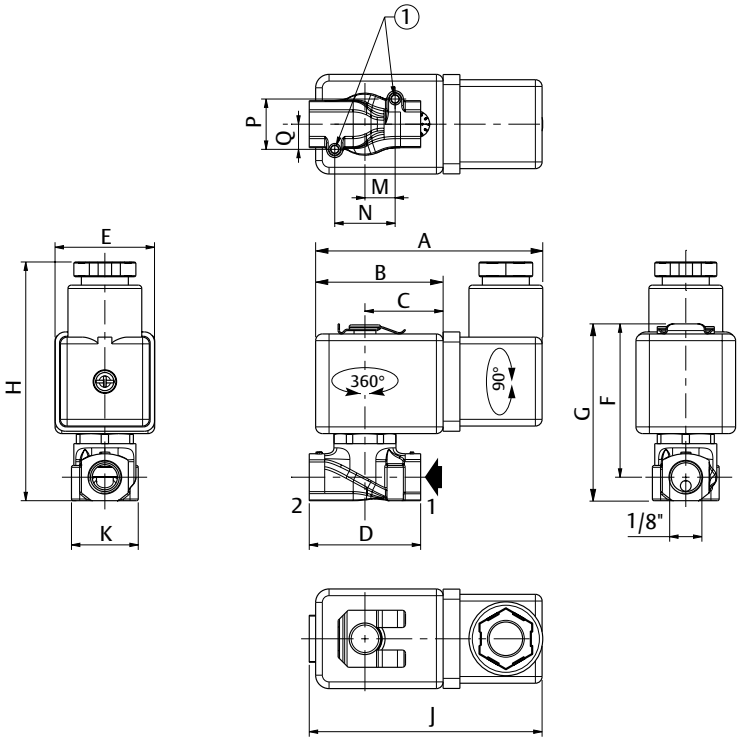

(1) 2 Montagebohrungen:
Bohrungen mit Ø M3 (Ø 0,12 in.)

Größe 30		A	B	Z	D	E	F	G	H	J	K	M	N	P	Q	Gewicht (1)	
G256C246..G256C253	mm	67,7	38	23,3	33,2	29,7	45,7	52,7	71,2	69,4	19,9	9	18	15	7,5	0,20	kg
8256C246..8256C253	(in.)	2,66	1,49	0,92	1,31	1,18	1,8	2,07	2,8	2,73	0,79	0,35	0,70	0,59	0,29	0,44	(lbs)

(1) Einschl. Magnet und Leitungsdose.

01527DE-2020/R01
Änderungen vorbehalten. Alle Rechte vorbehalten.