

4 AÑOS GARANTÍA

Panel LED Compact UGR<19

Sistemas de iluminación profesionales para techos modulares y otros, que proporcionan un gran confort visual, un resultado estético muy llamativo y ahorros inmediatos muy importantes. No proyecta calor ni produce parpadeos.
Fuente de alimentación incluida.

+ INFO

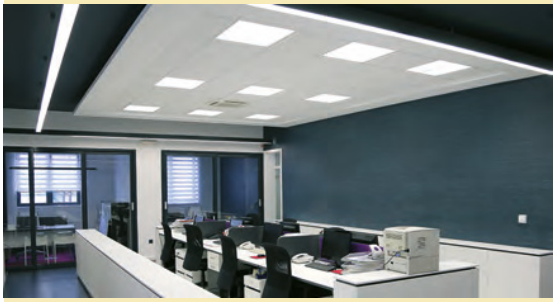

→ Áreas de aplicación

Hoteles, salas de conferencias, espacios comerciales, edificios institucionales, pasillos, hospitales, etc. aunque dependerá igualmente del uso de la estancia.

Dimensiones

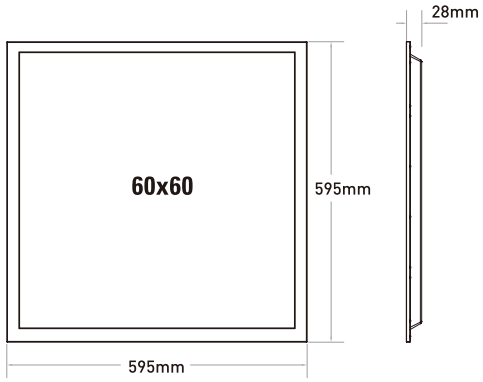

7100005815 Acc. suspensión Panel LED
7100005812 Acc. pack 4 muelles inst. Panel LED
7100005840 Marco empotrar Panel LED 60x60
7100005848 Marco Easyfit Panel LED 60x60 Blanco Compact
7250040119 Driver BOKE Panel 26W FLICKER FREE NO REG.

Datos técnicos

INFORMACIÓN TÉCNICA

CÓDIGO	POTENCIA (W)	Tª COLOR (K)	LÚMENES (LM)	PESO (kg)
7100005344	25	4.000	3.500	1,85

OTROS DATOS TÉCNICOS

IRC>80 · 120° · 220-240 VAC 50-60Hz · L80 50.000h · SWITCH OFF ON 100.000 · IP 54 · <5 SDCM · UGR <19 · +45 -20 °C · TIME OFF ON <0,5s · P.F. >0,9 · FLICKER FREE · CLASE II · C · EN 05

IP54 en la posición de montaje.