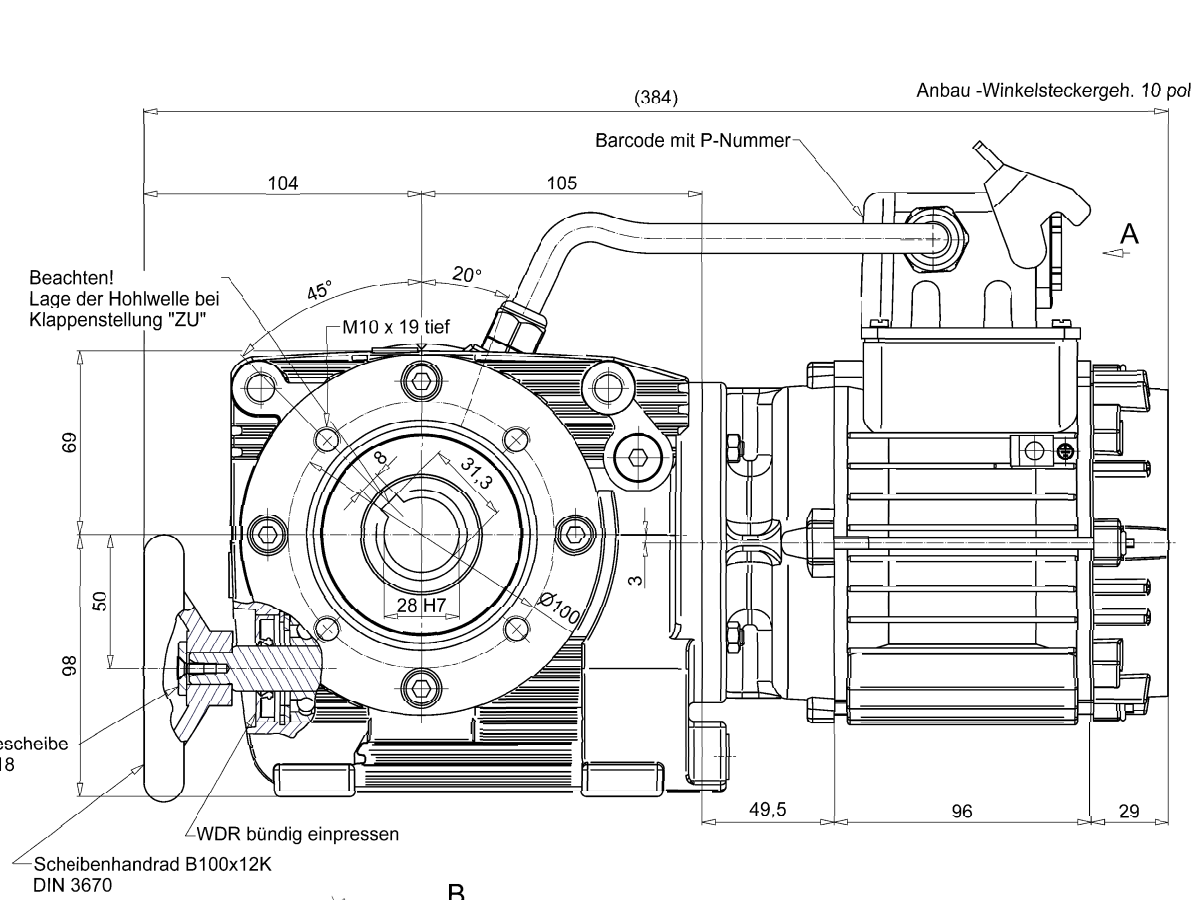
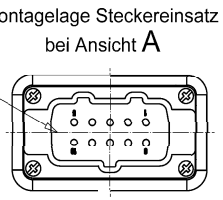
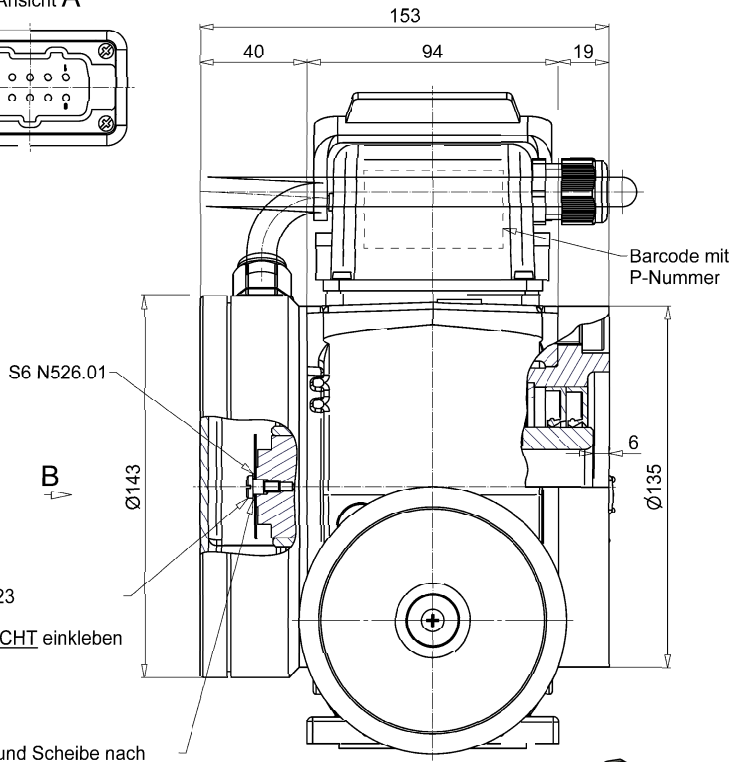
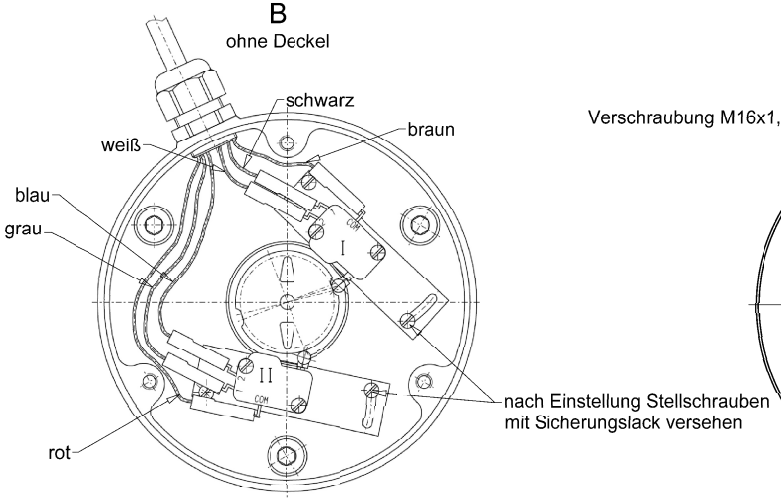
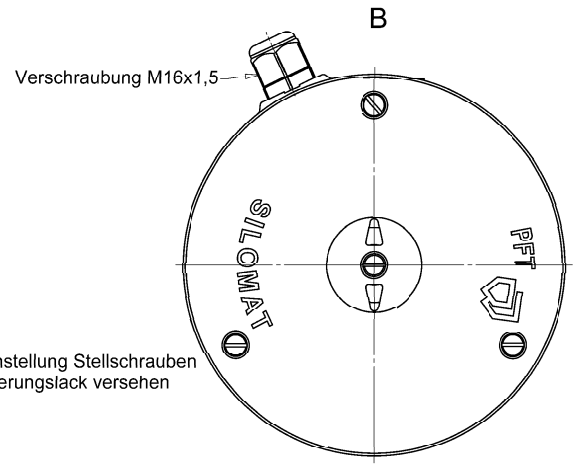




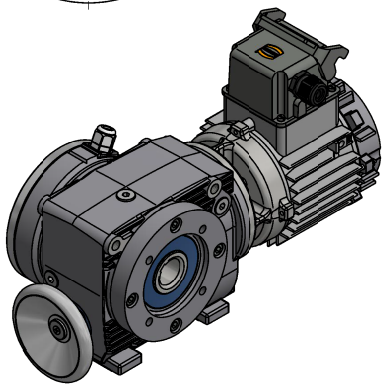




Klappenstellung "ZU"



Klappenstellung "ZU"



Anschluss nach A6231

REVISIONSVERLAUF			
REV.	BEZEICHNUNG	DATUM	GENEHMIGT
b	Barcode hinzu	07.11.2017	Ahlers
a	Zeichnung überarbeitet. Steckereinsatz gedreht.	13.03.2012	Sälker

HIMMEL technologies

Bildliche Darstellung unverbindlich. Maße in mm [inches]. Schutzvermerk nach DIN 34 beachten
Illustrations are not binding. Dimensions are in mm [inches]. Proprietary notice pursuant to DIN 34 to be observed

Maßblatt / Dimension Sheet	S30883	Rev. b	Sach-Nr./identity number:
Projekt/project:			
Bezeichnung/description	Stirnrad Schneckengetriebemotor mit Hohlwelle Sonderausführung CAZ1-MB6 U (BAK 2)		
Gez./drawn	28.05.2011	Sälker	
Gepr./checked	28.05.2011	Damnfeld	
Blatt/sheet: 1 von/of 1	Formatformat: A1		

\\NUTANIX\CLO\Getriebemotoren\Schneckengetriebe\HIMMEL\CAZ1\Maßblatt\S30883 Schneckengetriebemotor mit Hohlwelle D=28 Sonderausführung CAZ1-MB6U (BAK 2).dxw