Robinet tournant sphèrique M1
Commande par actionneur électrique ER *Plus*



General:

- Matière : PVC-U / PVC-C / PPh
- Joints : EPDM / FPM
- Garniture de sphère: PTFE
- Dimensions: DN10 – DN50
  d16 – d63
  d3/8“ – d2“

Types de raccordement:

- Femelle à coller DIN / ASTM / JIS
- Male à coller DIN
- Taraudé BSP / NPT
- Brides fixes DIN / ANSI / JIS

Pression de service:

PVC DN10 – DN50 PN16

Particularités techniques :

Robinet

- Sans Silicone
- Double joint axial
- Sphère flottante et bloquée des deux cotés
- Garniture de sphère ajustable
- Platine pour supportage intégrée
- Conception «anti-desserrage » des filets d’écrous et du corps de vanne

Actionneur

- 4 Fins de course intégrés et réglables
- Commande manuelle de secours
- Indice de protection ER+ IP66
- Indicateur visuel de position
- Limiteur de couple par software
- Résistance anti-condensation pilotée
- Garantie pour 50 000 manoeuvres
- Nombreuses options possibles

Détails techniques page 5

Accessoires:

- Platine de fixation

Détails page 6

This document does not constitute a guarantee, it is for initial information purpose only. The product range is continually upgraded, the designs and types therefore only reflect the state of the art at the time of printing. Subject to technical modifications!

© Praher Kunststofftechnik GmbH DB/EV/DEEN/14/03/334 Subject to changes without prior notice!

Robinet tournant sphèrique M1
Commande par actionneur électrique ER *Plus*

Dimensions:

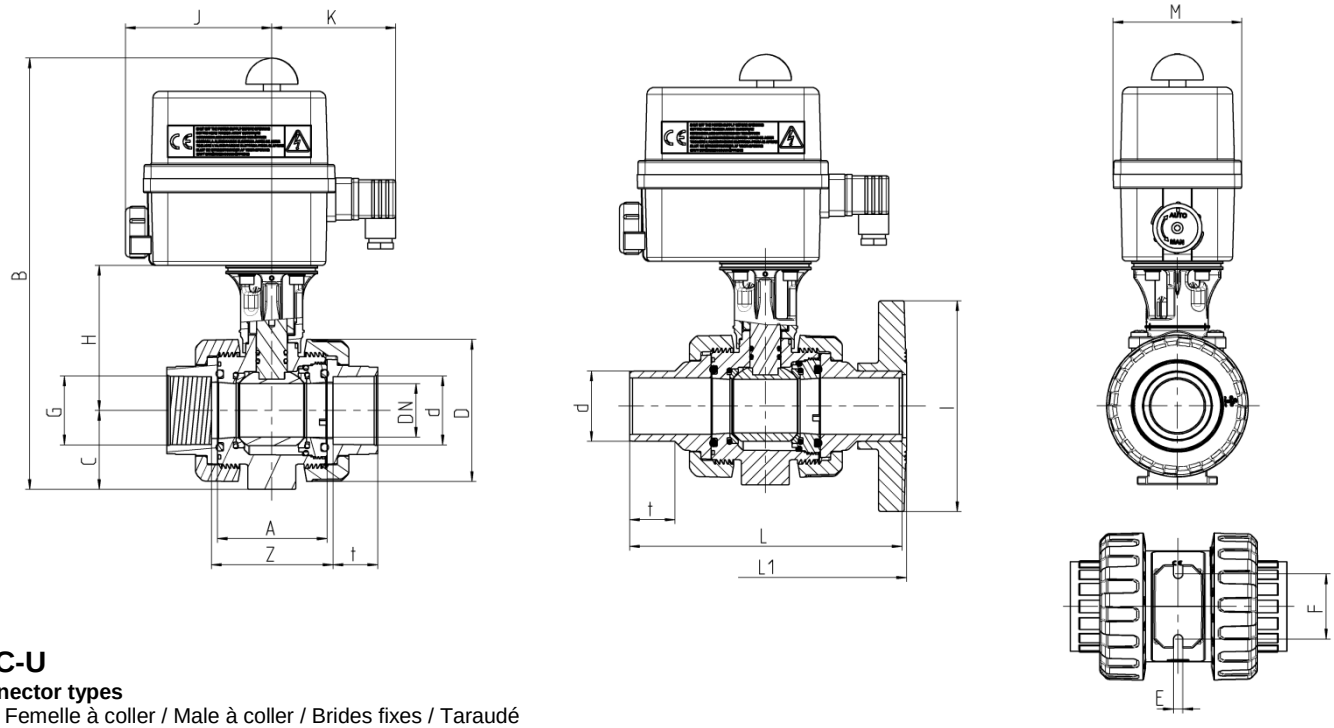

PVC-U
Connector types
PVC Femelle à coller / Male à coller / Brides fixes / Taraudé

DN	10	15	20	25	32	40	50
d	16	20	25	32	40	50	63
ISO flange type	F04	F04	F04	F04	F05	F05	F05
G TSO[1]	3/8”	1/2”	3/4”	1”	1 1/4”	1 1/2”	2”
A	45	45	53,5	54	62	78	87
B	260	260	272,5	278	295	306	320,5
C	33	33	40	43	51	56	64
D	55,5	55,5	62	70	84	101	115
E	5,5	5,5	5,5	6,5	6,5	6,5	6,5
F	34	34	36	38	40	45	50
H	80	80	85,5	88	97	103	109,5
I	-	97	105	125	140	150	165
J	90	90	90	90	90	90	90
K	107	107	107	107	107	107	107
t SSO[2]	16	16,5	19,5	23	26,5	31,5	38,5
t SSP[3]	17	16,5	19,5	23	26,5	31,5	38,5
Z SSO[2]	51	50	59,5	60	68,5	86	98
Z TSO[1]	48	50	60	60	68	87	98
L SSP[3]	98	123,5	143,5	153,5	173,5	193,5	223,5
L1 FF[4]	-	130	150	160	180	200	230
M	92	92	92	92	92	92	92

Dimensions en mm

[1] TSO = Taraudé
[2] SSO = Femelle à coller
[3] SSP = Male à coller
[4] FF = Brides fixes
-

© Praher Kunststofftechnik GmbH DB/EV/DEEN/14/03/334 Subject to changes without prior notice!

Robinet tournant sphèrique M1
Commande par actionneur électrique ER *Plus*

Diagrammes:

Perte de charge

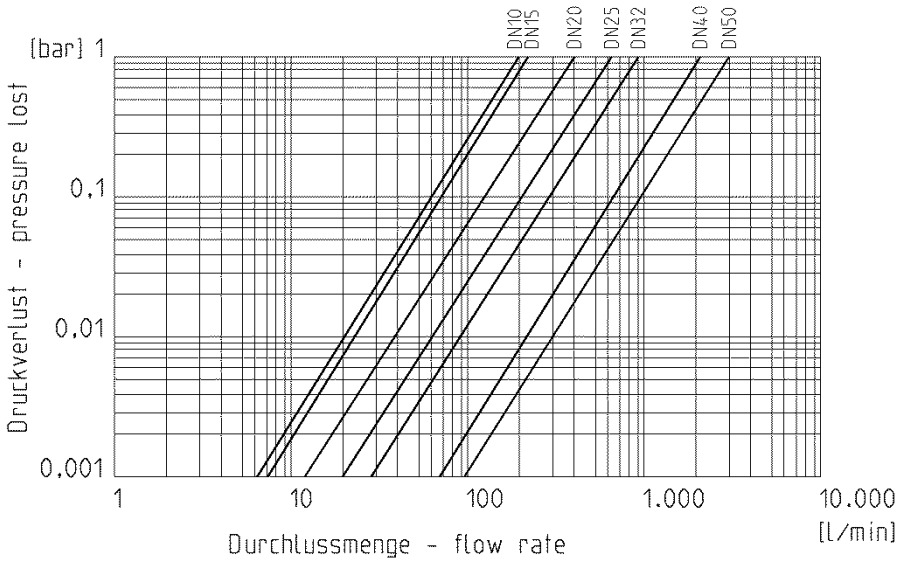

Courbe de débit

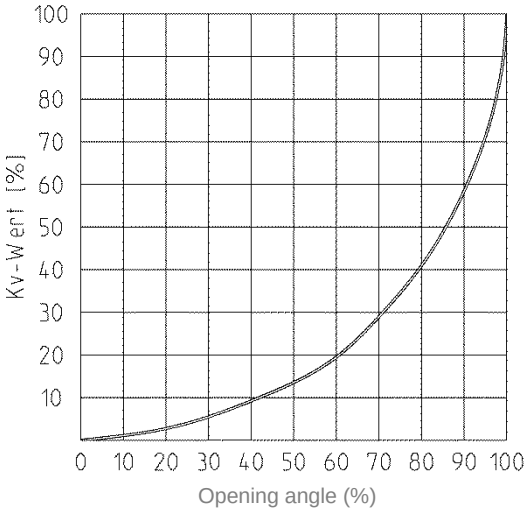

Cv / Coefficient de débit

Perte de charge	DN10	DN15	DN20	DN25	DN32	DN40	DN50
0,001 bar	6,2	7,1	12,6	19,9	28,4	67	94,2
1 bar	198	225	400	630	900	2120	3000

Données en l/min (PN16 Pipe)

Couple de manoeuvre

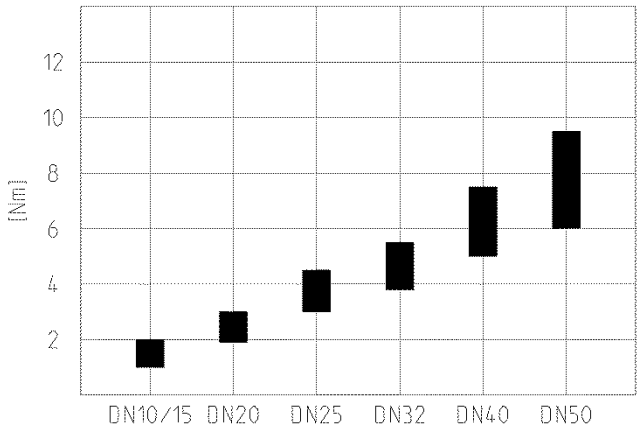

Pression – température

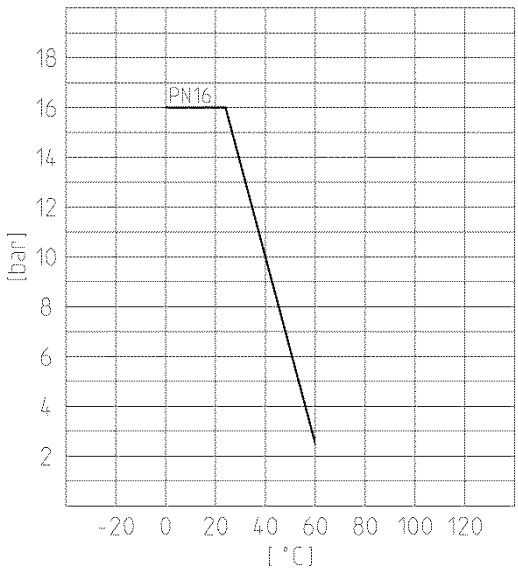

© Praher Kunststofftechnik GmbH DB/EV/DEEN/14/03/334 Subject to changes without prior notice!

Robinet tournant sphèrique M1
Commande par actionneur électrique ER *Plus*

Nomenclature :

01. Robinet tournant sphèrique
02. Entretoise d'accouplement *(materiau: PA-GF)*
03. Visserie
04. Boulonnerie hexagonale
05. Rondelles dentées
06. Axe de liaison *(materiau : PA-GF)*
07. Actionneur Valpes

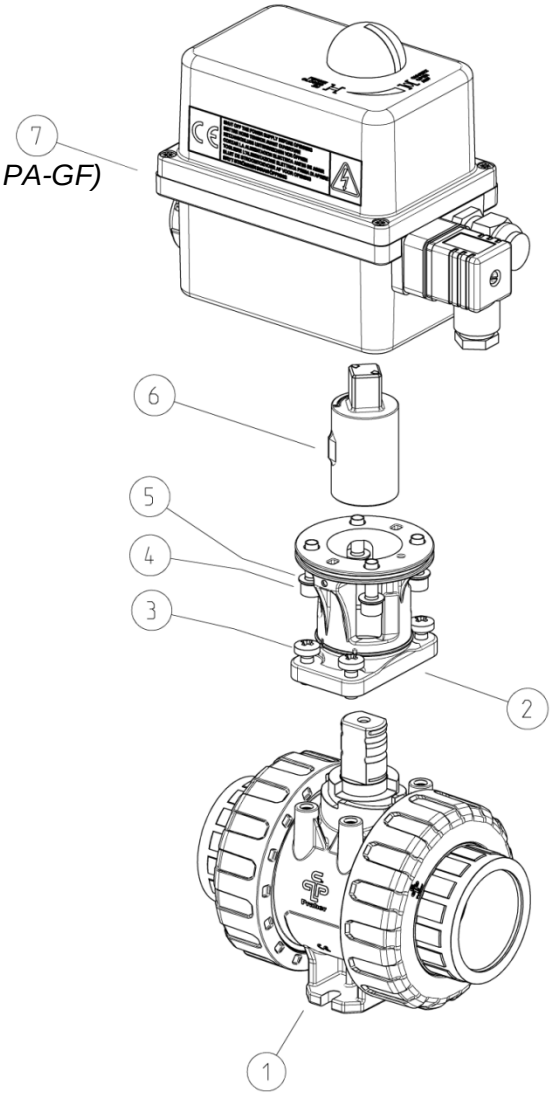

Possibilités de montage multiples :

- Assemblage sur rail

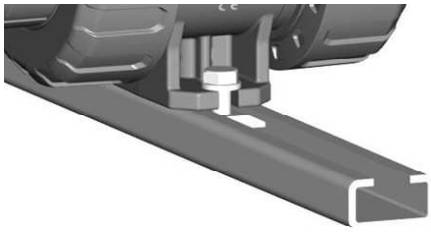

- Fixation sur panneau ou entretoise

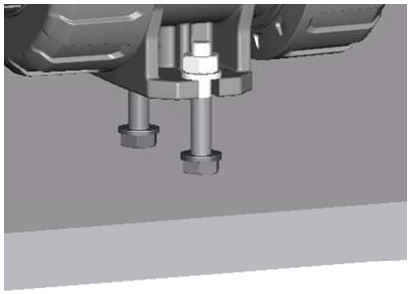

- Fixation sur support béton (sol, murale)
(Visserie adaptée conseilée)

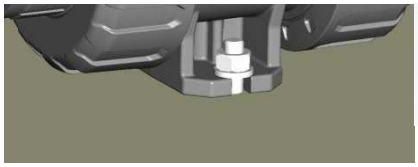


© Praher Kunststofftechnik GmbH DB/EV/DEEN/14/03/334 Subject to changes without prior notice!

Robinet tournant sphèrique M1
Commande par actionneur électrique ER *Plus*

Données techniques :

Actionneur Electrique	
Type	ER+10 et ER+20
Couple Max	10 et 20 Nm
Voltages	15 à 30 et 100 à 240 V AC 12 à 48 et 100 à 350 V DC
Temps de manoeuvre	12s
Power	15W
Fixation ISO	F03-F04-F05
Fin de course (4)	2 switch préajustés (Controle moteur)
	2 pour retour d'information (O / F)
Facteur de marche	50%
Angle de rotation	90°
Protection	IP66
Température	Ambiante : -10°C à +55°C
Poids	1 kg
Options	Système de sécurité, Positionnement, 3ème position…

Schémas de cablage :

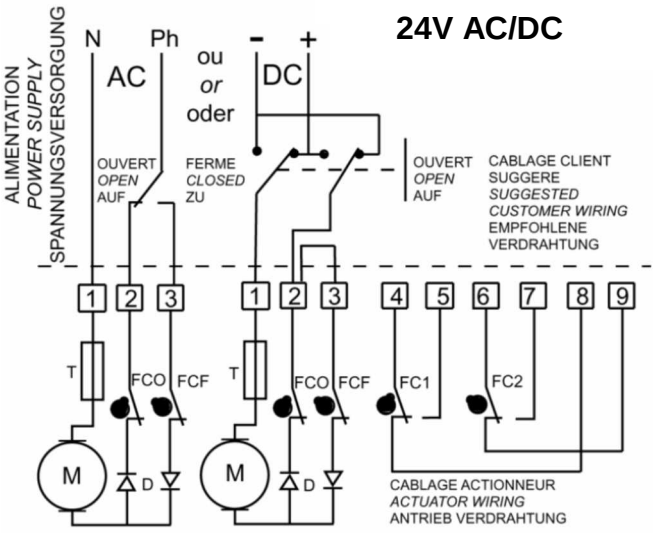

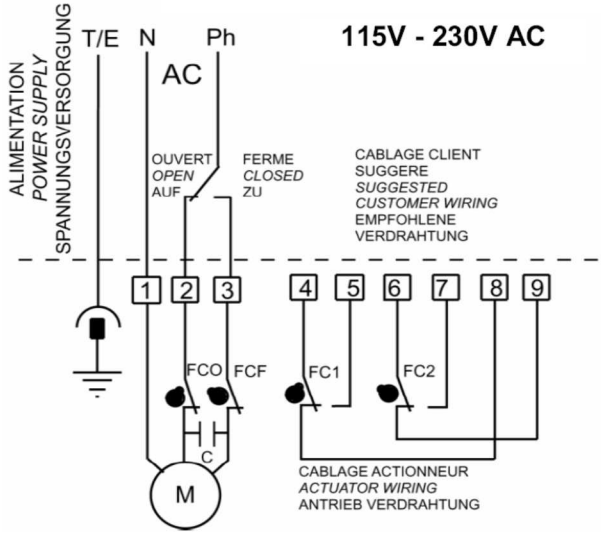

© Praher Kunststofftechnik GmbH DB/EV/DEEN/14/03/334 Subject to changes without prior notice!

Robinet tournant sphèrique M1
Commande par actionneur électrique ER *Plus*

Accessoires

Réhausse / Platine adaptable

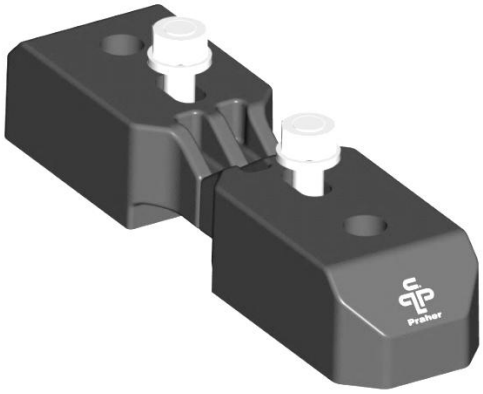

Atouts techniques:

- Usage pour différentes fixations :
  - Sol, mur, scellement
  - Panneau ,rail, plaque…
  - Connexion par brides
- Alésage pour douilles filetées

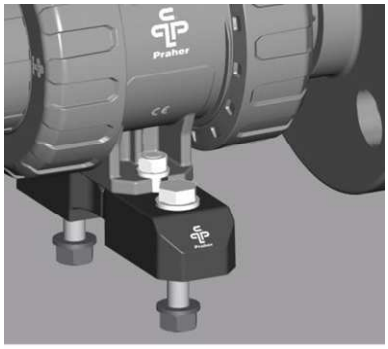



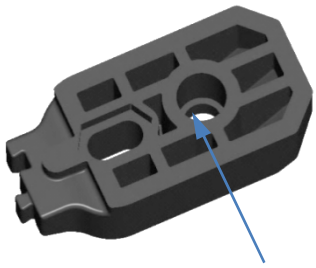

Alésage pour insertion de douilles métallique filetées

Dimensions:

Fixation

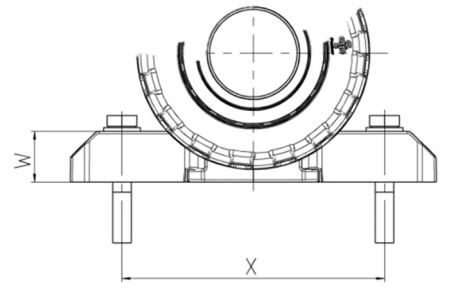

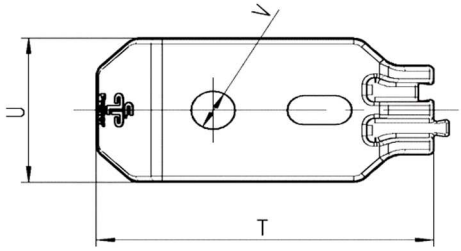

Réhaussement

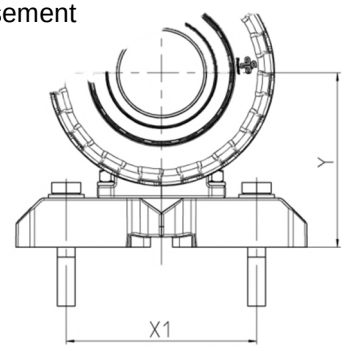

© Praher Kunststofftechnik GmbH DB/EV/DEEN/14/03/334 Subject to changes without prior notice!

Robinet tournant sphèrique M1
Commande par actionneur électrique ER *Plus*

Dimensions en mm

DN d	10 16	15 20	20 25	25 32	32 40	40 50	50 63
T	54	54	54	65	65	65	65
U	25	25	25	32	32	32	32
V	6,5	6,5	6,5	8,5	8,5	8,5	8,5
W	16	16	16	22	22	22	22
X	90	90	94	107	109	114	119
X1	70	70	70	85	85	85	85
Y	49	49	56	65	73	78	86

© Praher Kunststofftechnik GmbH DB/EV/DEEN/14/03/334 Subject to changes without prior notice!