WOLF

Energiesparen und Klimaschutz serienmäßig

Preisliste

Ersatzteile Wand-Heizsysteme

Ausgabe 2014











DIE FABRIK DES JAHRES
Global Excellence in Operations
Produktion A.T. KEARNEY

Fabrik des Jahres 2011 - „Hervorragende Montage“

Ersatzteile für

Gasbrennwertthermen (GB-E , GB-EK / TGB-11 , TGB-20 , TGB-K-20)	7
Gasbrennwertthermen (TGB-40 , TGB-60)	27
Gasbrennwertthermen (CGB-11 , CGB-20 , CGB-K-20 , CGB-24 , CGB-K-24)	37
Gasbrennwert-Zentrale stehend (CGS-20/160 , CGS-24/200)	51
Gasbrennwert-Zentrale stehend (CSZ-11/300 , CSZ-20/300 , CSZ-24/300)	67
Gasbrennwert-Zentrale wandhängend (CGW-11/100 , CGW-20/120 , CGW-24/140)	75
Gasbrennwertthermen (CGB-2-14 , CGB-2-20 , CGB-2K-20 , CGB-2-24 , CGB-2K-24)	93
Gasbrennwert-Zentrale stehend (CGS-2-14/120L , CGS-2-20/160L, CGS-2-24/200L)	105
Gasbrennwert-Zentrale stehend (CSZ-2-14/300R , CSZ-2-20/300R , CSZ-2-24/300R)	117
Gasbrennwert-Zentrale wandhängend (CGW-2-14/100L , CGW-2-20/120L , CGW-2-24/140L)	125
Gasbrennwertthermen (CGB-35 , CGB-50 , CGB-K-40-35)	137
Gasbrennwertthermen (CGB-75 , CGB-100)	149
Gasheizwertthermen (GU-E/GU-EK , GG-E/GG-EK)	171
Gasheizwertthermen (GU-1E/GU-1EK , GG-1E/GG-1EK)	183
Gasheizwertthermen raumluftabhängig (GU-2E-(S)/GU-2EK-(S) , TGU/TGU-K)	195
Gasheizwertthermen raumluftunabhängig (GG-2E-(S)/GG-2EK-(S) , TGG/TGG-K)	215
Gasheizwertthermen raumluftunabhängig (CGG-1K-24/28)	235
Gasheizwertthermen raumluftabhängig (CGU-2 / CGU-2K)	245
Gasheizwertthermen raumluftunabhängig (CGG-2 / CGG-2K)	263
Speicherwassererwärmer für Thermen (SW-70 , FSW-70 , CSW-70 , SW-120 , CSW-120 , TSW-120)	280
Zubehör (Luft-Abgassystem , Abgasrohr)	288
Numerische Auflistung (Artikelnummern mit Seitenangabe, EAN Nummer, Bezeichnung , Preisgruppe PG)	307

Inhaltsverzeichnis

TopCom, -S GB-E, GB-E-S, GB-EK, GB-EK-S, TGB-11, TGB-20, TGB-K-20	Gasbrennwert-Heizth., Gasbrennwert-Kombith. ab Baujahr Juni 1997 bis Jan. 2006	7
TopCom TGB-40, TGB-60	Gasbrennwert-Heizthermen ab Baujahr August 2001 bis Februar 2006	27
Comfort Line CGB-11, CGB-20, CGB-K-20, CGB-24, CGB-K-24	Gasbrennwertthermen ab Baujahr April 2003	37
Comfort Line CGS-20/160, CGS-24/200	Gasbrennwert-Zentrale stehend mit emailli. Schichtensp. CGS-20/160 ab Bj. 04/03, CGS-24/200 ab Bj. 02/06	51
Comfort Line (Hinweis: Therme siehe Abschnitt CGB) CSZ-11/300, CSZ-20/300, CSZ-24/300	Gasbrennwert-Solar-Zentrale in Modulbauweise ab Baujahr April 2009	67
Comfort Line CGW-11/100, CGW-20/120, CGW-24/140	Gasbrennwert-Zentrale wandh. mit Edelstahl-Schichtensp. CGW-11/100 ab 08/09, CGW-20/120 ab 06/04, CGW-24/140 ab	75
Comfort Line CGB-2-14, CGB-2-20, CGB-2K-20, CGB-2-24, CGB-2K-24	Gasbrennwertthermen ab Baujahr September 2013	93
Comfort Line CGS-2-14/120L , CGS-2-20/160L, CGS-2-24/200L	Gasbrennwert-Zentrale stehend mit emailli. Schichtensp. ab Baujahr September 2013	105
Comfort Line (Hinweis: Therme siehe Abschnitt CGB-2) CSZ-2-14/300R, CSZ-2-20/300R, CSZ-2-24/300R	Gasbrennwert-Solar-Zentrale in Modulbauweise ab Baujahr September 2013	117
Comfort Line CGW-2-14/100L, CGW-2-20/120L, CGW-2-24/140L	Gasbrennwert-Zentrale wandh. mit Edelstahl-Schichtensp. ab Baujahr September 2013	125
Comfort Line CGB-35, CGB-50, CGB-K-40-35	Gasbrennwert-Heizthermen, Gasbrennwert-Kombithermen CGB-35/50 ab Bj. 05/05, CGB-K-40-35 ab Bj. 04/06	137
Comfort Line CGB-75/100 bis Herstellnummer 0438 538993	Gasbrennwert-Heizthermen ab Baujahr Juli 2006 bis Okt. 2008	149
Gasheizwertthermen, raumluftabhängig GU-E-18, GU-E-24, GU-EK-18, GU-EK-24	Heizthermen, Kombithermen ab Baujahr April 1994 bis Juni 1999	171
Gasheizwertthermen, raumluftunabhängig GG-E-18, GG-E-24, GG-EK-18, GG-EK-24	Heizthermen, Kombithermen ab Baujahr April 1994 bis Juni 1999	177
Gasheizwertthermen, raumluftabhängig GU-1E-18, GU-1E-24, GU-1EK-18, GU-1EK-24	Heizthermen, Kombithermen GU-1E ab Bj. 09/95 bis 06/99, GU-1EK ab Bj. 06/95 bis 06/99	183
Gasheizwertthermen, raumluftunabhängig GG-1E-18, GG-1E-24, GG-1EK-18, GG-1EK-24	Heizthermen, Kombithermen GG-1E ab Bj. 09/95 bis 06/99, GG-1EK ab Bj. 06/95 bis 06/99	189
Gasheizwert-Heizthermen, raumluftabhängig GU-2E/GU-2EK/GU-2E-S/GU-2EK-S	Gasheizwert-Kombithermen, raumluftabhängig GU-2E/EK 07/99-05/01, GU-2E-S 06/01-03/09, GU-2EK-S 06/00-	195
Gasheizwert-Heizthermen, raumluftunabhängig GG-2E/GG-2EK/GG-2E-S/GG-2EK-S	Gasheizwert-Kombithermen, raumluftunabhängig GG-2E/EK 07/99-05/01, GG-2E-S 06/01-03/09, GG-2EK-S 06/00-	215
Gasheizwert-Kombithermen, raumluftunabhängig CGG-1K-24/28 (Exporttherme)	 ab Baujahr Februar 2007	235
Gasheizwert-Heizthermen, raumluftabhängig CGU-2/CGU-2K	Gasheizwert-Kombithermen, raumluftabhängig ab Baujahr August 2008	245
Gasheizwert-Heizthermen, raumluftunabhängig CGG-2/CGG-2K	Gasheizwert-Kombithermen, raumluftunabhängig ab Baujahr November 2008	263
Speicher-Wassererwärmer SW-70	 bis Baujahr Mai 2001	280
Luft-Abgassystem DN96/63	Brennwert bis Baujahr Februar 2008	288
Numerische Auflistung Artikelnummernzuordnung mit Seitenverweise	EAN-Nummer Preisgruppe (PG), Bezeichnung	307

Füllseite COB 01_10_2c_Fach 18.11.13 14:32 Seite 1

WOLF

Energiesparen und Klimaschutz serienmäßig

Öl-Brennwertkessel COB:
Auf die Zukunft, fertig, los!





NEU! Jetzt bis 40 kW für größere Projekte.
In bewährter Wolf-Qualität.

TopCom, -S
Gasbrennwert-Heizth., Gasbrennwert-Kombith.

GB-E, GB-E-S, GB-EK, GB-EK-S, TGB-11, TGB-20, TGB-K-20
ab Baujahr Juni 1997 bis Jan. 2006

Chassis / Verkleidung

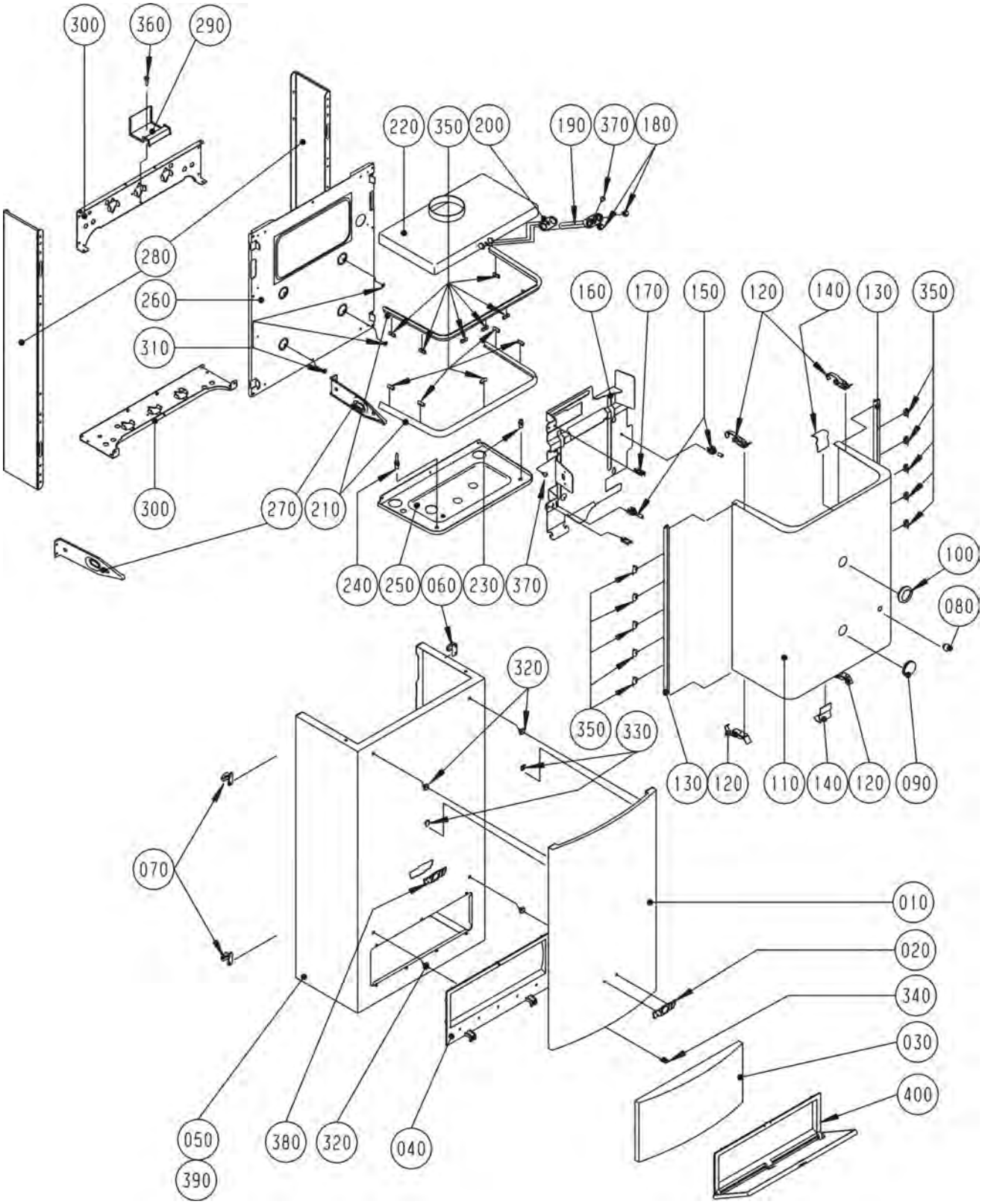

TopCom, -S
Gasbrennwert-Heizth., Gasbrennwert-Kombith.

GB-E, GB-E-S, GB-EK, GB-EK-S, TGB-11, TGB-20, TGB-K-20
ab Baujahr Juni 1997 bis Jan. 2006

Pos.	Benennung	Art.-Nr.	GB-E-11 bis KW 16/2001	GB-E(-S)-20 bis KW 16/2001	GB-EK(-S)-20 bis KW 16/2001	GB-E-S-20 ab KW 16/2001	GB-EK-S-20 ab KW 16/2001	TGB-11 ab KW 16/2001	TGB-20 ab KW 16/2001	TGB-K-20 ab KW 16/2001	PG
10	Designelement	86 01 703						X	X	X	**42**
20	Firmenschild Wolf geclipst, gebogen	17 20 636						X	X	X	**7**
30	Regelungsklappe	17 10 201						X	X	X	**14**
40	Rahmen für Regelungsklappe	17 10 227						X	X	X	**16**
50	Verkleidung komplett	86 01 938						X	X	X	**52**
60	Einhängeklammer rechts für Verkleidung	34 79 951	X	X	X	X	X	X	X	X	**5**
70	Einhängeklammer links für Verkleidung	34 79 950	X	X	X	X	X	X	X	X	**5**
80	Verschlussstopfen für Messöffnung (5St.) (ersetzt Art.-Nr. 17 20 100)	86 02 156	X	X	X	X	X	X	X	X	**5**
90	Dichtstopfen D=37	39 03 141	X	X	X	X	X	X	X	X	**5**
100	Schauglas für Brennraumgehäuse rund	20 00 018	X	X	X	X	X	X	X	X	**14**
100	Schauglas für Brennraumgehäuse oval	20 00 016	X	X	X	X	X	X	X	X	**14**
110	Gesamtmontage Brennraumgehäuse Verkleidung	86 03 182	X	X	X	X	X	X	X	X	**28**
120	Spannverschluss Brennraumgehäuse	34 00 054	X	X	X	X	X	X	X	X	**5**
130	Dichtschnur selbstklebend LG.540mm (seitlich)	39 10 083	X	X	X	X	X	X	X	X	**4**
140	Positionierwinkel Brennraumgehäuse	86 00 096	X	X	X	X	X	X	X	X	**3**
150	Kabelzugentlastung	27 65 300	X	X	X	X	X	X	X	X	**12**
160	Systemplatte	86 00 676	X	X	X	X	X	X	X	X	**29**
170	Kabelbaumführung	27 92 112	X	X	X	X	X	X	X	X	**3**
180	Schraubstopfen für Prüfnippel	17 20 102	X	X	X	X	X	X	X	X	**4**
190	Bimsch-Prüfnippel	26 00 201	X	X	X	X	X	X	X	X	**17**
200	Dichtung für Bimsch-Prüfnippel	39 03 142	X	X	X	X	X	X	X	X	**3**
210	Dichtschnur selbstklebend Länge 788 mm (oben/unten)	39 10 084	X	X	X	X	X	X	X	X	**5**
220	Oberteil Brennraumgehäuse	86 00 678	X	X	X	X	X	X	X	X	**15**
230	Prüfnippel R 1/8 mit Mutter, Abgas	24 25 046	X	X	X	X	X	X	X	X	**5**
240	Prüfnippel mit Schlauchanschluss	24 25 049	X	X	X	X	X	X	X	X	**9**
250	Unterteil Brennraumgehäuse	86 00 677	X	X	X	X	X	X	X	X	**12**
260	Montageplatte	86 00 679	X	X	X	X	X	X	X	X	**16**
270	Haltebügel für Regelung	86 00 018	X	X	X	X	X	X	X	X	**4**
280	Wandrahmen Seitenteil RAL 9006	86 01 695	X	X	X	X	X	X	X	X	**18**
290	Halterung Ausdehnungsgefäß	86 00 015	X	X	X	X	X	X	X	X	**4**
300	Konsole für Einhängewinkel	86 00 013	X	X	X	X	X	X	X	X	**9**
310	Einhängebolzen kurz (Distanzring für Montage Systemplatte GB)	34 00 010	X	X	X	X	X	X	X	X	**3**
320	Clip Designelement	34 79 908						X	X	X	**2**
330	Steckklammer für Designelement	34 79 929						X	X	X	**1**
340	Verriegelung für Regelungsklappe	17 10 228						X	X	X	**6**
360	Blechschraube 5x25	34 50 935	X	X	X	X	X	X	X	X	**1**
370	Blechschraube 3x13	34 18 602	X	X	X	X	X	X	X	X	**2**
380	Firmenschild Wolf geklebt	17 20 639	X	X	X	X	X				**7**
390	Verkleidung komplett	86 01 936	X	X	X	X	X				**51**
400	Regelungsrahmen/Abdeckung	17 10 106	X	X	X	X	X				**18**
	Regler DWTK	27 33 066	X	X	X	X	X	X	X	X	**84**
	DWTM Witterungsgeführter Regler mit Mischersteuerung	27 33 065	X	X	X	X	X	X	X	X	**78**
	DWT Witterungsgeführter digitaler Temperaturregler	27 33 064	X	X	X	X	X	X	X	X	**61**

TopCom, -S
Gasbrennwert-Heizth., Gasbrennwert-Kombith.

GB-E, GB-E-S, GB-EK, GB-EK-S, TGB-11, TGB-20, TGB-K-20
ab Baujahr Juni 1997 bis Jan. 2006

Pos.	Benennung	Art.-Nr.	GB-E-11 bis KW 16/2001	GB-E(-S)-20 bis KW 16/2001	GB-EK(-S)-20 bis KW 16/2001	GB-E-S-20 ab KW 16/2001	GB-EK-S-20 ab KW 16/2001	TGB-11 ab KW 16/2001	TGB-20 ab KW 16/2001	TGB-K-20 ab KW 16/2001	PG
	DRT Digitaler Raumtemperaturregler	27 33 063	X	X	X	X	X	X	X	X	**44**
	Hochtemperatur-Dichtschnur	16 41 400	X	X	X	X	X	X	X	X	**5**

Energiesparen und Klimaschutz serienmäßig

Wolf - das Unternehmen

Wärme im Winter, Frische im Sommer - angenehmes Klima für jede Jahreszeit zu schaffen, das ist unsere Aufgabe. Heiz-, Klima-, Lüftungs- und Solartechnik von Wolf stehen im Dienst des Menschen und seiner Umwelt.

Die Wolf GmbH ist einer der führenden Anbieter der Klima- und Heizungsbranche. Beginn einer rasanten Entwicklung in die Spitze der europäischen Gebäudetechnik war zunächst die Klima- und Lüftungstechnik. Opernhäuser, Flughäfen, Sportstadien und Bürogebäude sind mit Klima- und Lüftungsgeräten von Wolf ausgerüstet.
Der Einstieg in die Heiztechnik in den achtziger Jahren war ein bedeutender Meilenstein in der erfolgreichen Geschichte des Unternehmens. Umweltfreundliche und wirtschaftliche Heizprodukte von Wolf haben sich schnell als Markenfabrikate mit anspruchsvoller Qualität etabliert. Produktion und Service auf höchstem Niveau sind die Grundlage dafür.



Die Kompetenzmarke für Energiesparsysteme

TopCom, -S
Gasbrennwert-Heizthermen, Gasbrennwert-Kombithermen

GB-E, GB-E-S, GB-EK, GB-EK-S, TGB-11, TGB-20, TGB-K-20
ab Baujahr Juni 1997 bis Jan. 2006

Brennkammer

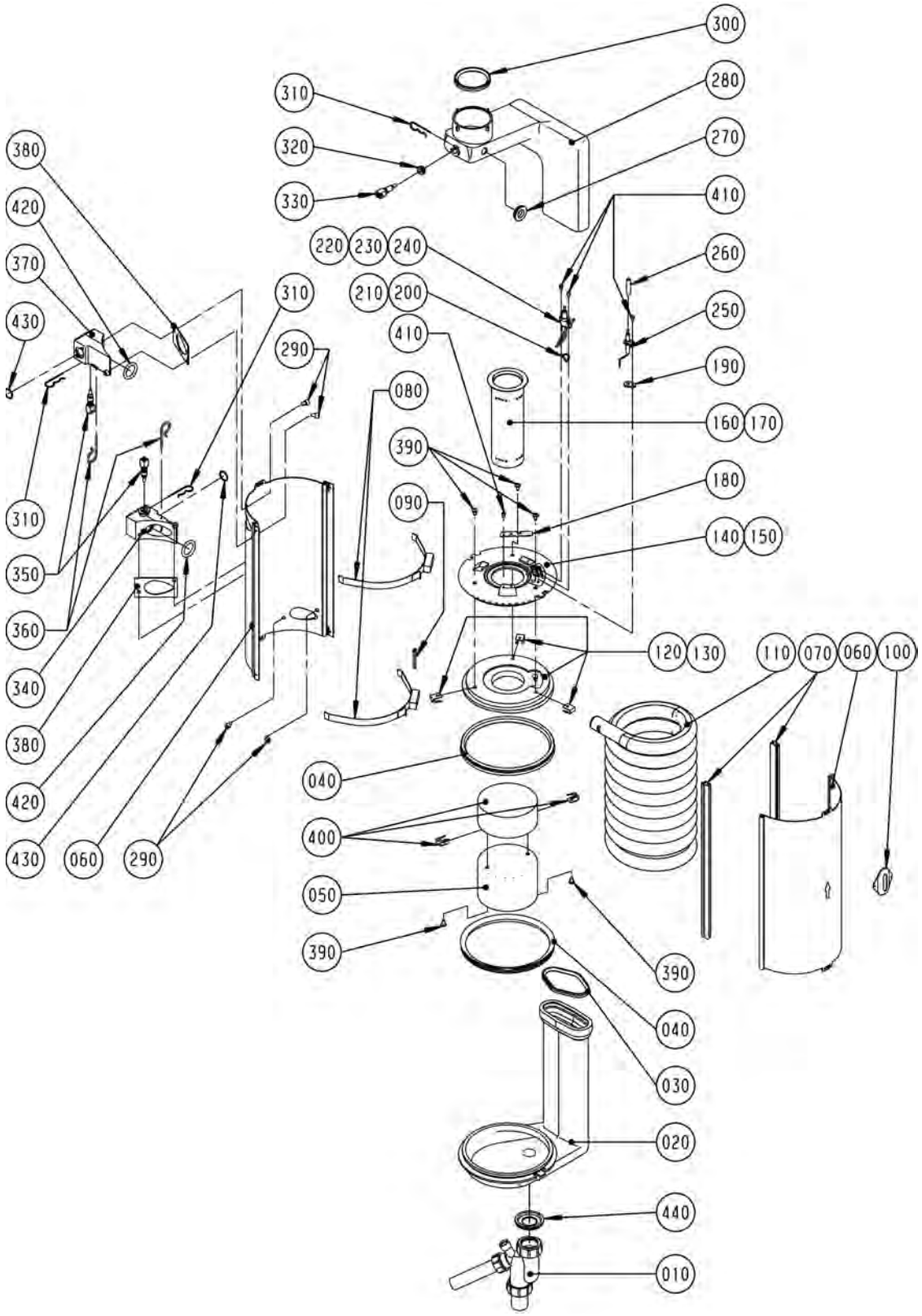

TopCom, -S
Gasbrennwert-Heizthermen, Gasbrennwert-Kombithermen

GB-E, GB-E-S, GB-EK, GB-EK-S, TGB-11, TGB-20, TGB-K-20
ab Baujahr Juni 1997 bis Jan. 2006

Pos.	Benennung	Art.-Nr.	GB-E-11 bis KW 16/2001	GB-E(-S)-20 bis KW 16/2001	GB-EK(-S)-20 bis KW 16/2001	GB-E-S-20 ab KW 16/2001	GB-EK-S-20 ab KW 16/2001	TGB-11 ab KW 16/2001	TGB-20 ab KW 16/2001	TGB-K-20 ab KW 16/2001	PG
10	Siphon komplett mit Kondensatschlauch	20 11 006	X	X	X	X	X	X	X	X	**17**
20	Brennkammer Unterteil (vor KW 7/98 nur mit Pos. 280)	17 20 574	X	X	X	X	X	X	X	X	**47**
30	Dichtung für Abgasrohr (ersetzt Art.-Nr. 39 03 144)	86 02 132	X	X	X	X	X	X	X	X	**6**
40	Brennkammerdichtung oben/unten(2 Stück) (ersetzt Art.-Nr. 39 03 125)	86 02 133	X	X	X	X	X	X	X	X	**23**
50	Brennkammertopf mit Isolierung für GB (Isolierung 50 mm hoch)	26 00 092	X	X	X	X	X	X	X	X	**31**
60	Brennkammermantel Komplett	86 01 712	X	X	X	X	X	X	X	X	**42**
70	Brennkammerdichtung seitlich (2 Stück) (ersetzt Art.-Nr. 39 03 126)	86 02 134	X	X	X	X	X	X	X	X	**25**
80	Spannverschluss mit Spannbänder	34 00 042	X	X	X	X	X	X	X	X	**13**
90	Sicherungssplint 2,5x28 (ersetzt Art.-Nr. 34 60 024)	86 02 149	X	X	X	X	X	X	X	X	**3**
100	Schauglas komplett	20 00 019	X	X	X	X	X	X	X	X	**14**
110	Heizwasserwärmetauscher beschichtet (ersetzt Art.Nr. 29 00 050)	86 12 540	X	X	X	X	X	X	X	X	**54**
120	Isolierung Brennkammeroberteil ab BJ 06/2001 (ersetzt Art.-Nr. 16 22 556)	86 02 258				X	X	X	X	X	**30**
130	Isolierung Brennkammeroberteil bis BJ 05/01 (ersetzt Art.-Nr. 16 22 550)	86 01 868	X	X	X						**30**
140	Brennkammeroberteil ab KW 16/01	17 20 584				X	X	X	X	X	**39**
160	Rundbrenner aus Edelstahl	28 00 055		X	X	X	X		X	X	**41**
170	Rundbrenner Edelstahl 11KW	28 00 057	X					X			**41**
180	Verdrehsicherung	34 00 039	X	X	X	X	X	X	X	X	**5**
190	Dichtung für Überwachungselektrode (ersetzt Art.-Nr. 39 03 150)	86 02 137	X	X	X	X	X	X	X	X	**5**
200	Dichtung für Zündelektrode (ersetzt Art.-Nr. 39 03 158)	86 02 599				X	X	X	X	X	**5**
210	Dichtung für Zündelektrode bis BJ 05/01 (ersetzt Art.-Nr. 39 03 151)	86 02 140	X	X	X						**5**
220	Zündelektrode (ersetzt Art.-Nr. 27 96 269, 27 96 268, 86 02 530) Rechteckige Grundplatte	86 03 061				X	X	X	X	X	**16**
230	Zündelektrode mit Dichtung bis BJ 05/01 (ersetzt Art.-Nr. 27 96 261) Ausführung Erdgas E und LL	86 01 899	X	X	X						**18**
240	Zündelektrode mit Dichtung bis BJ 05/01 (ersetzt Art.-Nr. 27 96 263) Ausführung Flüssiggas	86 01 901	X	X	X						**18**
250	Überwachungselektrode (Set) (ersetzt Art.-Nr. 27 96 262)	86 01 900	X	X	X	X	X	X	X	X	**14**
260	Schlauch L=35	27 96 289	X	X	X	X	X	X	X	X	**4**
270	Dichtungsmanschette für Prüfnippel	39 03 143	X	X	X	X	X	X	X	X	**5**
280	Abgasrohr	17 20 573	X	X	X	X	X	X	X	X	**44**
290	Zylinderschraube M6x10	34 50 951	X	X	X	X	X	X	X	X	**1**
300	Dichtung für Übergang LAS (ersetzt Art.-Nr. 39 03 146)	86 02 136	X	X	X	X	X	X	X	X	**6**
310	Federstecker für VL/RL-Fühler (ersetzt Art.-Nr. 34 00 041)	86 02 166	X	X	X	X	X	X	X	X	**12**
320	Dichtungsmanschette für Abgasfühler	39 03 145	X	X	X	X	X	X	X	X	**5**
330	Abgasfühler (ersetzt Art.-Nr. 86 01 884)	27 41 053	X	X	X	X	X	X	X	X	**24**
340	Anschlussstück unten für HWWT	17 20 572	X	X	X	X	X	X	X	X	**27**
350	Vorlauf-/Rücklauffühler (2 Stück) (ersetzt Art.-Nr. 27 41 052)	86 01 883	X	X	X	X	X	X	X	X	**33**
360	Federstecker für HWWT-NUT (ersetzt Art.-Nr. 34 00 040)	86 02 167	X	X	X	X	X	X	X	X	**12**
370	Anschlussstück oben für HWWT	17 20 576	X	X	X	X	X	X	X	X	**27**
380	SET GB Dichtung für Anschlussstück (ersetzt Art.-Nr. 39 03 102) (2 Stück enthalten)	86 13 710	X	X	X	X	X	X	X	X	**6**
390	Blechschraube 5x13	34 50 020	X	X	X	X	X	X	X	X	**2**
400	Isolierung für Brennkammertopf (ersetzt Art.-Nr. 16 22 551)	86 01 869	X	X	X	X	X	X	X	X	**27**

TopCom, -S
Gasbrennwert-Heizthermen, Gasbrennwert-Kombithermen

GB-E, GB-E-S, GB-EK, GB-EK-S, TGB-11, TGB-20, TGB-K-20
ab Baujahr Juni 1997 bis Jan. 2006

Pos.	Benennung	Art.-Nr.	GB-E-11 bis KW 16/2001	GB-E(-S)-20 bis KW 16/2001	GB-EK(-S)-20 bis KW 16/2001	GB-E-S-20 ab KW 16/2001	GB-EK-S-20 ab KW 16/2001	TGB-11 ab KW 16/2001	TGB-20 ab KW 16/2001	TGB-K-20 ab KW 16/2001	PG
410	Zylinderschraube M4x8-1.4301	34 50 956	X	X	X	X	X	X	X	X	**1**
420	O-Ring für Wärmetauscher 26x5 (10Stück) (ersetzt Art.-Nr. 39 03 011)	86 01 928	X	X	X	X	X	X	X	X	**18**
430	O-Ring für Verrohrung Heizwasser 18x2 (Satz = 10 Stück) (ersetzt Art.-Nr. 39 03 012)	86 02 165	X	X	X	X	X	X	X	X	**15**
440	Dichtungsmanschette für Kondensatablauf	39 03 120	X	X	X	X	X	X	X	X	**6**
	Dichtring D80 mm für Abgasrohr (5 St.)	39 03 139	X	X	X	X	X	X	X	X	**13**
	Umrüstset für GB-Zündsystem (ersetzt Art.-Nr. 17 20 577) Brennkammeroberteil Druckguss bis KW 16/2001	86 01 946	X	X	X						**45**
	Demontagewerkzeug für GB-Wärmetauscher	86 10 767	X	X	X	X	X	X	X	X	**45**
	Silikonfett 10 Gramm-Tube (ersetzt Art.-Nr. 35 00 104)	86 02 264	X	X	X	X	X	X	X	X	**13**
	Wartungsset für Gasbrennwertthermen bis 25 kW (nicht für CGB,CGS, C G W)	86 02 306	X	X	X	X	X	X	X	X	**100**
	Reinigungsbürste Kunststoff PA für Brennwerttherme	24 83 609	X	X	X	X	X	X	X	X	**100**
	Silikonspray Berusil P 140, 300 ml	35 01 566	X	X	X	X	X	X	X	X	**100**
	Hochtemperatur-Dichtschnur	16 41 400	X	X	X	X	X	X	X	X	**5**

WOLF

Energiesparen und Klimaschutz serienmäßig

Ihr kompetenter Systempartner für Heiz-, Klima-, Lüftungs-, und Solartechnik





TopCom, -S
Gasbrennwert-Heizthermen, Gasbrennwert-Kombithermen

GB-E, GB-E-S, GB-EK, GB-EK-S, TGB-11, TGB-20, TGB-K-20
ab Baujahr Juni 1997 bis Jan. 2006

Gas-Luft-Verbund

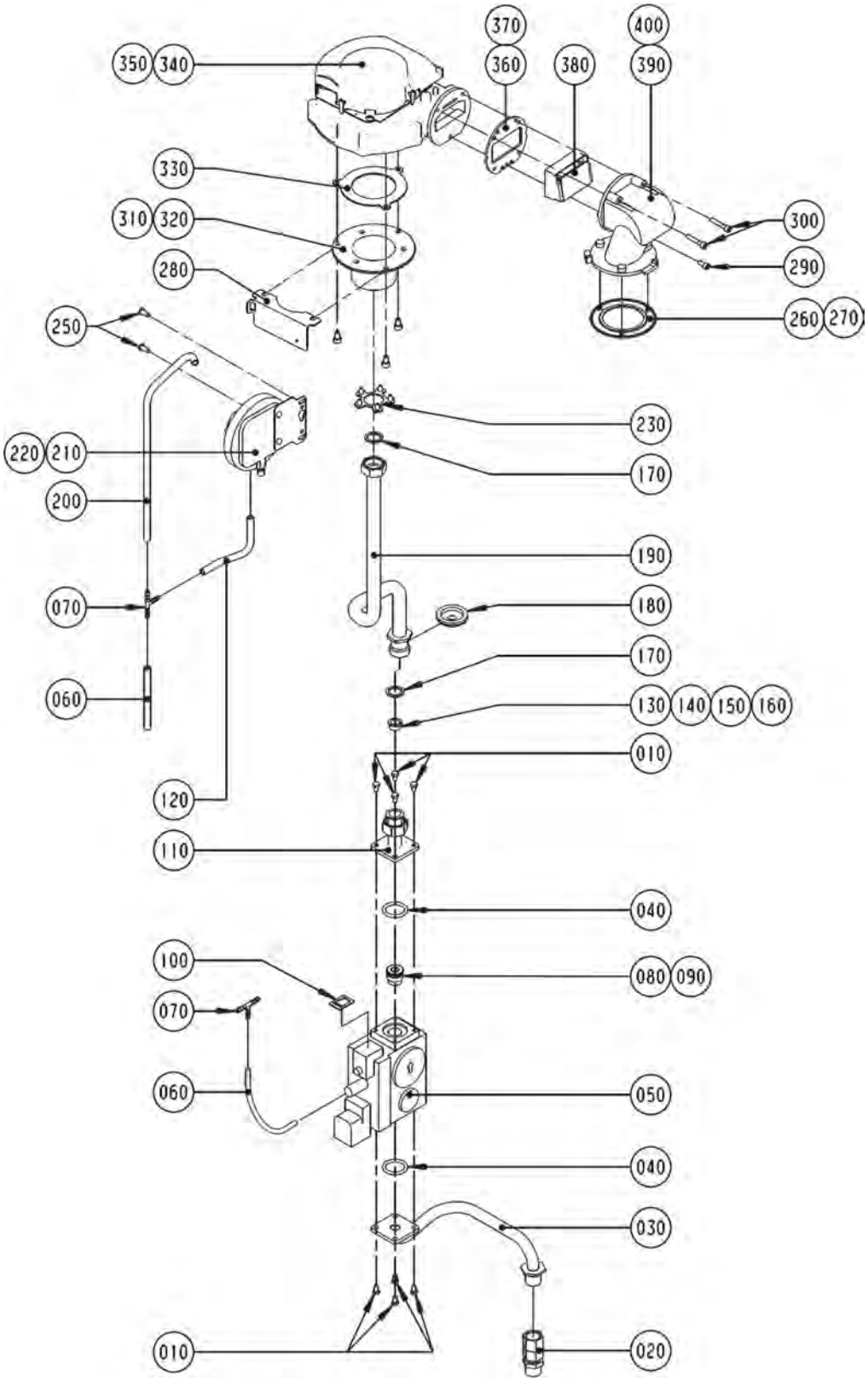

TopCom, -S
Gasbrennwert-Heizthermen, Gasbrennwert-Kombithermen

GB-E, GB-E-S, GB-EK, GB-EK-S, TGB-11, TGB-20, TGB-K-20
ab Baujahr Juni 1997 bis Jan. 2006

Pos.	Benennung	Art.-Nr.	GB-E-11 bis KW 16/2001	GB-E(-S)-20 bis KW 16/2001	GB-EK(-S)-20 bis KW 16/2001	GB-E-S-20 ab KW 16/2001	GB-EK-S-20 ab KW 16/2001	TGB-11 ab KW 16/2001	TGB-20 ab KW 16/2001	TGB-K-20 ab KW 16/2001	PG
10	Sechskantschraube M5x10-8.8	34 10 039	X	X	X	X	X	X	X	X	**1**
20	Anschlussteil Gaseintritt	20 11 029	X	X	X	X	X	X	X	X	**14**
30	Verrohrung Gaseintritt Z. Gaskombiventil	20 11 041	X	X	X	X	X	X	X	X	**16**
40	O-Ring für GaskombiV. D 34x26x4(10St.) (ersetzt Art.-Nr. 39 03 010, 87 50 014)	86 02 163	X	X	X	X	X	X	X	X	**15**
50	Gaskombiventil (Set) Sit 822 Novamix (ersetzt Art.-Nr. 27 96 106)	86 01 436	X	X	X	X	X	X	X	X	**45**
60	Anschlussschlauch Silikon L=280mm	27 96 287	X	X	X	X	X	X	X	X	**4**
70	T-Schlauchverbindungsstutzen	20 22 030	X	X	X	X	X	X	X	X	**4**
80	Drosseleinsatz Gaskombiventil D=7mm Erdgas	27 96 103	X					X			**8**
90	Drosseleinsatz Gaskombiventil D=4mm Flüssiggas	27 96 102	X					X			**8**
100	Dichtung GKV für Stecker 3-polig	39 03 147	X	X	X	X	X	X	X	X	**4**
110	Verrohrung Gaskombiventil zu Brenner unten	20 11 040	X	X	X	X	X	X	X	X	**9**
120	Anschlussschlauch Silikon L=120mm	27 96 285	X	X	X	X	X	X	X	X	**4**
130	Gasdrosselblende grün 430 (ersetzt Art.-Nr. 17 20 523)	86 10 878	X					X			**3**
140	Gasdrosselblende gelb 660 (ersetzt Art.- Nr. 86 02 142) für Erd- u. Flüssiggas im LB 2	17 20 521	X	X	X	X	X	X	X	X	**5**
150	Gasdrosselblende Weiß (ersetzt Art.- Nr. 86 02 143) nur bei Erdgas LL	17 20 522		X	X	X	X		X	X	**3**
160	Gasdrosselblende rot 510 (ersetzt Art.- Nr. 86 02 141) nur bei Flüssiggas	17 20 520		X	X	X	X		X	X	**5**
170	Flachdichtung 24x17x2,3/4" (10Stk.) (ersetzt Art.-Nr. 39 01 030)	86 01 930	X	X	X	X	X	X	X	X	**9**
180	Dichtungsmanschette für Verrohrung	39 00 005	X	X	X	X	X	X	X	X	**5**
190	Verrohrung Gaskombiventil zu Brenner oben	20 11 201	X	X	X	X	X	X	X	X	**16**
200	Anschlussschlauch Silikon 340mm	27 96 284	X	X	X	X	X	X	X	X	**4**
210	Differenzdruckwächter 20/60 Pa (ersetzt Art.- Nr. 86 02 526)	27 99 156	X					X			**24**
220	Differenzdruckwächter 45/105 Pa (ersetzt Art.- Nr. 86 01 919)	27 99 155		X	X	X	X		X	X	**24**
230	Abdeckung Mischkammer nur für Leistungsbereich 1	39 03 149	X					X			**4**
240	Zylinderschraube M6x10	34 50 952	X	X	X	X	X	X	X	X	**1**
250	Blechschraube 5x13	34 50 020	X	X	X	X	X	X	X	X	**2**
260	Brennerdichtung ab 11/99 für Druckgussadapter (1 Stück) (ersetzt Art.-Nr. 39 03 127) (3 Noppen)	86 01 933	X	X	X	X	X	X	X	X	**18**
270	Brennerdichtung bis 10/99 (2 Stück) (ersetzt Art.-Nr. 39 03 121) bis Herstellmonat 10/99	86 01 932		X	X						**18**
280	Montagewinkel für Zündtrafo (bei GB-E-11 nicht vorhanden)	86 01 575	X	X	X	X	X	X	X	X	**6**
290	Zylinderschraube M5x12-8.8	8110185366	X	X	X	X	X	X	X	X	**1**
300	Zylinderschraube M5x30-8.8	8110186449	X	X	X	X	X	X	X	X	**1**
310	Mischkammer Druckguss	17 20 587	X					X			**21**
320	Mischkammer	17 20 589		X	X	X	X		X	X	**21**
330	Mischkammerdichtung (ersetzt Art.-Nr. 39 03 100)	86 02 135	X	X	X	X	X	X	X	X	**5**
340	Ventilator mit Drei-Loch-Flansch ab 11/99 (ersetzt Art.- Nr. 86 02 542)	21 00 012	X	X	X	X	X	X	X	X	**53**
350	Ventilator bis Herstellmonat 10/99 (ersetzt Art.- Nr. 86 01 880) bis Herstellmonat 10/99	21 00 010		X	X						**53**
360	Dichtung für Ventilatorflansch (ab 11/99)(ersetzt Art.-Nr. 39 03 162)	86 02 138	X	X	X	X	X	X	X	X	**6**
370	Dichtung für Ventilatorflansch bis 10/99 (ersetzt Art.-Nr. 39 03 101) bis Herstellmonat 10/99	86 02 139		X	X						**6**

TopCom, -S
Gasbrennwert-Heizthermen, Gasbrennwert-Kombithermen

GB-E, GB-E-S, GB-EK, GB-EK-S, TGB-11, TGB-20, TGB-K-20
ab Baujahr Juni 1997 bis Jan. 2006

Pos.	Benennung	Art.-Nr.	GB-E-11 bis KW 16/2001	GB-E(-S)-20 bis KW 16/2001	GB-EK(-S)-20 bis KW 16/2001	GB-E-S-20 ab KW 16/2001	GB-EK-S-20 ab KW 16/2001	TGB-11 ab KW 16/2001	TGB-20 ab KW 16/2001	TGB-K-20 ab KW 16/2001	PG
380	Rückstromklappe komplett bei TGB-11 Ausf. Erdg. Klappe ausgeb.	17 20 590	X	X	X	X	X	X	X	X	**11**
390	Übergangsrohr für Rückstromklappe	17 20 578	X	X	X	X	X	X	X	X	**21**
400	Umbausatz Rückstromklappe (ersetzt Art.-Nr. 17 20 570) ersetzt Art.-Nr. 1720570	86 02 519		X	X						**78**
	Umrüstsatz T...GB-11 . von Erdgas E/H/LL (Leistungsber.2) oder Flüssiggas P (Leistungsber.2) auf Erdgas E/H/LL (Leistungsber.1)	86 01 306	X					X			**24**
	Umrüstsatz T...GB-11 . von Erdgas E/H/LL (Leistungsber.1) oder Flüssiggas P (Leistungsber.2) auf Erdgas E/H/LL (Leistungsber.2)	86 01 307	X					X			**24**
	Umrüstsatz T...GB-11 . von Erdgas E/H/LL (Leistungsber.1 oder Leistungsbereich 2) auf Flüssiggas P (Leistungsbereich 2)	86 01 308	X					X			**21**
	Umrüstsatz T...GB-11 . Umrüstsatz von Erdgas E/H/LL (Leistungsbereich 1) auf Erdgas E/H/LL Leistungsbereich 2)	86 01 309	X					X			**14**
	Dichtmanschette Anschlussschlauch	39 00 000	X	X	X	X	X	X	X	X	**5**
	Magnetschalter EV2 für Gaskombiventil (ersetzt Art.-Nr. 27 96 090)	89 02 446	X	X	X	X	X	X	X	X	**17**
	Umbausatz Rückstromklappe (ersetzt Art.-Nr. 17 20 570)	86 02 519		X	X						**78**
	Dichtung für PP-Abgasrohr DN 70	39 10 045	X	X	X			X			**11**
	Dichtung Revisionsdeckel Abgasrohr 87° (T-Stück)	39 10 043	X	X	X			X			**6**
	Dichtung Revisionsdeckel Abgasrohr DN 80-87°	39 10 046	X	X	X			X			**6**
	Dichtungsset für flexibles Abgasrohr DN80	26 51 055	X	X	X			X			**22**
	Umrüstsatz von Erdgas auf Flüssiggas	86 00 853		X	X	X	X		X	X	**26**
	Umrüstsatz von Flüssiggas auf Erdgas	86 00 854		X	X	X	X		X	X	**25**
	Umrüstsatz GB-E/GB-EK/TGK-24 Erdgas E auf Erdgas LL	86 00 862		X	X	X	X		X	X	**13**
	Umrüstsatz GB-E/GB-EK Erdgas LL au Erdgas E	86 00 863		X	X	X	X		X	X	**13**
	Reinigungsbürste Kunststoff PA für Brennwerttherme	24 83 609				X	X		X	X	**100**
	Silikonspray Berusil P 140, 300 ml	35 01 566				X	X		X	X	**100**

WOLF

Energiesparen und Klimaschutz serienmäßig

Wolf macht's rundum leichter.

Systembeispiel Einfamilienhaus Neubau

- Systemkomponente Heizung
  - ComfortLine Gasbrennwertgerät CGB-20
  - Schichtenspeicher BSP mit Frischwasserstation zur Brauchwassererwärmung
  - Regelungssystem WRS mit Bedienmodul BM
- Systemkomponente Solar
  - Sonnenkollektor TopSon F3-1
  - Solarregler SM-1
- Systemkomponente Lüftung
  - Comfort-Wohnungs-Lüftung CWL



Die Kompetenzmarke für Energiesparsysteme

TopCom, -S
Gasbrennwert-Heizthermen

GB-E, GB-E-S, TGB-11, TGB-20
ab Baujahr Juni 1997 bis Jan. 2006

Verrohrung Heizthermen (Achtung: Verrohrung Kombithermen siehe folgende 2 Seiten)

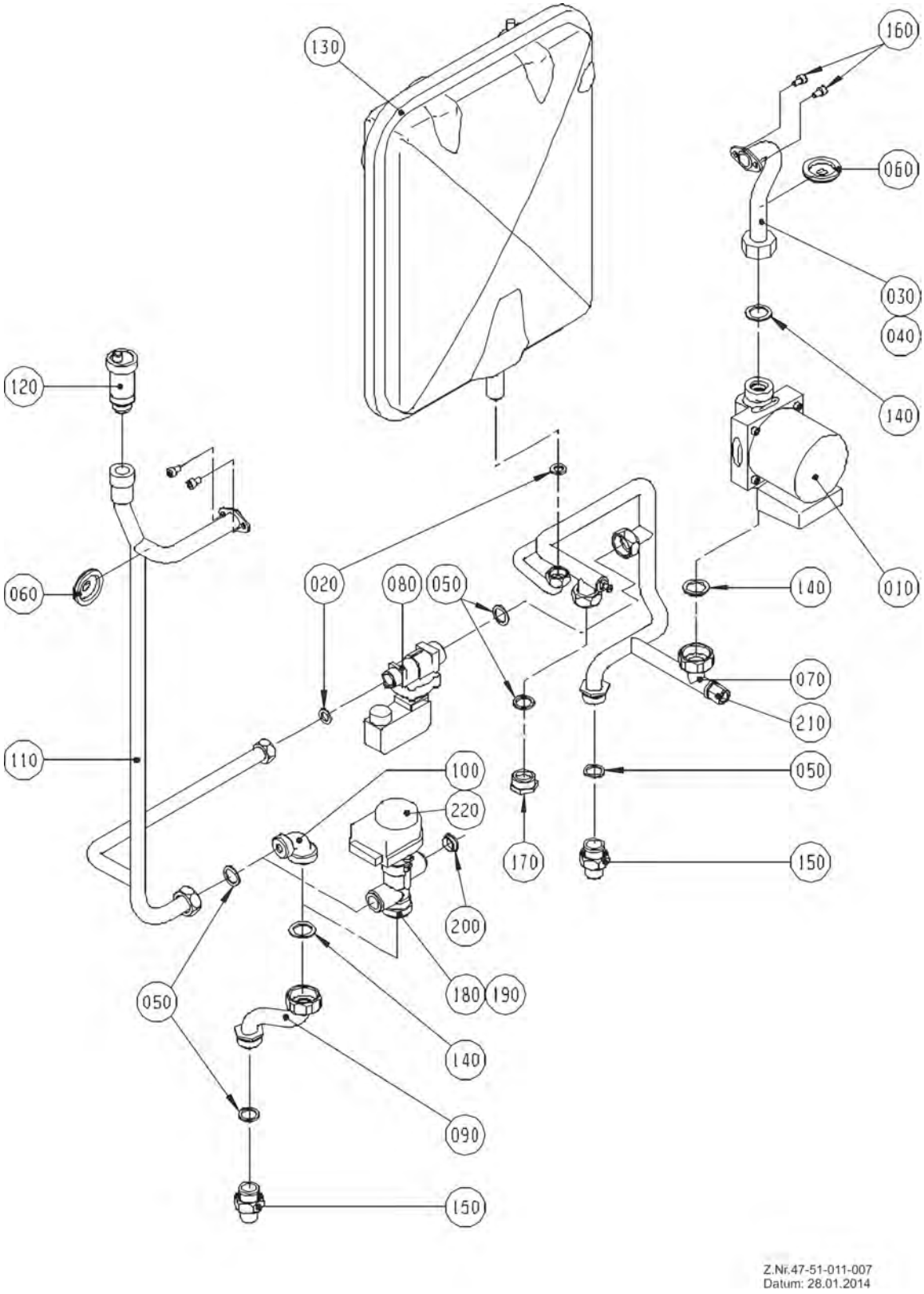

TopCom, -S
Gasbrennwert-Heizthermen

GB-E, GB-E-S, TGB-11, TGB-20
ab Baujahr Juni 1997 bis Jan. 2006

Pos.	Benennung	Art.-Nr.	GB-E-11 bis KW 16/01	GB-E(-S)-20 bis KW 16/01	GB-E-S-20 ab KW 16/01	TGB-11 ab KW 16/01	TGB-20 ab KW 16/01	PG
10	Heizkreispumpe Grundfoss UPS 15-50/60 (ersetzt Art.- Nr. 86 01 874)	20 15 110	X	X	X	X	X	**45**
16	Zylinderschraube M6x10	34 50 952			X	X	X	**1**
20	Flachdichtung D18,5x11x2,1/2" (10St) (ersetzt Art.-Nr. 39 03 020)	86 01 929	X	X	X	X	X	**9**
30	Verrohrung Heizkreispumpe zu Heizwasserwärmetauscher für Brennwerttherme	20 11 202	X	X				**16**
40	Verrohrung HK-Pumpe zu HWWT	20 11 208			X	X	X	**16**
50	Flachdichtung 24x17x2,3/4" (10Stk.) (ersetzt Art.-Nr. 39 01 030)	86 01 930	X	X	X	X	X	**9**
60	Dichtungsmanschette für Verrohrung	39 00 005	X	X	X	X	X	**5**
70	Verrohrung HWR/HKP/WWT	20 11 207	X	X	X	X	X	**30**
80	Strömungswächter (ersetzt Art.-Nr. 27 91 100)	86 01 888	X	X	X	X	X	**28**
90	Verrohrung umsch.Ventil-Heizw-3WV zu Vorlauf (S-Rohr)	20 11 043	X	X	X	X	X	**13**
100	Verrohrung Bogen statt 3WV	20 11 090	X	X	X	X	X	**14**
110	Verrohrung HWWT zu 3WV	20 11 203	X	X	X	X	X	**23**
120	Automatisches Entlüftungsventil 1/2" (ersetzt Art.-Nr. 20 11 001)	86 01 870	X	X	X	X	X	**13**
130	Ausdehnungsgefäß (12 Liter)	20 20 000	X	X	X	X	X	**37**
140	Flachdichtung 30x21x2,1 (10 Stk.) (ersetzt Art.-Nr. 39 03 022)	86 01 931	X	X	X	X	X	**9**
150	Anschlussset Gaseintritt Heizwasservor- und Rücklauf (Satz)	86 00 065	X	X	X	X	X	**20**
160	Zylinderschraube M6x10	34 50 952	X	X				**1**
170	Blindstopfen für Verrohrung	20 11 091	X	X	X	X	X	**6**
180	3-Wege-Umschaltventil federgedämpft (ersetzt Art.-Nr. 27 99 224) (ab 2001)	27 99 225			X	X	X	**38**
190	3-Wege-Ventil mit Adapterplatine (bestehend aus Art.-Nr. 27 99 225 und 27 99 148) . (bis 2001)	86 01 950	X	X				**41**
210	Rückschlagventil 1/4" für Heizkreismanometer	20 11 902	X	X	X	X	X	**8**
220	Motor für 3-Wege-Umschaltventil	27 44 052			X	X	X	**27**
	Dichtungsmanschette geschlossen ab 06/01	39 00 016			X	X	X	**5**
	Dichtungsmanschette D 4,8	39 00 011	X	X				**5**

TopCom, -S
Gasbrennwert-Kombithermen

GB-EK, GB-EK-S, TGB-K-20
ab Baujahr Juni 1997 bis Jan. 2006

Verrohrung Kombithermen (Achtung: Verrohrung Heizthermen siehe Vorderseite)

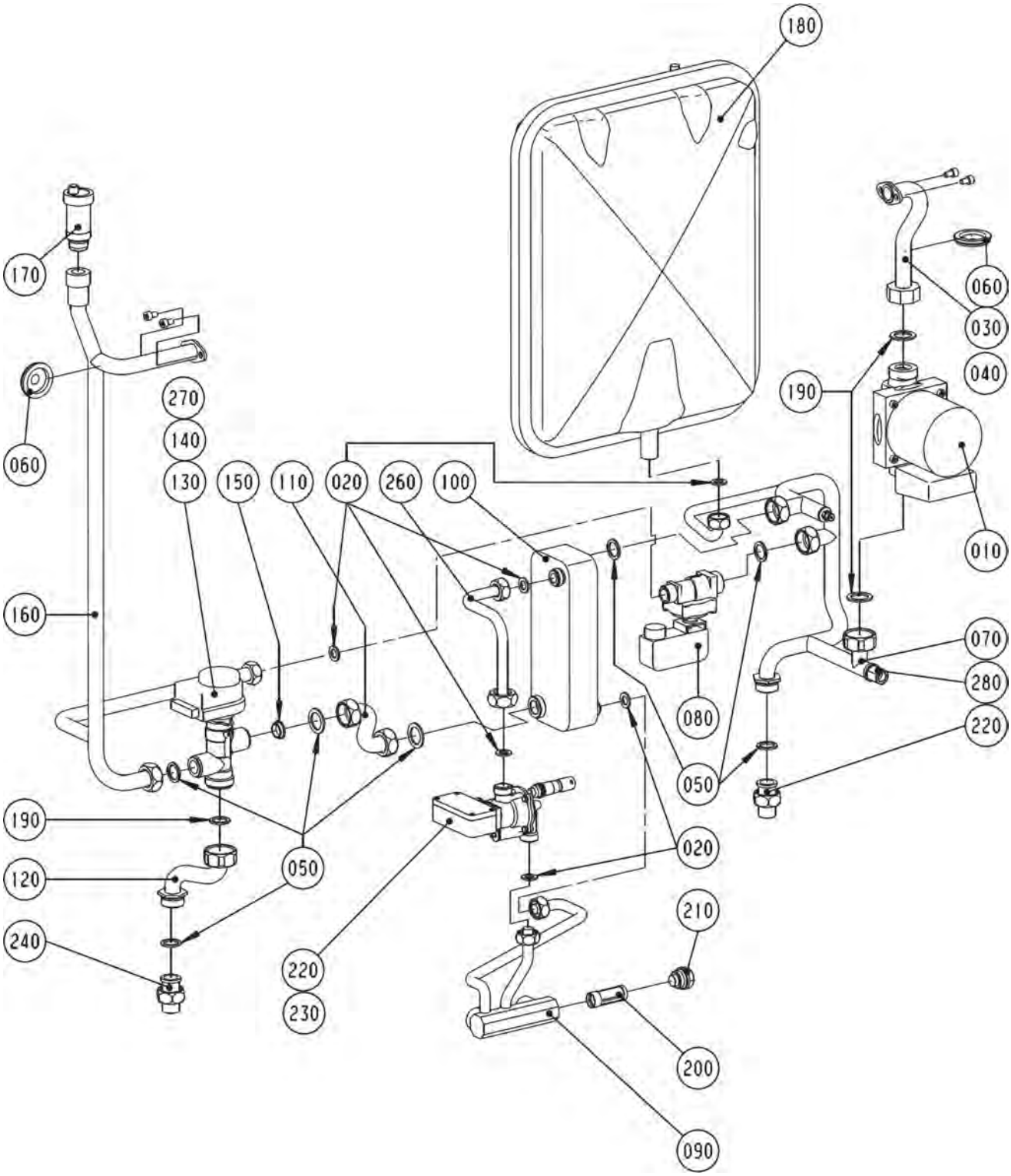

TopCom, -S
Gasbrennwert-Kombithermen

GB-EK, GB-EK-S, TGB-K-20

ab Baujahr Juni 1997 bis Jan. 2006

Pos.	Benennung	Art.-Nr.	GB-EK(-S)-20 bis KW 16/2001	GB-EK-S-20 ab KW 16/2001	TGB-K-20 ab KW 16/2001	PG
10	Heizkreispumpe Grundfoss UPS 15-50/60 (ersetzt Art.- Nr. 86 01 874)	20 15 110	X	X	X	**45**
20	Flachdichtung D18,5x11x2,1/2" (10St) (ersetzt Art.-Nr. 39 03 020)	86 01 929	X	X	X	**9**
30	Verrohrung Heizkreispumpe zu Heizwasserwärmetauscher für Brennwerttherme	20 11 202	X			**16**
30	Verrohrung HK-Pumpe zu HWWT	20 11 208			X	**16**
40	Verrohrung HK-Pumpe zu HWWT	20 11 208		X		**16**
50	Flachdichtung 24x17x2,3/4" (10Stk.) (ersetzt Art.-Nr. 39 01 030)	86 01 930	X	X	X	**9**
60	Dichtungsmanschette für Verrohrung	39 00 005	X	X	X	**5**
70	Verrohrung Rücklauf, Pumpe, WWWT, ADG	20 11 184	X	X	X	**30**
80	Strömungswächter (ersetzt Art.-Nr. 27 91 100)	86 01 888	X	X	X	**28**
90	Verrohrung Warmwasser/Kaltwasser kpl. (elektr.3-Wege-Ventil) incl. Pos. 260	20 11 200	X	X	X	**31**
100	Warmwasser-Wärmetauscher	29 00 240	X	X	X	**42**
110	Verrohrung 3WV zu WWT	20 11 205	X	X	X	**16**
120	Verrohrung umsch.Ventil-Heizw-3WV zu Vorlauf (S-Rohr)	20 11 043	X	X	X	**13**
130	3-Wege-Umschaltventil federgedämpft (ersetzt Art.-Nr. 27 99 224) . (ab 2001)	27 99 225		X	X	**38**
140	3-Wege-Ventil mit Adapterplatine (bestehend aus Art.-Nr. 27 99 225 und 27 99 148) . (bis 2001)	86 01 950	X			**41**
160	Verrohrung HWWT zu 3WV	20 11 203	X	X	X	**23**
170	Automatisches Entlüftungsventil 1/2" (ersetzt Art.-Nr. 20 11 001)	86 01 870	X	X	X	**13**
180	Ausdehnungsgefäß (12 Liter)	20 20 000	X	X	X	**37**
190	Flachdichtung 30x21x2,1 (10 Stk.) (ersetzt Art.-Nr. 39 03 022)	86 01 931	X	X	X	**9**
200	Kaltwassersieb (ersetzt Art.-Nr. 20 11 065)	86 02 153	X	X	X	**10**
210	Stopfen Anschlussblock Trinkwasser	20 11 002	X	X	X	**11**
220	Wasserschalter mit Wassermengenregler bei TGU/TGG-K 18 KW, bei GB-EK-S 20 KW, (ersetzt Art.-Nr. 86 01 890)	27 91 112	X	X		**32**
230	Wasserschalter mit Wassermengenregler, bei TGU/TGG-K 24 KW, bei TGB/GB-EK 20 KW , nicht für GB-EK-S-20, (ersetzt Art.-Nr. 86 01 889) .	27 91 110	X		X	**32**
240	Anschlussset Gaseintritt Heizwasservor- und Rücklauf (Satz)	86 00 065	X	X	X	**20**
250	Zylinderschraube M6x10	34 50 952	X	X	X	**1**
260	Verrohrung Kaltwasser	20 11 179	X	X	X	**10**
270	Motor für 3-Wege-Umschaltventil	27 44 052		X	X	**27**
280	Rückschlagventil 1/4" für Heizkreismanometer	20 11 902	X	X	X	**8**
	Dichtungsmanschette geschlossen ab 06/01	39 00 016		X	X	**5**
	Dichtungsmanschette D 4,8	39 00 011	X			**5**

Gasbrennwert-Heizthermen,
Gasbrennwert-Kombithermen

GB-E, GB-E-S, GB-EK, GB-EK-S
ab Baujahr Juni 1997 bis KW 16/2001

Regelung bis Bj. KW 16/2001 (Achtung: ab Bj. KW 16/2001 siehe folgende 2 Seiten)

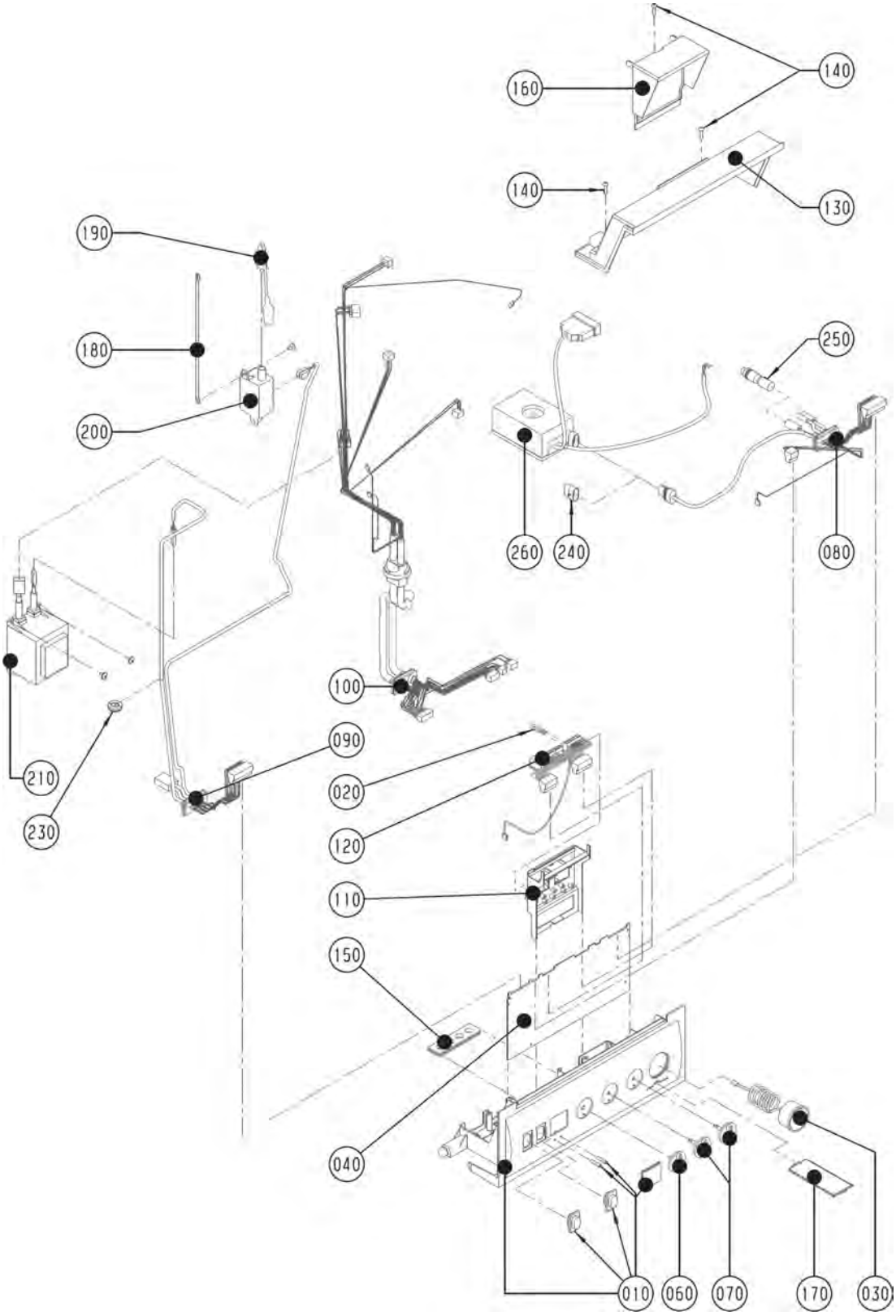

Gasbrennwert-Heizthermen, Gasbrennwert-Kombithermen

GB-E, GB-E-S, GB-EK, GB-EK-S

ab Baujahr Juni 1997 bis KW 16/2001

Pos.	Benennung	Art.-Nr.	GB-E-11 bis KW 16/2001	GB-E(-S)-20 bis KW 16/2001	GB-EK(-S)-20 bis KW 16/2001	PG
10	Regelungsgehäuse Unterteil (ersetzt Art.-Nr. 17 10 100)	17 10 123	X	X	X	**17**
20	Kabelbrücke	86 00 076	X	X	X	**1**
30	Heizkreismanometer 0-4 bar (ersetzt Art.- Nr. 86 01 876)	20 39 061	X	X	X	**19**
40	Regelungsplatine GB-11	27 99 133	X			**66**
40	Regelungsplatine GB-E-20(K) und S-Variante (Ersatz für die Artikel-Nr. 27 99 130, 86 02 147, 27 99 134, 86 02 539)	27 99 137		X	X	**66**
60	Drehknopf Regelung für Programmwahl bis BJ 05/01	17 10 104	X	X	X	**4**
70	Drehknopf Regelung für Temperaturwahl bis BJ 05/01	17 10 105	X	X	X	**4**
80	Kabelsatz III (ers. ArtNr. 86 02 146) (angeschlossen an: Heizkreispumpe bzw. Adapter für 3-Wege-Ventil, Strömungs- wächter, Wasserschalter, 3-Wegeventil)	27 99 087	X	X	X	**31**
90	Kabelsatz I (ersetzt ArtNr 86 02 144) (angeschlossen an: Gaskombiventil)	27 99 085	X	X	X	**30**
100	Kabelsatz II (ersetzt ArtNr 86 02 145) (angeschlossen an: Regelungsplatine, Differenzdruckwächter, Rücklauffühler, Vorlauffühler, Überwachungselektrode, Abgasfühler, Ventilator)	27 99 086	X	X	X	**40**
110	Halter Netzplatine für Regelung	17 10 103	X	X	X	**7**
120	Netzplatine mit Anschlussklemmen (ersetzt Art.-Nr. 86 02 148)	27 99 131	X	X	X	**23**
130	Regelungsgehäuse Oberteil bis 05/01	17 10 101	X	X	X	**8**
140	Schraube 4x16	34 51 005	X	X	X	**3**
150	Kabeldurchführung 4-fach	17 10 021	X	X	X	**5**
160	Klemmkastendeckel für Regelungsgehäuse	17 10 128	X	X	X	**6**
170	Bedienungs-Steckkarte für Regelung	17 10 107	X	X	X	**4**
180	Erdverbindungsleitung	27 99 089	X	X	X	**5**
190	Zündleitung (ersetzt Art.-Nr. 86 01 906, 27 99 090, 27 99 099) (angeschlossen an: Zündelektrode)	86 02 532	X	X	X	**21**
200	Zündeinheit extern (ersetzt Art.-Nr. 27 95 501)	86 01 893	X	X	X	**18**
210	Transformator mit Anschlusskabel (ersetzt Art.-Nr. 86 01 882)	27 40 090	X	X	X	**34**
230	Dichtungsmanschette geschlitzt D 22	39 00 015	X		X	**5**
240	Blindstecker für 3-Wegeumschaltventil	27 99 088		X		**2**
250	Blindstecker für Speicheranschluss (ersetzt Art.-Nr. 27 94 041)	86 02 130	X	X		**8**
260	Adapterplatine für 3-Wege-Umschaltventil federgedämpft (Für Thermen bis Herstellwoche 16/01)	27 99 148	X	X	X	**38**
	Sicherung flink 3,15 A (10 Stück) - alle Thermen (ersetzt Art.-Nr. 27 38 180)	86 01 881	X	X	X	**10**
	Regelungsplatine für GB-E-Kaskade	27 99 132		X		**66**
	Außentemperaturfühler (ersetzt Art.-Nr. 89 02 437)	27 92 021	X	X	X	**100**
	Elektronischer Speicherfühler (2M) mit Stecker, Zuluft- und Lamellenfühler BWL-1(ersetzt Art.-Nr. 86 01 905)	27 99 054	X	X	X	**100**
	Drehknopf für DWT/DRT/DWTM	17 30 175	X	X	X	**4**
	EWT als Ersatzregler	27 92 266	X	X	X	**60**

TopCom, -S
Gasbrennwert-Heizthermen, Gasbrennwert-Kombithermen

GB-E-S, GB-EK-S, TGB-11, TGB-20, TGB-K-20
ab Baujahr KW 16/2001 bis Jan. 2006

Regelung ab Bj. KW 16/2001 (Achtung: bis Bj. KW 16/2001 siehe Vorderseite)

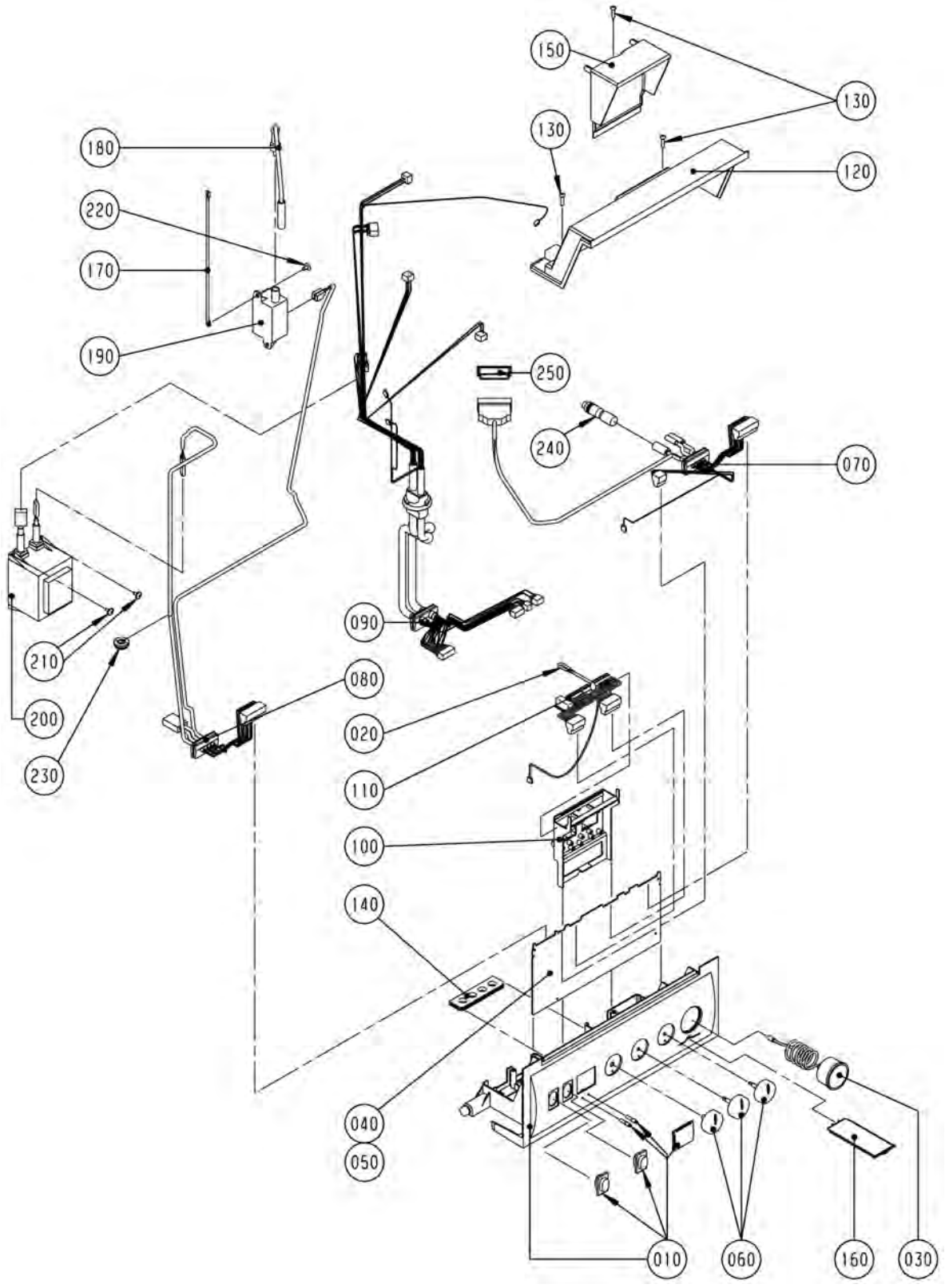

TopCom, -S
Gasbrennwert-Heizthermen, Gasbrennwert-Kombithermen

GB-E-S, GB-EK-S, TGB-11, TGB-20, TGB-K-20
ab Baujahr KW 16/2001 bis Jan. 2006

Pos.	Benennung	Art.-Nr.	GB-E-S-20 ab KW 16/2001	GB-EK-S-20 ab KW 16/2001	TGB-11 ab KW 16/2001	TGB-20 ab KW 16/2001	TGB-K-20 ab KW 16/2001	PG
10	Regelungsgehäuse Unterteil (ersetzt Art.-Nr. 17 10 100)	17 10 123	X	X	X	X	X	**17**
20	Kabelbrücke	86 00 076	X	X	X	X	X	**1**
30	Heizkreismanometer 0-4 bar (ersetzt Art.- Nr. 86 01 876)	20 39 061	X	X	X	X	X	**19**
40	Regelungsplatine (ersetzt Art.- Nr. 86 02 288)	27 99 145			X			**66**
50	Regelungsplatine (ersetzt Art.-Nr. 86 02 287, 27 99 140; 86 02 289)	27 99 142	X	X		X	X	**66**
60	Drehknopfsatz ab BJ 06/01 bestehend aus (Art.-Nr. 17 10 121 + 17 10 122)	17 10 080	X	X	X	X	X	**6**
70	Kabelsatz III (ers. ArtNr. 86 02 536) (angeschlossen an: Heizkreispumpe, Strömungswächter, Wasserschalter, 3-Wegeventil)	27 99 237	X	X	X	X	X	**31**
80	Kabelsatz I (ersetzt ArtNr 86 02 144) . (angeschlossen an: Gaskombiventil, Zündtrafo, Netztrafo)	27 99 085	X	X	X	X	X	**30**
90	Kabelsatz II (ersetzt ArtNr 86 02 145) (angeschlossen an: Regelungsplatine, Differenzdruckwächter,Ventilator, Rücklauffühler, Vorlauffühler, Überwachungselektrode, Abgasfühler)	27 99 086	X	X	X	X	X	**40**
100	Halter Netzplatine für Regelung	17 10 103	X	X	X	X	X	**7**
110	Netzplatine mit Anschlussklemmen (ersetzt Art.-Nr. 86 02 148)	27 99 131	X	X	X	X	X	**23**
120	Regelungsgehäuse Oberteil	17 10 127	X	X	X	X	X	**8**
130	Schraube 4x16	34 51 005	X	X	X	X	X	**3**
140	Kabeldurchführung 4-fach	17 10 021	X	X	X	X	X	**5**
150	Klemmkastendeckel für Regelungsgehäuse	17 10 128	X	X	X	X	X	**6**
160	Bedienungs-Steckkarte für Regelung	17 10 107	X	X	X	X	X	**4**
170	Erdverbindungsleitung	27 99 089	X	X	X	X	X	**5**
180	Zündleitung (ersetzt Art.-Nr. 86 01 906, 27 99 090, 27 99 099) (angeschlossen an: Zündelektrode)	86 02 532	X	X	X	X	X	**21**
190	Zündtrafo (ersetzt Art.-Nr. 86 02 259)	27 95 502	X	X	X	X	X	**18**
200	Transformator mit Anschlusskabel (ersetzt Art.-Nr. 86 01 882)	27 40 090	X	X	X	X	X	**34**
220	Blechschraube mit Scheibe 4,2x9,5	8188470259	X	X	X	X	X	**1**
230	Dichtungsmanschette geschlitzt D 22	39 00 015	X	X	X	X	X	**5**
240	Blindstecker für Speicheranschluss (ersetzt Art.-Nr. 27 94 041)	86 02 130	X		X	X		**8**
250	Blindstecker für 3-Wege-Umschaltventil	27 99 082	X		X	X		**2**
	Sicherung flink 3,15 A (10 Stück) - alle Thermen (ersetzt Art.-Nr. 27 38 180)	86 01 881	X	X	X	X	X	**10**
	Außentemperaturfühler (ersetzt Art.-Nr. 89 02 437)	27 92 021	X	X	X	X	X	**100**
	Elektronischer Speicherfühler (2M) mit Stecker, Zuluft- und Lamellenfühler BWL-1(ersetzt Art.-Nr. 86 01 905)	27 99 054	X	X	X	X	X	**100**
	EWT als Ersatzregler	27 92 266	X	X	X		X	**60**

TopCom
Gasbrennwert-Heizthermen

TGB-40, TGB-60

ab Baujahr August 2001 bis Februar 2006

Chassis / Verkleidung

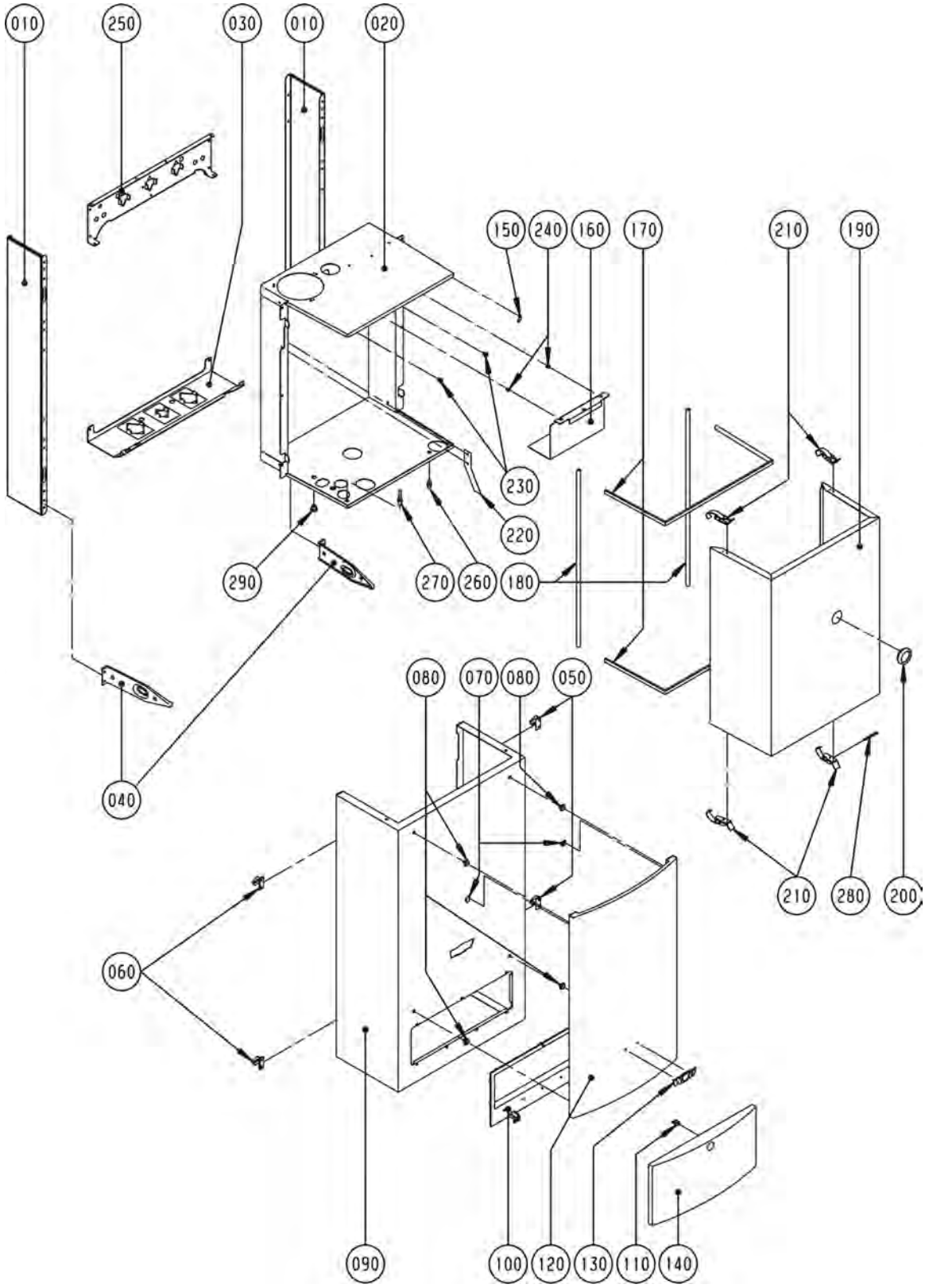

TopCom
Gasbrennwert-Heizthermen

TGB-40, TGB-60

ab Baujahr August 2001 bis Februar 2006

Pos.	Benennung	Art.-Nr.	TGB-40, TGB-60	PG
10	Wandrahmen Seitenteil RAL 9006	86 01 695	X	**18**
20	Rückwand Brennraumgehäuse	86 01 754	X	**33**
30	Konsole	86 01 756	X	**17**
40	Haltebügel für Regelung	86 00 018	X	**4**
50	Einhängeklammer rechts für Verkleidung	34 79 951	X	**5**
60	Einhängeklammer links für Verkleidung	34 79 950	X	**5**
70	Steckklammer für Designelement	34 79 929	X	**1**
80	Clip Designelement	34 79 908	X	**2**
90	Verkleidung komplett	86 01 938	X	**52**
100	Rahmen für Regelungsklappe	17 10 227	X	**16**
100	Schauglas für Brennraumgehäuse oval	20 00 016	X	**14**
110	Verriegelung für Regelungsklappe	17 10 228	X	**6**
120	Designelement	86 01 703	X	**42**
130	Firmenschild Wolf geclipst, gebogen	17 20 636	X	**7**
140	Regelungsklappe	17 10 201	X	**14**
150	Erdungsfahne	27 65 701	X	**2**
160	Strahlungsschutzblech	86 02 282	X	**9**
170	Dichtungsschnur selbstklebend	39 03 135	X	**5**
180	Dichtprofil für Brennraumgehäuse	39 03 134	X	**12**
190	Brennkammer Verkleidung TGB-40/60	86 02 517	X	**29**
200	Schauglas für Brennraumgehäuse rund	20 00 018	X	**14**
210	Spannverschluss Brennraumgehäuse	34 00 054	X	**5**
220	Sicherungsblech für Abgasrohr (verbaut ab Herstellwoche 40/01)	34 79 930	X	**4**
230	Distanzhülse	34 80 092	X	**6**
240	Einhängebolzen kurz (Distanzring für Montage Systemplatte GB)	34 00 010	X	**3**
250	Konsole für Einhängewinkel	86 00 013	X	**9**
260	Prüfnippel R 1/8 mit Mutter, Abgas	24 25 046	X	**5**
270	Prüfnippel mit Schlauchanschluss	24 25 049	X	**9**
280	Sicherungssplint 2,5x28 (ersetzt Art.-Nr. 34 60 024)	86 02 149	X	**3**
290	Verschlussstopfen für Messöffnung (5St.) (ersetzt Art.-Nr. 17 20 100)	86 02 156	X	**5**
	Dichtungsmasse (Kartusche) Silicon neutr. Transp. 310ml	37 10 001	X	**20**
	Regler DWTK	27 33 066	X	**84**
	DWTM Witterungsgeführter Regler mit Mischersteuerung	27 33 065	X	**78**
	DWT Witterungsgeführter digitaler Temperaturregler	27 33 064	X	**61**
	DRT Digitaler Raumtemperaturregler	27 33 063	X	**44**
	Hochtemperatur-Dichtschnur	16 41 400	X	**5**

TopCom
Gasbrennwert-Heizthermen

TGB-40, TGB-60

ab Baujahr August 2001 bis Februar 2006

Brennkammer

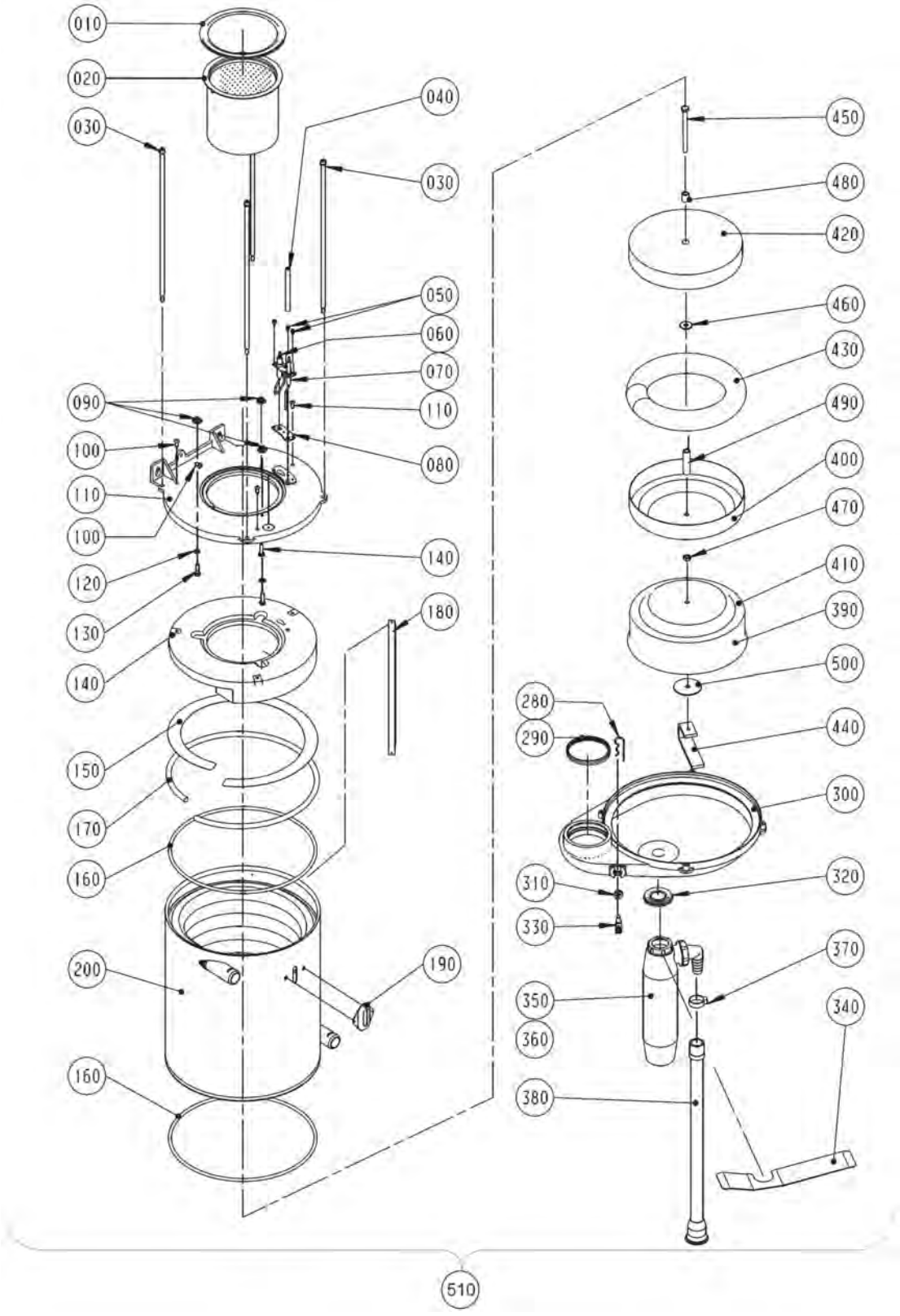

TopCom
Gasbrennwert-Heizthermen

TGB-40, TGB-60

ab Baujahr August 2001 bis Februar 2006

Pos.	Benennung	Art.-Nr.	TGB-40, TGB-60	PG
10	Dichtung für Brenner (ersetzt Art.- Nr. 39 03 130)	86 02 527	X	21
20	Rundbrenner Edelstahl D=140x141	28 00 058	X	62
30	Brennkammerstange	34 00 052	X	7
40	Schutzschlauch für Ionisationselektrode	27 44 008	X	3
50	Zylinderschraube M4x8-1.4301	34 50 956	X	1
60	Zündelektrode (ersetzt Art.-Nr. 27 96 269, 27 96 268, 86 02 530)	86 03 061	X	16
70	Überwachungselektrode (Set) (ersetzt Art.-Nr. 27 96 262)	86 01 900	X	14
80	Flachdichtung für Zünd- und Überwachungselektrode	39 03 160	X	4
90	Sechskantmutter M6 mit Wellscheibe	34 24 004	X	3
100	Blechschraube 5x13	34 50 020	X	2
110	Brennkammerüberteil	17 20 568	X	42
120	Edelstahlscheibe 6,4x11mm	34 90 138	X	5
130	Sechskantschraube M6x22-1.4301	34 11 009	X	1
140	Isolierung Brennkammerdeckel (Set) (ersetzt Art.-Nr. 16 22 552) (incl. Einsteckklammern)	86 02 684	X	38
150	Deckelblech für HWWT	86 02 669	X	9
160	Dichtung Brennkammer oben/unten (2 Stück erforderlich)	39 03 129	X	16
170	Hochtemperatur-Dichtschnur (verbaut ab Herstellwoche 14/03)	16 41 400	X	5
180	Positionierprofil	15 32 012	X	15
190	Schauglas komplett für Brennkammer	20 00 023	X	14
200	Heizwasserwärmetauscher TGB 40/60 (ersetzt Art.-Nr. 86 02 304)	86 03 188	X	77
280	Federstecker für VL/RL-Fühler (ersetzt Art.-Nr. 34 00 041)	86 02 166	X	12
290	Dichtung Abgasrohr D=80	39 03 034	X	6
300	Kondensatwanne beschichtet (ersetzt Artikel-Nr. 17 20 569)	17 30 846	X	51
310	Dichtungsmanschette für Abgasfühler	39 03 145	X	5
320	Dichtungsmanschette für Kondensatablauf	39 03 120	X	6
330	Abgasfühler (ersetzt Art.-Nr. 86 01 884)	27 41 053	X	24
340	Halteblech für Siphon (verbaut bis Herstellwoche 23/02)	86 02 298	X	7
350	Kondensatsiphon DN 30/40 . (verb. ab Juni 02 bis Aug. 05; Schlauch Pos.380 u. Schlauchkl.Pos.370)	4418571260	X	16
360	Siphon SH 150 inklusive Kondensatschlauch . (verb. ab Aug. 05)	86 11 034	X	16
370	Schlauchklemme	1488674573	X	3
380	Kondensatabflussschlauch	4488667954	X	9
390	Verdrängungskörper D 226 komplett montiert (Pos.0390 bis 0500)	86 11 172	X	42
400	Brennkammertopf oben D 226	26 51 057	X	25
410	Brennkammertopf unten D 226	26 51 058	X	15
420	Isolierung für Brennkammertopf D 223	16 68 240	X	16
430	Ring-Schlauch-Isolierung AD 235x40	16 68 239	X	24
440	Spannbügel M8	34 90 101	X	13
450	Sechskantschraube M8x100, A2 (alternativ für3411004=M8x90)	34 90 111	X	3
460	Scheibe DIN9021 -8,4-140 HV-A2	34 90 105	X	1
470	Sechskantmutter M8-1.4301	34 21 005	X	1
480	Distanzbuchse 13,5x2,3;16lg;1.4571	34 90 114	X	6
490	Distanzbuchse 13,5x2,3;52,5lg;1.4571	34 90 115	X	6
500	Unterlegscheibe 8,5X55X2	86 02 281	X	3
510	Brennkammer komplett	86 11 301	X	91
	Silikonfett 10 Gramm-Tube (ersetzt Art.-Nr. 35 00 104)	86 02 264	X	13
	Wartungsset	86 02 725	X	30
	Reinigungsbürste Kunststoff PA für Brennwerttherme	24 83 609	X	100
	Siphon Dichtung	20 70 569	X	9
	Siphon Mutter G 1 1/4"	20 70 568	X	9

TopCom
Gasbrennwert-Heizthermen

TGB-40, TGB-60

ab Baujahr August 2001 bis Februar 2006

Gas-Luft-Verbund

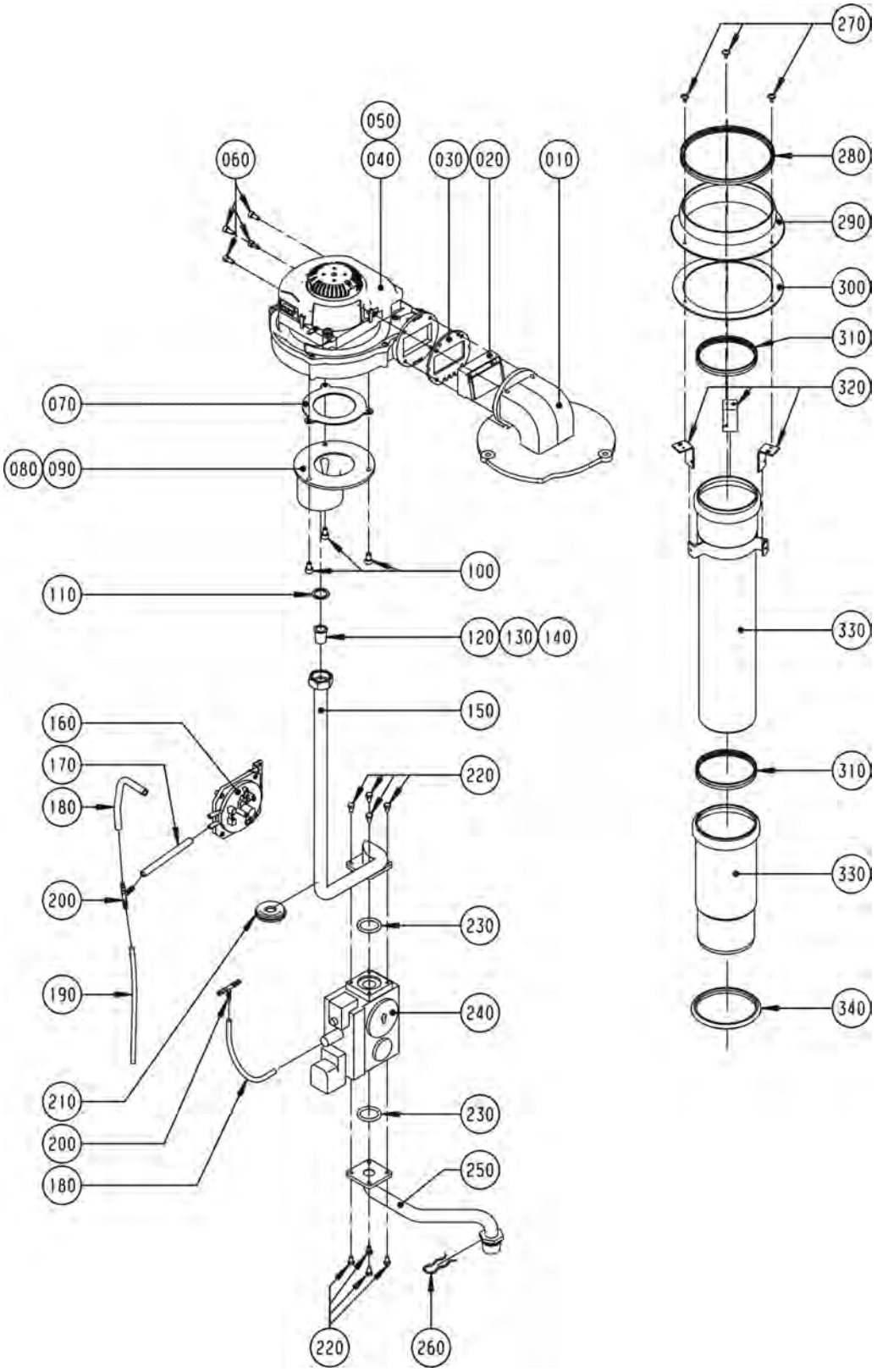

TopCom
Gasbrennwert-Heizthermen

TGB-40, TGB-60

ab Baujahr August 2001 bis Februar 2006

Pos.	Benennung	Art.-Nr.	TGB-40, TGB-60	PG
10	Übergangsrohr Ventilator Brennkammer	17 20 579	X	38
20	Rückstromklappe komplett . (bei TGB 40 Klappe ausgebaut, nur Rahmen montiert; bei TGB 60 nicht vorhanden)	17 20 590	X	11
30	Dichtung für Ventilatorflansch (ab 11/99)(ersetzt Art.-Nr. 39 03 162)	86 02 138	X	6
40	Venitlator (Set Für TGB-40) (ersetzt Art.- Nr. 86 02 543)	21 00 013	X	63
50	Venitlator (Set für TGB-60) (ersetzt Art.- Nr. 86 02 544)	21 00 014	X	63
60	Zylinderschraube M5x12-8.8	8110185366	X	1
70	Mischkammerdichtung (ersetzt Art.-Nr. 39 03 100)	86 02 135	X	5
80	Mischkammer TGB-40	17 20 599	X	41
90	Mischkammer TGB-60	17 20 595	X	41
100	Zylinderschraube M6x12	34 90 171	X	1
110	Flachdichtung 24x17x2,3/4" (10Stk.) (ersetzt Art.-Nr. 39 01 030)	86 01 930	X	9
120	Gasdrosselblende gelb D 800 Erdgas E für TGB 40	17 20 528	X	3
130	Gasdrosselblende grün D 1020 Erdgas E für TGB 60	17 20 530	X	3
140	Gasdrosselblende rot D 570 Flüssiggas P für TGB 40	17 20 527	X	3
150	Verrohrung Gaskombiventil/Mischkammer	20 11 231	X	16
160	Differenzdruckwächter 45/105 Pa (ersetzt Art.- Nr. 86 01 919)	27 99 155	X	24
170	Anschlussschlauch Silikon L=120mm	27 96 285	X	4
180	Anschlussschlauch Silikon L=280mm	27 96 287	X	4
190	Anschlussschlauch Silikon L=240mm	27 96 286	X	3
200	T-Schlauchverbindungsstutzen	20 22 030	X	4
210	Dichtungsmanschette für Verrohrung	39 00 005	X	5
220	Sechskantschraube M5x10-8.8	34 10 039	X	1
230	O-Ring für GaskombiV. D 34x26x4(10St.) (ersetzt Art.-Nr. 39 03 010, 87 50 014)	86 02 163	X	15
240	Gaskombiventil (Set) Sit 822 Novamix (ersetzt Art.-Nr. 27 96 106)	86 01 436	X	45
250	Verrohrung Gaseintritt/Gaskombiventil	20 11 230	X	16
260	Sicherungsfeder	34 79 927	X	5
280	Dichtung Luftrohr DN 125	39 03 038	X	3
290	Geräteanschluss Kragen DN125 (ohne Anschluss mit Messstutzen Art.-Nr. 26 51 488) (incl. Pos. 0280 und Pos. 300)	26 51 481	X	14
300	Flachdichtung für Abgasrohrkragen	39 03 161	X	5
310	Dichtung Abgasrohr D=80	39 03 034	X	6
320	Haltewinkel Innen	86 02 257	X	3
330	Abgasrohr intern TGB-40/60 (incl. Pos. 0310)	26 00 571	X	21
340	GG Dichtring D80mm für Abgasrohr(5St.) . (5 Stück verpackt) (verbaut ab Herstellwoche 14/03)	39 03 140	X	12
	Umrüstsatz TGB-40 Erdgas LL auf Erdgas E/Flüssiggas	86 02 310	X	14
	Umrüstsatz TGB-60 Erdgas LL auf Erdgas E	86 02 312	X	14
	Dicht.Rev.öffg.Luft-/Abgasrohr DN125/80	39 03 035	X	6
	Dichtung für PP-Abgasrohr DN 70	39 10 045	X	11
	Dichtung Revisionsdeckel Abgasrohr 87° (T-Stück)	39 10 043	X	6
	Dichtung Revisionsdeckel Abgasrohr DN 80-87°	39 10 046	X	6
	Dichtungsset für flexibles Abgasrohr DN80	26 51 055	X	22

TopCom
Gasbrennwert-Heizthermen
TGB-40, TGB-60
ab Baujahr August 2001 bis Februar 2006

Verrohrung

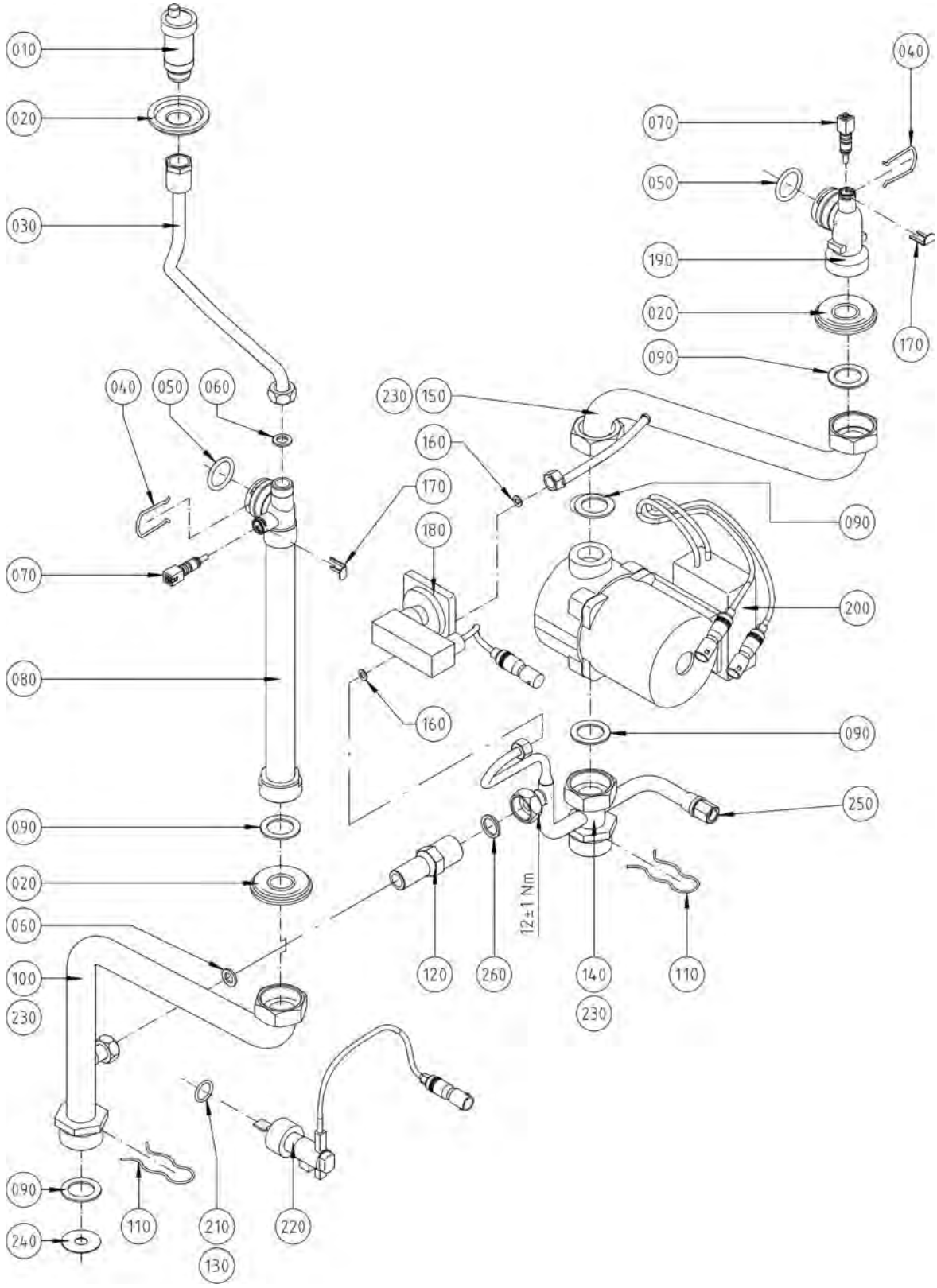

TopCom
Gasbrennwert-Heizthermen

TGB-40, TGB-60

ab Baujahr August 2001 bis Februar 2006

Pos.	Benennung	Art.-Nr.	TGB-40, TGB-60	PG
10	Automatisches Entlüftungsventil 1/2" (ersetzt Art.-Nr. 20 11 001)	86 01 870	X	**13**
20	Dichtungsmanschette Entlüfter/ Verrohrung	39 03 132	X	**14**
30	Verrohrung Entlüftung	20 11 237	X	**13**
40	Sicherungsfeder Vor-/Rücklauf	34 79 919	X	**7**
50	O-Ring für Anschlussstück VL/RL (10 Stück)(ersetzt Art.-Nr. 39 03 037)	86 02 525	X	**9**
60	Flachdichtung D18,5x11x2,1/2" (10St) (ersetzt Art.-Nr. 39 03 020)	86 01 929	X	**9**
70	Vorlauf-/Rücklauffühler (2 Stück) (ersetzt Art.-Nr. 27 41 052)	86 01 883	X	**33**
80	Verrohrung HWT zu Heizungsvorlauf	20 11 235	X	**28**
90	Flachdichtung 37,5x27x2 (SZ=10St) (ersetzt Art.-Nr. 39 01 039)	86 02 524	X	**9**
100	Verrohrung Heizungsvorlauf zu Überströmventil (verbaut ab Herstellnummer 67732)	20 11 983	X	**24**
110	Sicherungsfeder	34 79 928	X	**5**
120	Überstromventil (ersetzt Art.- Nr. 86 02 155)	20 11 144	X	**18**
130	Flachdichtung 24x17x2,3/4" (10Stk.) (ersetzt Art.-Nr. 39 01 030) . (Flachdichtung für Strömungsschalter verbaut bis Herstellwoche 14/02)	86 01 930	X	**9**
140	Verrohrung Heiz. -Rückl. /HKP (verbaut ab Herstellnummer 67732)	20 11 982	X	**28**
150	Verrohrung Heizkreisp. /HWWT (verbaut ab Herstellnummer 67732)	20 11 981	X	**21**
160	Flachdichtung	39 03 019	X	**1**
170	Clip für Durchmesser 8 mm	34 00 046	X	**9**
180	Differenzdruckwächter Heizwasser (ersetzt Art.-Nr. 89 04 197) (verbaut ab Herstellnummer 67732)	27 91 114	X	**29**
190	Anschlussstück HWT unten	17 20 598	X	**18**
200	Heizkreispumpe (Set) UPER 20-70 (ersetzt Art.- Nr. 86 02 521)	20 15 111	X	**60**
210	O-Ring für Strömungsschalter . (verbaut von Herstellwoche 14/02 bis Herstellnummer 67731)	5718767199	X	**4**
220	Strömungsschalter (ersetzt Art.-Nr. 86 02 522) (verbaut bis Herstellnummer 67731)	27 91 102	X	**35**
230	Umrüstset Verrohrung TGB-40/60 . (für Thermen bis Herstellnummer 67731)	86 10 009	X	**48**
240	Set Drosselscheibe für Verrohrung (hydraulische Weiche) . bei Anschluss einer hydraulischen Weiche an die Therme	86 10 186	X	**7**
250	Rückschlagventil 1/4" für Heizkreismanometer	20 11 902	X	**8**
260	Flachdichtung D24xD17x2 (G3/4") EPDM	39 10 264	X	**5**
	3-Wege-Umschaltventil 1" komplett	86 02 187	X	**100**
	3-Wege-Umschaltventil für Anschluss an Speicherwassererwärmer 1 1/4" IG	20 11 195	X	**66**
	Stellmotor für 3-Wege-Ventil 1" für TGB 40	22 36 557	X	**30**

TopCom
Gasbrennwert-Heizthermen

TGB-40, TGB-60

ab Baujahr August 2001 bis Februar 2006

Regelung

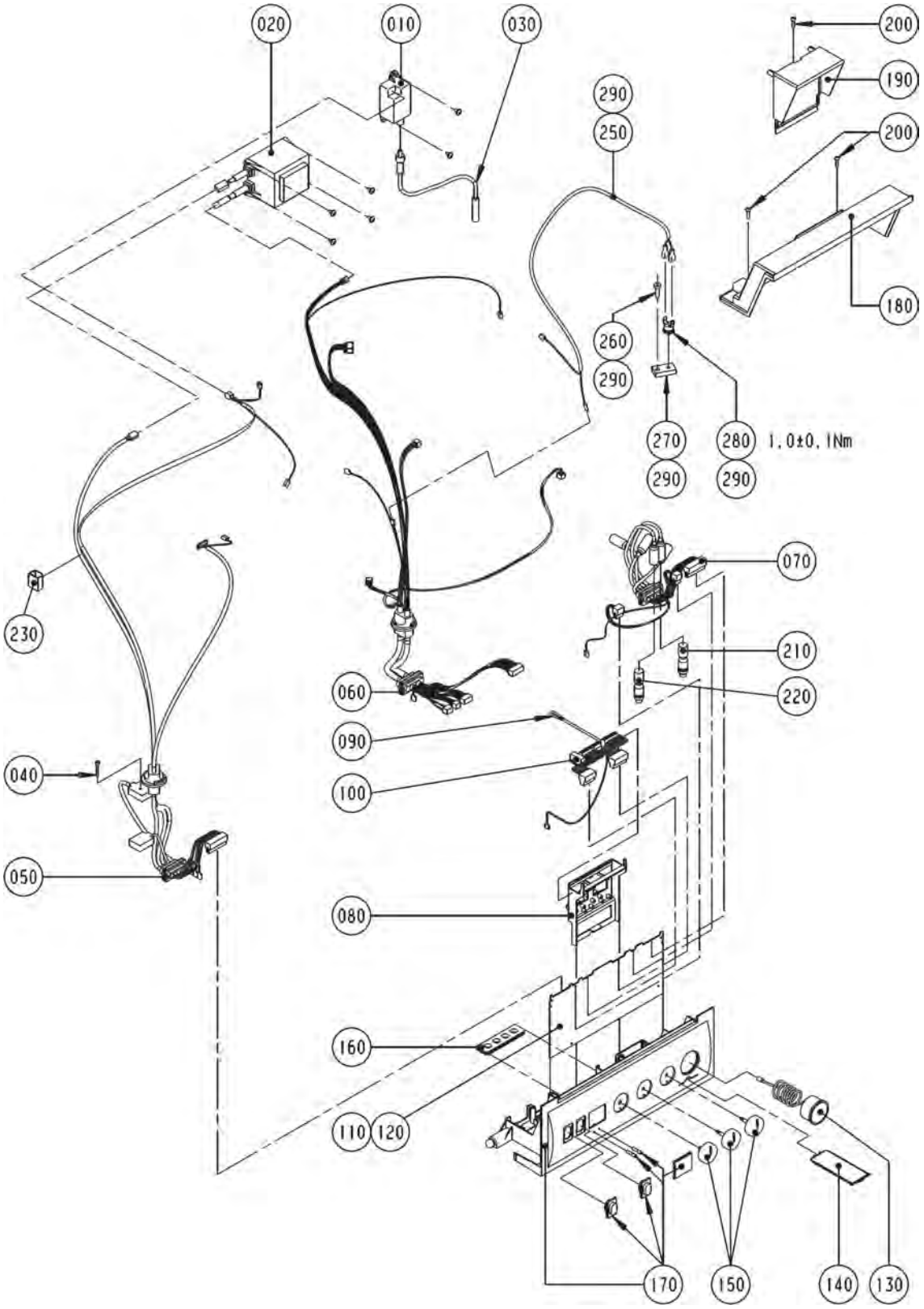

TopCom
Gasbrennwert-Heizthermen

TGB-40, TGB-60

ab Baujahr August 2001 bis Februar 2006

Pos.	Benennung	Art.-Nr.	TGB-40, TGB-60	PG
10	Zündtrafo (ersetzt Art.-Nr. 86 02 259)	27 95 502	X	**18**
20	Transformator mit Anschlusskabel (ersetzt Art.-Nr. 86 01 882)	27 40 090	X	**34**
30	Zündleitung (ersetzt Art.-Nr. 86 01 906, 27 99 090, 27 99 099) (angaschlossen an: Zündelektrode)	86 02 532	X	**21**
50	Kabelsatz I (angeschlossen an: Gaskombiventil, Ventilator, Netztrafo, Zündtrafo, Masseanschluss-Gehäuse, Masseanschluss-Zündelektrode)	27 99 095	X	**33**
60	Kabelsatz II (angeschlossen an: Regelungsplatine, Vor- und Rücklauffühler, Abgasfühler, Differenzdruckwächter, Zündtrafo, Ventilator, Überwachungselektrode)	27 99 096	X	**33**
70	Kabelsatz III . (angeschlossen an: Speicherfühler, 3-Wegeventil, Strömungsschalter, Heizkreispumpe)	27 99 097	X	**33**
80	Halter Netzplatine für Regelung	17 10 103	X	**7**
90	Kabelbrücke	86 00 076	X	**1**
100	Netzplatine mit Anschlussklemmen (ersetzt Art.-Nr. 86 02 148)	27 99 131	X	**23**
110	Regelungsplatine TGB-40 (ersetzt Art.- Nr. 86 02 540)	27 99 139	X	**66**
120	Regelungsplatine TGB-60 (ersetzt Art.- Nr. 86 02 541)	27 99 141	X	**66**
130	Heizkreismanometer 0-4 bar (ersetzt Art.- Nr. 86 01 876)	20 39 061	X	**19**
140	Bedienungs-Steckkarte für Regelung	17 10 107	X	**4**
150	Drehknopfsatz ab BJ 06/01 bestehend aus (Art.-Nr. 17 10 121 + 17 10 122)	17 10 080	X	**6**
160	Kabeldurchführung 4-fach	17 10 021	X	**5**
170	Regelungsgehäuse Unterteil (ersetzt Art.-Nr. 17 10 100)	17 10 123	X	**17**
180	Regelungsgehäuse Oberteil	17 10 127	X	**8**
190	Klemmkastendeckel für Regelungsgehäuse	17 10 128	X	**6**
200	Schraube 4x16	34 51 005	X	**3**
210	Blindstecker für Speicheranschluss (ersetzt Art.-Nr. 27 94 041)	86 02 130	X	**8**
220	Blindstecker für 3-Wege-Umschaltventil	27 94 042	X	**6**
230	Kabelclip Typ LC5-A-L8 selbstklebend	27 96 350	X	**3**
250	Kabelsatz TW-Brennkammerdeckel (verbaut ab Herstellnummer 67732)	27 99 252	X	**10**
260	Blechschraube 5x25 (für Thermen bis Herstellnummer 67731)	34 50 935	X	**1**
270	Aufschraubplatte TW-Brennkammer-Deckel (für Thermen bis Herstellnummer 67731)	20 11 342	X	**15**
280	Temperaturwächter-Brennkammerdeckel 180°C (ersetzt Art.-Nr. 27 41 068) (verbaut ab Herstellnummer 67732)	86 10 011	X	**14**
290	Nachrüstset TW-Brennkammerdeckel(ab KW 31/2003 verbaut)(ers. ArtNr. 27 41 068) (zur Nachrüstung von Thermen bis Herstellnummer 67731)	86 10 010	X	**25**
	Außentemperaturfühler (ersetzt Art.-Nr. 89 02 437)	27 92 021	X	**100**
	Elektronischer Speicherfühler (2M) mit Stecker, Zuluft- und Lamellenfühler BWL-1(ersetzt Art.-Nr. 86 01 905)	27 99 054	X	**100**
	Sicherung flink 3,15 A (10 Stück) - alle Thermen (ersetzt Art.-Nr. 27 38 180)	86 01 881	X	**10**

Comfort Line
Gasbrennwertthermen

CGB-11, CGB-20, CGB-K-20, CGB-24, CGB-K-24
ab Baujahr April 2003

Chassis / Verkleidung

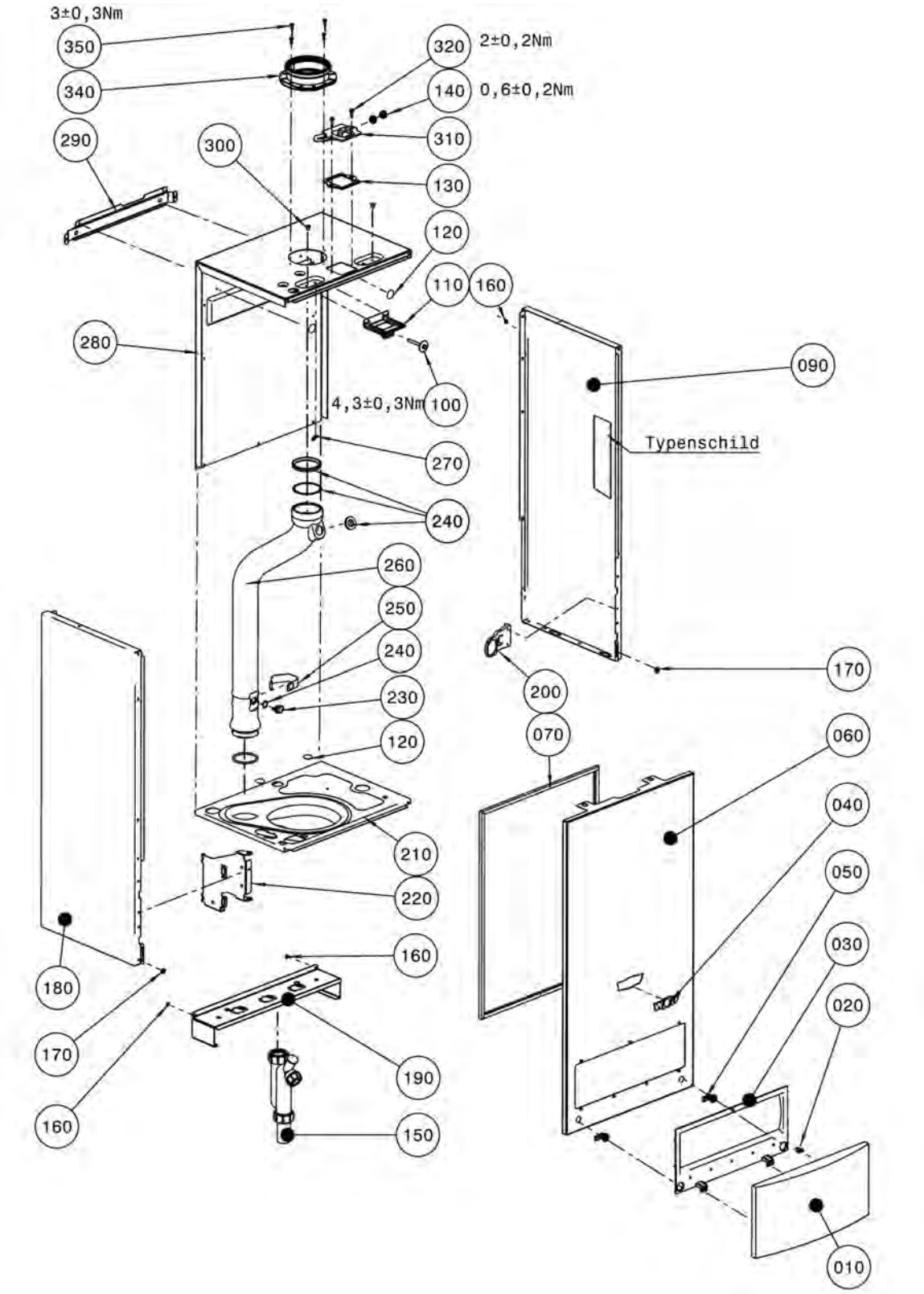

Comfort Line
Gasbrennwertthermen

CGB-11, CGB-20, CGB-K-20, CGB-24, CGB-K-24

ab Baujahr April 2003

Pos.	Benennung	Art.-Nr.	CGB-11	CGB-20	CGB-K-20	CGB-24	CGB-K-24	PG
10	Regelungsklappe	17 10 201	X	X	X	X	X	**14**
20	Verriegelung für Regelungsklappe	17 10 228	X	X	X			**6**
30	Rahmen für Regelungsklappe	17 10 227	X	X	X	X	X	**16**
40	Firmenschild Wolf geklebt	17 20 639	X	X	X	X	X	**7**
50	Verschluss für Frontverkleidung	17 10 225	X	X	X	X	X	**6**
60	Frontverkleidung komplett	86 03 261	X	X	X	X	X	**35**
70	Dichtung Brennraumgehäuse	39 03 042	X	X	X	X	X	**9**
90	Seitenwand rechts	86 01 686	X	X	X	X	X	**21**
100	Schraube 6,3x57 mit Scheibe	34 80 060	X	X	X	X	X	**2**
110	Halterung Ausdehnungsgefäß	86 01 515	X	X	X	X	X	**4**
120	Gummipuffer D=22	17 10 222	X	X	X	X	X	**2**
130	Dichtung für Prüfnippel	39 03 167	X	X	X	X	X	**2**
140	Schraubstopfen für Prüfnippel	17 20 102	X	X	X	X	X	**4**
150	Siphon SH 90 inklusive Kondensatschlauch (ersetzt Mat.-Nr. 2011331)	86 11 033	X	X	X	X	X	**15**
160	Fächerscheibe	8710234564	X	X	X	X	X	**3**
170	Distanzscheibe 12x5	34 80 023	X	X	X	X	X	**2**
180	Seitenwand Links	86 01 687	X	X	X	X	X	**21**
190	Konsole	86 01 694	X	X	X	X	X	**7**
200	Halteblech für Thermomanometer	86 02 490	X	X	X	X	X	**5**
210	Brennraumboden	86 02 613	X	X	X	X	X	**36**
220	Halteblech für Regelung	86 02 489	X	X	X	X	X	**5**
230	Abgastemperaturwächter 85°C (ersetzt Art.-Nr. 27 41 063)	86 03 058	X	X	X			**12**
230	Abgastemperaturwächter 100°C (nur 24kW) (ersetzt Art.-Nr. 27 44 089)	86 10 798				X	X	**15**
240	Dichtungsset Abgasrohr	86 03 056	X	X	X	X	X	**11**
250	Klammer für Abgastemperaturwächter	28 00 241	X	X	X	X	X	**6**
260	Abgasrohr (ersetzt Art.-Nr. 17 20 609)	86 03 055	X	X	X	X	X	**18**
270	Erdungsfahne	27 65 701	X	X	X	X	X	**2**
280	Rückwand Deckel CGB	86 13 061	X	X	X	X	X	**20**
290	Haltewinkel	86 01 521	X	X	X	X	X	**5**
300	Distanzhülse	34 80 092	X	X	X	X	X	**6**
310	Prüfnippel für Bimsch-Messöffnung (ersetzt Art.-Nr. 26 00 203)	86 03 057	X	X	X	X	X	**9**
320	Spiralformschraube selbstsch. (25St) (ersetzt Art.-Nr. 34 50 958)	86 02 150	X	X	X	X	X	**10**
330	Dichtung für Abgastemperaturwächter (ersetzt Art.-Nr. 39 03 040)	86 03 033	X	X	X	X	X	**19**
340	Geräteanschlussflansch CGB DN 100	59 00 210	X	X	X	X	X	**15**
350	Blechschraube mit Scheibe 4,2x9,5	8188470259	X	X	X	X	X	**1**
	Schaumbanddichtung selbstklebend . zur Gehäuseabdichtung zwischen Pos. 090, Pos. 180, Pos. 210 und Pos. 280	37 20 103	X	X	X	X	X	**10**
	Einhängewinkel (380mm lang)	86 01 547	X	X	X	X	X	**9**
	Adapterdichtung für Abgasrohr DN 60	86 12 823	X	X	X	X	X	**7**
	Adapterset für LAF DN 96/63 Brennwert	86 12 225	X	X	X	X	X	**9**
	Geräteanschlussflansch CGB DN 96	59 00 220	X	X	X	X	X	**13**
	Geräteanschlussflansch CGB DN 100	59 00 210	X	X	X	X	X	**15**
	Siphon Dichtung	20 70 569	X	X	X	X	X	**9**
	Siphon Mutter G 1 1/4"	20 70 568	X	X	X	X	X	**9**
	Installationsset+Begleitpap. CGB11-24	86 12 785	X	X	X	X	X	**24**

Comfort Line
Gasbrennwertthermen

CGB-11, CGB-20, CGB-K-20, CGB-24, CGB-K-24
ab Baujahr April 2003

Brennkammer

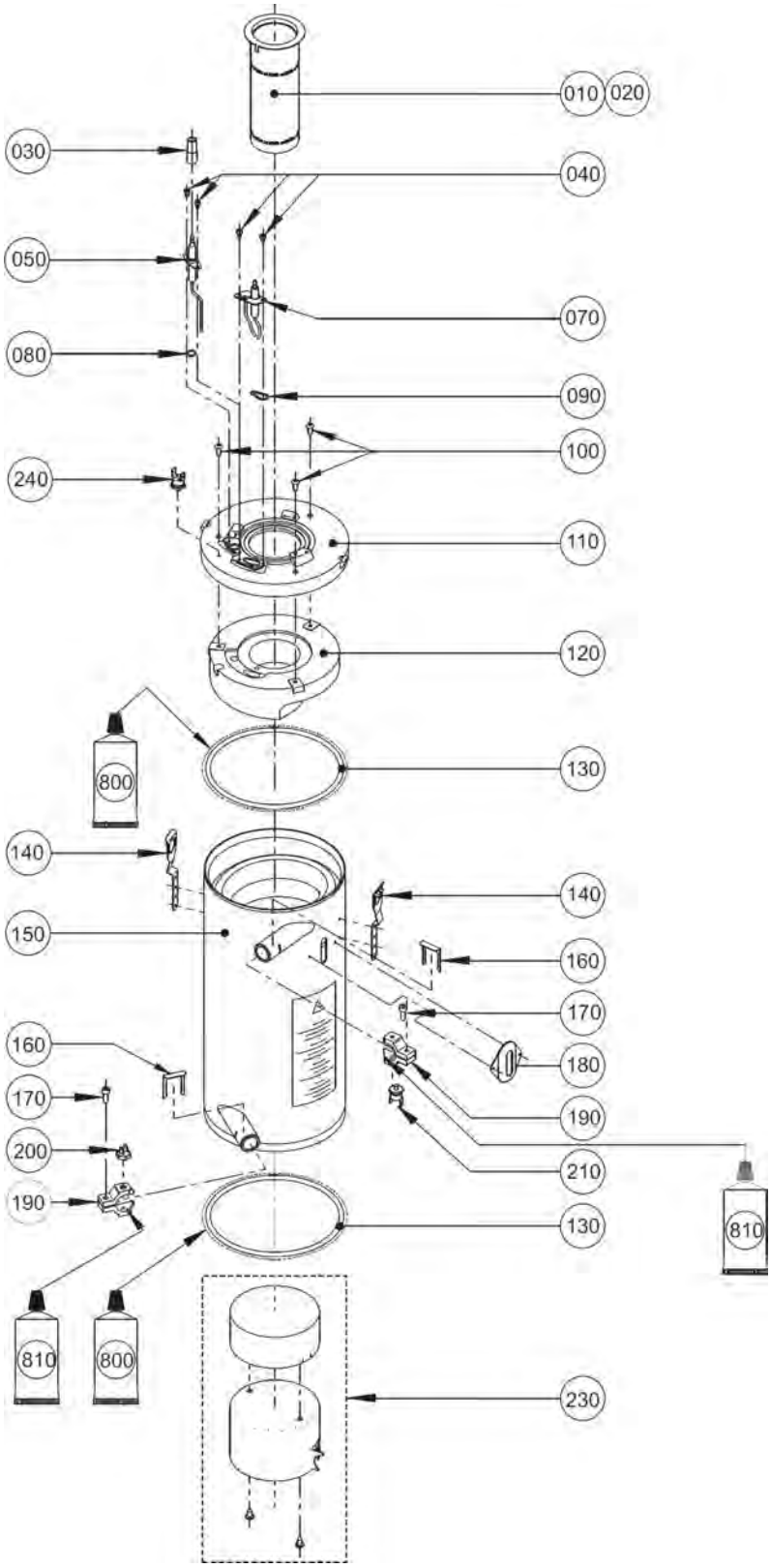

Comfort Line
Gasbrennwertthermen

CGB-11, CGB-20, CGB-K-20, CGB-24, CGB-K-24

ab Baujahr April 2003

Pos.	Benennung	Art.-Nr.	CGB-11	CGB-20	CGB-K-20	CGB-24	CGB-K-24	PG
10	Gasbrenner Gewebe (ersetzt Art.-Nr. 28 00 612)	86 10 797	X					**42**
10	Gasbrenner (ersetzt Art.-Nr. 28 00 059) . für CGB-(K)-20 und CGS-20/160+ Ausführung Erdgas E und LL	86 03 046		X	X			**32**
20	Gasbrenner Gewebe (ersetzt Art.-Nr. 28 00 060) . für CGB-(K)-20 und CGS-20/160+ Ausführung Flüssiggas;	86 03 045		X	X	X	X	**40**
30	Schutzschlauch für Überwachungselektrode	27 99 249	X	X	X	X	X	**1**
40	Zylinderschraube M4x8-1.4301	34 50 956	X	X	X	X	X	**1**
50	Überwachungselektrode (ersetzt Art.-Nr. 27 96 267)	86 03 059	X	X	X	X	X	**13**
70	Zündelektrode (ersetzt Art.-Nr. 27 96 269, 27 96 268, 86 02 530)	86 03 061	X	X	X	X	X	**16**
80	Dichtung für Überwachungselektrode (ersetzt Art.-Nr. 57186 12 766)	86 03 034	X	X	X	X	X	**7**
90	Dichtung für Zündelektrode (ersetzt Art.-Nr. 39 03 158)	86 02 599	X	X	X	X	X	**5**
100	Blechschraube 5x13	34 50 020	X	X	X	X	X	**2**
110	Brennkammer Oberteil	17 20 618	X	X	X	X	X	**21**
120	Isolierung für Brennerplatte Oberteil (ersetzt Art.-Nr. 16 22 558) incl. Einsteckklammern	86 03 041	X	X	X	X	X	**30**
130	Dichtung Brennkammer inklusive Silikonfett 10 große Tube (2 Stück) (Art.-Nr. 39 03 1 6 4)	86 03 044	X	X	X	X	X	**13**
140	Verschlussfeder für Brennkammer	34 79 934	X	X	X	X	X	**5**
150	Heizwasserwärmetauscher beschichtet	86 03 043	X	X	X	X	X	**61**
160	Clip für Anschlussstück	34 00 044	X	X	X	X	X	**3**
170	Zylinderschraube (Edelstahl) M6x16	34 50 914	X	X	X	X	X	**1**
180	Schauglas komplett	20 00 019	X	X	X	X	X	**14**
190	Halterung für Fühler HWWT (ersetzt Art.-Nr. 28 00 240)	86 03 060	X	X	X	X	X	**9**
200	Temperaturfühler Rücklauf (ersetzt Art.-Nr. 86 03 036)	27 41 061	X	X	X	X	X	**11**
210	Temperaturwächter Vorlauf (ersetzt Art.-Nr. 27 41 062)	86 03 038	X	X	X	X	X	**9**
230	Brennkammertopf komplett mit Isolierung für CGB/CGW/CGS/CSZ (Isolierung 80 mm h o c h)	260009199	X	X	X	X	X	**31**
240	Temperaturwächter-Brennkammerdeckel 180°C (ersetzt Art.-Nr. 27 41 068)	86 10 011				X	X	**14**
800	Silikonfett 10 Gramm-Tube (ersetzt Art.-Nr. 35 00 104) an der Aussenseite von Pos. 130 auftragen	86 02 264	X	X	X	X	X	**13**
810	Wärmeleitpaste 250 Gramm Tube an den Kontaktfläch. zwischen Pos.150 und Pos. 190 auftragen	35 00 105	X	X	X	X	X	**21**
	Universalschlüssel CGB-20	17 10 231	X	X	X	X	X	**9**
	Reinigungsbürste Kunststoff PA für Brennwerttherme	24 83 609	X	X	X	X	X	**100**
	Wartungsset CGB/CGS verp.	86 03 017	X	X	X	X	X	**100**
	Umrüstsatz CGB-11 Erdgas E auf Erdgas LL bzw. Erdgas LL auf Erdgas E	86 10 612	X					**100**
	Umrüstsatz Erdgas auf Flüssiggas CGB-20	86 02 667		X	X			**100**
	Umrüstsatz Erdg. auf Flüssigg. 24 kW	86 10 610				X	X	**100**
	Umrüstsatz Flüssiggas auf Erdgas CGB-20	86 02 698		X	X			**100**
	Umrüstsatz Flüssigg.auf Erdg. 24 kW	86 10 611				X	X	**100**
	Umrüstset Heiz- auf Kombitherme CGB-20	86 02 668		X	X			**100**
	Umrüstset Kombi- auf Heiztherme CGB-20	86 02 708		X	X			**100**

Comfort Line
Gasbrennwertthermen

CGB-11, CGB-20, CGB-K-20, CGB-24, CGB-K-24
ab Baujahr April 2003

Gas-Luft-Verbund

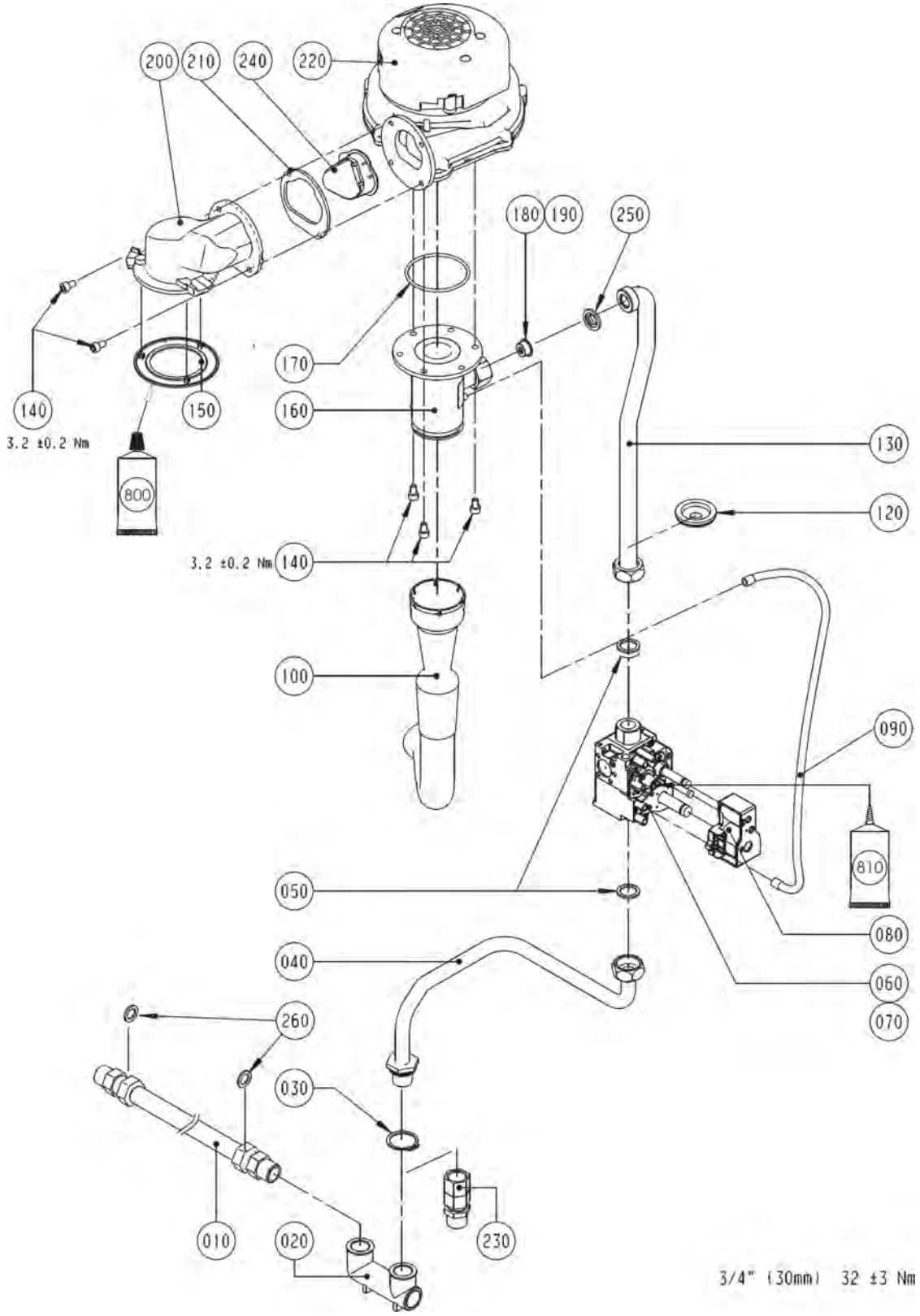

Comfort Line
Gasbrennwertthermen

CGB-11, CGB-20, CGB-K-20, CGB-24, CGB-K-24

ab Baujahr April 2003

Pos.	Benennung	Art.-Nr.	CGB-11	CGB-20	CGB-K-20	CGB-24	CGB-K-24	PG
30	Sicherungsring D28	34 79 932	X	X	X	X	X	**2**
40	Verrohrung Gasanschluss zu GKV	20 13 013	X	X	X	X	X	**14**
50	Flachdichtung 24x17x2,3/4" (10Stk.) (ersetzt Art.-Nr. 39 01 030)	86 01 930	X	X	X	X	X	**9**
60	Gaskombiventil SIT 848 Sigma (ersetzt Art.-Nr. 86 03 051) (incl. Pos. 080)	27 96 036	X	X	X	X	X	**43**
70	Gaskombiventil TGC für Belgien (incl. Pos. 080 verpackt)	86 03 141	X	X	X			**43**
70	Gaskombiventil TGC für Belgien (incl. Pos. 080 verpackt)	86 10 881				X	X	**43**
80	Doppelspule GKV (ersetzt Art.-Nr. 27 96 124)	86 03 317	X	X	X	X	X	**27**
90	Anschlussschlauch Mixer	27 96 283	X	X	X	X	X	**4**
100	Ansaugrohr	17 20 619	X	X	X	X	X	**9**
120	Dichtungsmanschette für Verrohrung	39 00 005	X	X	X	X	X	**5**
130	Verrohrung GKV zu Ventilator	20 13 014	X	X	X	X	X	**14**
140	Zylinderschraube M6x12	34 90 171	X	X	X	X	X	**1**
150	Brennerdichtung ab 11/99 für Druckgussadapter (1 Stück) (ersetzt Art.-Nr. 39 03 127) (3 Noppen)	86 01 933	X	X	X	X	X	**18**
160	Mischkammer	17 30 135	X					**17**
160	Mischkammer	17 20 617		X	X			**18**
160	Mischkammer	17 30 126				X	X	**17**
170	Dichtung Mischkammer zu Gasgebläse (ersetzt Art.-Nr. 39 03 014)	86 03 049	X	X	X	X	X	**9**
180	Gasdrosselblende grün 430 (ersetzt Art.-Nr. 17 20 523) nur bei Erdgas E/H	86 10 878	X					**3**
180	Gasdrosselblende orange 580 nur bei Erdgas E (TGC-E(S)B)	17 20 532		X	X			**3**
180	Gasdrosselblende Weiß (ersetzt Art.- Nr. 86 02 143) nur bei Erdgas E/H	17 20 522				X	X	**3**
190	Gasdrosselblende gelb 660 (ersetzt Art.- Nr. 86 02 142) nur bei Erdgas LL	17 20 521	X					**5**
190	Gasdrosselblende grün 430 (ersetzt Art.-Nr. 17 20 523) nur bei Flüssiggas B/P	86 10 878		X	X			**3**
190	Gasdrosselblende rot 510 (ersetzt Art.- Nr. 86 02 141) nur bei Flüssiggas P	17 20 520				X	X	**5**
200	Übergangsrohr (ersetzt Art.-Nr. 17 20 616)	86 10 187	X	X	X	X	X	**25**
210	Flachdichtung für Übergangsrohr	86 03 048	X	X	X	X	X	**12**
220	Gebläse (ersetzt Art.-Nr. 21 00 015)	86 03 047	X	X	X	X	X	**54**
230	Anschlussset Gaseintritt Heizwasservor- und Rücklauf (Satz)	86 00 065	X	X	X	X	X	**20**
240	Rückströmklappe	17 30 238	X	X	X	X	X	**5**
250	Gasdichtung selbstklemmend D 24	86 11 174	X	X	X	X	X	**9**
800	Silikonfett 10 Gramm-Tube (ersetzt Art.-Nr. 35 00 104) an der Unters. von Pos. 140 auftragen	86 02 264	X	X	X	X	X	**13**

Comfort Line
Gasbrennwertthermen

CGB-11, CGB-20, CGB-K-20, CGB-24, CGB-K-24
ab Baujahr April 2003

Verrohrung

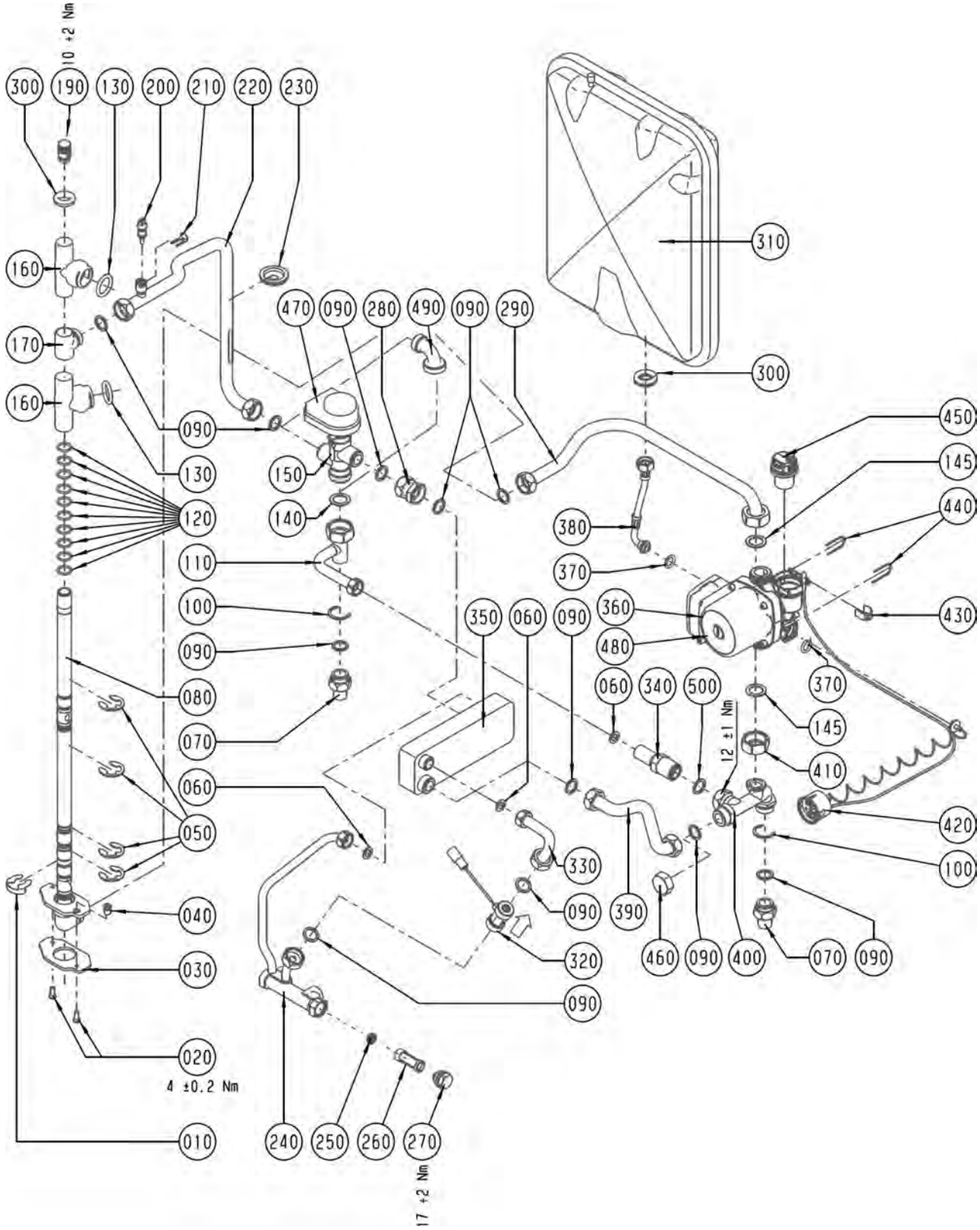

Comfort Line
Gasbrennwertthermen

CGB-11, CGB-20, CGB-K-20, CGB-24, CGB-K-24

ab Baujahr April 2003

Pos.	Benennung	Art.-Nr.	CGB-11	CGB-20	CGB-K-20	CGB-24	CGB-K-24	PG
10	Sicherungsklammer (auch in Pos. 120 enthalten)	34 30 013	X	X	X	X	X	**3**
20	Linsenschraube m.Innensechsk.M6x16	34 80 093	X	X	X	X	X	**1**
30	Dichtung für Schwenkverrohrung (auch in Pos. 120 enthalten)	39 03 165	X	X	X	X	X	**3**
40	Einstellschraube Schwenkverrohrung	34 00 034	X	X	X	X	X	**3**
50	Sicherungsscheibe (auch in Pos. 120 enthalten)	34 30 011	X	X	X	X	X	**3**
60	Flachdichtung D18,5x11x2,1/2" (10St) (ersetzt Art.-Nr. 39 03 020)	86 01 929			X		X	**9**
70	Anschlussset Gaseintritt Heizwasservor- und Rücklauf (Satz)	86 00 065	X	X	X	X	X	**20**
80	Drehdurchführung komplett	20 13 027	X	X	X	X	X	**34**
90	Flachdichtung 24x17x2,3/4" (10Stk.) (ersetzt Art.-Nr. 39 01 030)	86 01 930	X	X	X	X	X	**9**
100	Sicherungsring D28	34 79 932	X	X	X	X	X	**2**
110	Verrohrung Heizungsvorl. 3-Wege-Ventil	20 13 010	X	X	X	X	X	**14**
120	Dichtungsset schwenkverr. Brennkammer	86 03 054	X	X	X	X	X	**22**
130	O-Ring für Wärmetauscher 26x5 (10Stück) (ersetzt Art.-Nr. 39 03 011)	86 01 928	X	X	X	X	X	**18**
140	Flachdichtung 30x21x2,1 (10 Stk.) (ersetzt Art.-Nr. 39 03 022)	86 01 931	X	X	X	X	X	**9**
145	Flachdichtung D30xD21x2,1 (G1") EPDM (ersetzt Art.-Nr. 39 10 187)	86 12 427	X	X	X	X	X	**6**
150	3-Wege-Umschaltventil federgedämpft (ersetzt Art.-Nr. 27 99 224) . (ab 2001) Anschluss der Heiztherme an	27 99 225	X	X	X	X	X	**38**
160	Schiebestück Drehdurchführung	20 13 028	X	X	X	X	X	**13**
170	Vorlaufanschluss Drehdurchführung	20 13 031	X	X	X	X	X	**9**
190	Entlüftungsventil	20 11 225	X	X	X	X	X	**4**
200	Vorlauffühler CGB/CGS/CGW/MGK/COB Rücklauffühler GU/GG-2/CGU-2/CGG-2 (ersetzt Art.-Nr. 86 01 886)	27 41 058	X	X	X	X	X	**24**
210	Clip für Durchmesser 8 mm	34 00 046	X	X	X	X	X	**9**
220	Verrohr. 3-Wege-Umschaltventil zu HWWT	20 13 011	X	X	X	X	X	**15**
230	Dichtungsmanschette für Verrohrung	39 00 005	X	X	X	X	X	**5**
240	Verrohrung WW-/KW-Anschluss (incl. Pos. 250, 260 und 270)	20 13 022			X			**30**
240	Verrohrung WW-/KW-Anschluss 24KW (incl. Pos. 250, 260 und 270)	20 70 341					X	**32**
250	Durchflussmengenregler 7,0 Ltr/min	24 44 156			X			**5**
250	Durchflussmengenregler 9,0 Ltr/min	24 82 385					X	**4**
260	Kaltwassersieb (ersetzt Art.-Nr. 20 11 065)	86 02 153			X		X	**10**
270	Stopfen Anschlussblock Trinkwasser	20 11 002			X		X	**11**
280	Doppelverschraubung	20 13 021			X		X	**7**
290	Verrohrung Heizkreispumpe zu HWWT	20 13 015	X	X	X	X	X	**14**
300	Dichtung Ausdehnungsgefäß (ersetzt Art.- Nr. 17 10 223)	39 03 043	X	X	X	X	X	**5**
310	Ausdehnungsgefäß (12 Liter)	20 20 000	X	X	X	X	X	**37**
320	Durchflusssensor mit Stecker (ersetzt Art.- Nr. 86 03 032)	24 44 074			X		X	**30**
330	Verrohrung Brauchwasser Turbine zu WWWT	20 13 024			X		X	**10**
340	Überstromventil (ersetzt Art.- Nr. 86 03 031)	20 11 142	X	X	X	X	X	**27**
350	Warmwasser-Wärmetauscher bis 28 kW	29 80 005			X		X	**33**
360	Heizkreispumpe 3-stufig (ersetzt Art.-Nr. 20 15 112) . incl. Pos.450	86 02 721	X	X	X	X	X	**43**
370	Dichtung für Anschluss HKP (ersetzt Art.-Nr. 39 03 013)	86 03 050	X	X	X	X	X	**8**
380	Schlauch für Druckausdehnungsgefäß	27 96 292	X	X	X	X	X	**9**
390	Verrohrung Warmwasserwärmetauscher zu Verteilerblock-Heizungsrücklauf	20 13 063			X		X	**11**
400	Verteilerblock Heizungsrücklauf	20 13 049	X	X	X	X	X	**16**
410	Überwurfmutter 1"	20 11 908	X	X	X	X	X	**4**
420	Thermomanometer (ersetzt Art.- Nr. 86 03 035)	20 39 066	X	X	X	X	X	**19**
430	Halteklammer D 18	34 79 900	X	X	X	X	X	**2**
440	Sicherungsklammer für Pumpe	34 79 936	X	X	X	X	X	**3**
450	Automatischer Entlüftereinsatz (ersetzt Art.-Nr. 20 11 335)	86 03 053	X	X	X	X	X	**13**
460	Verschlusskappe (ersetzt Art.-Nr. 24 82 847)	24 10 025	X	X		X		**3**
470	Motor für 3-Wege-Umschaltventil	27 44 052	X	X	X	X	X	**27**
480	Heizkreispumpe geregelt (ersetzt Art.-Nr. 20 70 421)	86 11 291	X	X	X	X		**48**

Comfort Line
Gasbrennwertthermen

CGB-11, CGB-20, CGB-K-20, CGB-24, CGB-K-24

ab Baujahr April 2003

Pos.	Benennung	Art.-Nr.	CGB-11	CGB-20	CGB-K-20	CGB-24	CGB-K-24	PG
480	Hocheffizienzpumpe EEI kleiner 0,23 Grundfos UPM-15-70 CACAO	86 12 809	X	X	X	X		**64**
490	Verrohrung Bogen statt 3WV	20 11 090	X	X	X	X	X	**14**
500	Flachdichtung D24xD17x2 (G3/4") EPDM	39 10 264	X	X	X	X	X	**5**
	Silikonfett 10 Gramm-Tube (ersetzt Art.-Nr. 35 00 104)	86 02 264	X	X	X	X	X	**13**
	Silikonspray Berusil P 140, 300 ml	35 01 566	X	X	X	X	X	**100**
	Pumpe Zirkulation Hocheffzient (ersetzt Art.- Nr. 77 01 169)	20 71 191	X	X	X	X		**100**
	Parameterstecker 20 kW für Hocheffizienzpumpe	27 44 641	X	X	X	X		**14**

WOLF

Energiesparen und Klimaschutz serienmäßig

Wolf Referenzen



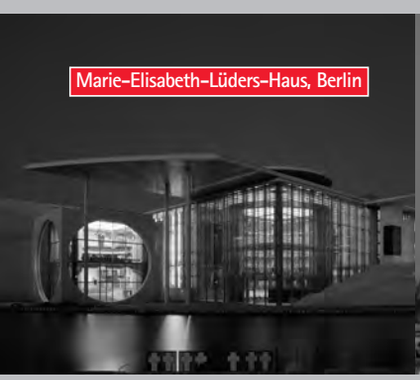



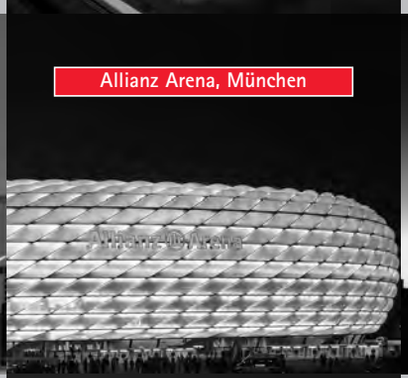



Seit mehr als 40 Jahren ist Wolf eines der führenden Unternehmen in Europa für Klima-, Heizungs- und Lüftungstechnik.

Weltweite Referenzen belegen diese Kompetenz von Wolf in Technik, Service und Know-How.





Die Kompetenzmarke
für Energiesparsysteme

Comfort Line
Gasbrennwertthermen

CGB-11, CGB-20, CGB-K-20, CGB-24, CGB-K-24
Regelung bis Baujahr KW 29/05

Regelung bis Baujahr KW 29/2005 (Achtung: ab Bj. KW 30/2005 siehe folgende 2 Seiten)

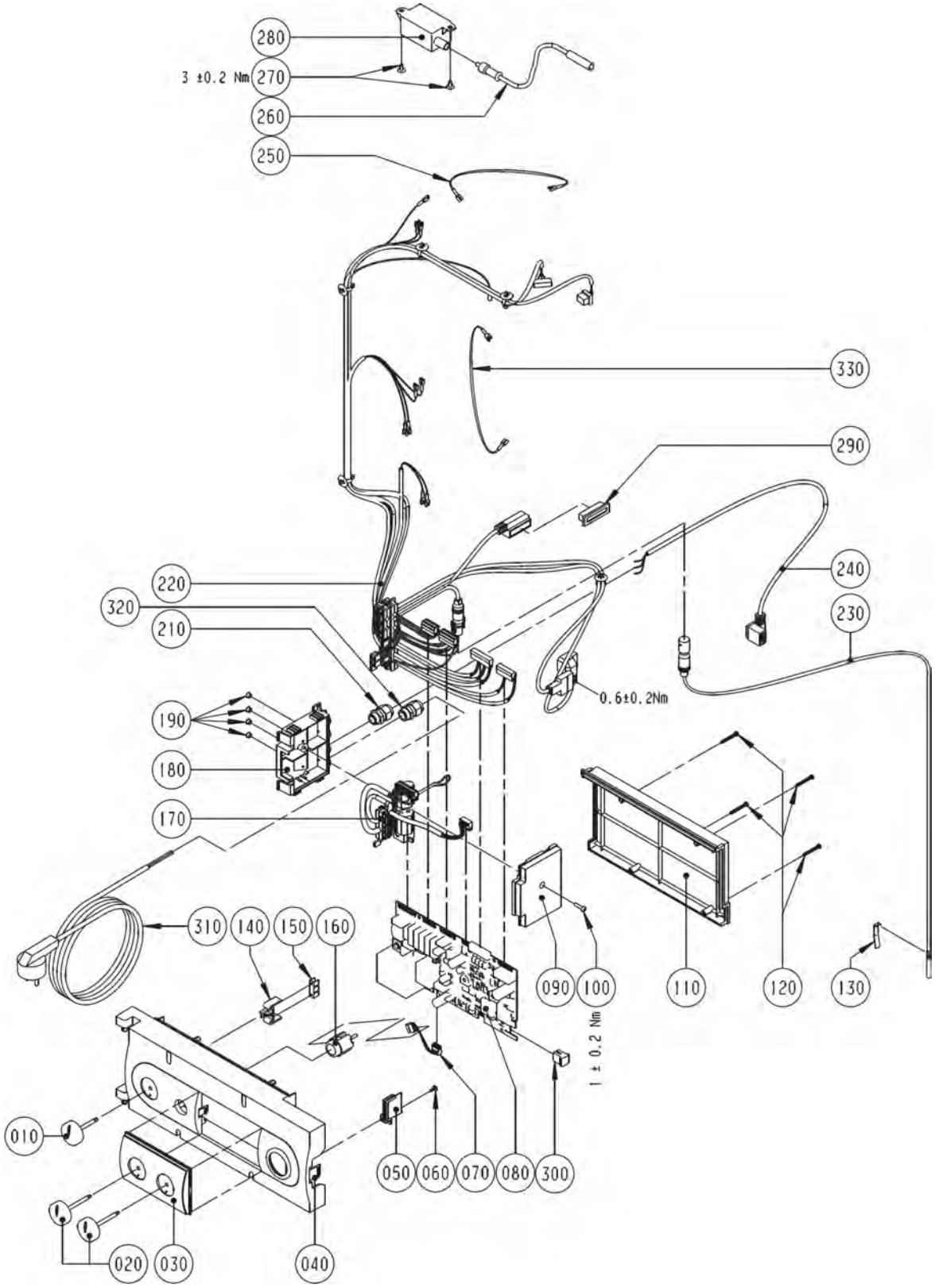

Comfort Line
Gasbrennwertthermen

CGB-11, CGB-20, CGB-K-20, CGB-24, CGB-K-24

Regelung bis Baujahr KW 29/05

Pos.	Benennung	Art.-Nr.	CGB-11	CGB-20	CGB-K-20	CGB-24	CGB-K-24	PG
10	Drehknopf Netzschalter	17 10 215	X	X	X	X	X	**3**
20	Drehknopf Temperaturwähler	17 10 216	X	X	X	X	X	**3**
30	Fronteinsatz Regelungsgehäuse	17 10 206	X	X	X	X	X	**6**
40	Regelungsgehäuse	17 10 205	X	X	X	X	X	**14**
50	Deckel für Parameterstecker	17 10 218	X	X	X	X	X	**3**
60	Plastofastschraube 4x8	34 51 010	X	X	X	X	X	**1**
70	Kabel für LED	27 99 247	X	X	X	X	X	**5**
80	Regelungsplatine (ersetzt Art.- Nr. 86 03 039)	27 99 250	X	X	X	X	X	**54**
100	Schraube 4x16	34 51 005	X	X	X	X	X	**3**
110	Regelungsgehäuse-Deckel	17 10 207	X	X	X	X	X	**9**
120	Plastofastschraube 3,5x30	34 51 011	X	X	X	X	X	**1**
140	Halter für Erdungsverbinder	17 10 221	X	X	X	X	X	**3**
150	Schutzleiter-Verbinder 6-polig	27 99 115	X	X	X	X	X	**3**
160	Entstörungstaste (ersetzt Art.-Nr. 27 41 064)	86 03 037	X	X	X	X	X	**13**
180	Elektroanschlusskasten (n.m.Lieferbar,Ersatz Art.Nr.2744283)	17 10 204	X	X	X	X	X	**9**
190	Verschlussstopfen für Elektroanschlusskasten	17 20 104	X	X	X	X	X	**2**
200	BRÜCKE CGB (n.m.Lieferbar;Ersatz Art.Nr.2744283)	27 99 248		X		X		**3**
220	Kabelsatz intern angeschlossen an: Regelungsplatine, Gasgebläse, Vorlauf-, Rückl.- und Speicherfühler, Gasventil, Temperaturw., 3-Wegev., Erdungsanschl., Heizkeispumpe, Zündtr., Überw. elektr.)	27 99 239	X	X	X	X	X	**32**
250	Erdungsverbindungsleitung (angeschlossen an: Zündelektrode)	86 11 294	X	X	X	X	X	**2**
260	Zündleitung (ersetzt Art.-Nr. 86 01 906, 27 99 090, 27 99 099)	86 02 532	X	X	X	X	X	**21**
270	Blechschraube mit Scheibe 4,2x9,5	8188470259	X	X	X	X	X	**1**
280	Zündtrafo (ersetzt Art.-Nr. 86 02 259)	27 95 502	X	X	X	X	X	**18**
290	Blindstecker für 3-Wege-Umschaltventil	27 99 082	X	X		X		**2**
300	Parameterstecker 11 kW (ersetzt Art.-Nr. 86 10 860)	27 44 056	X					**17**
300	Parameterstecker 24 kW (ersetzt Art.-Nr. 86 10 859)	27 44 055				X	X	**17**
330	Verbindungsleitung für TW	27 44 093				X	X	**4**
	Regelung komplett	27 41 067	X	X	X	X	X	**72**
	Drehknopf für DWT/DRT/DWTM	17 30 175	X	X	X	X	X	**4**

Comfort Line
Gasbrennwertthermen

CGB-11, CGB-20, CGB-K-20, CGB-24, CGB-K-24
Regelung ab Baujahr KW 30/05

Regelung ab Baujahr KW 30/2005 (Achtung: bis Bj. KW 29/2005 siehe Vorderseite)

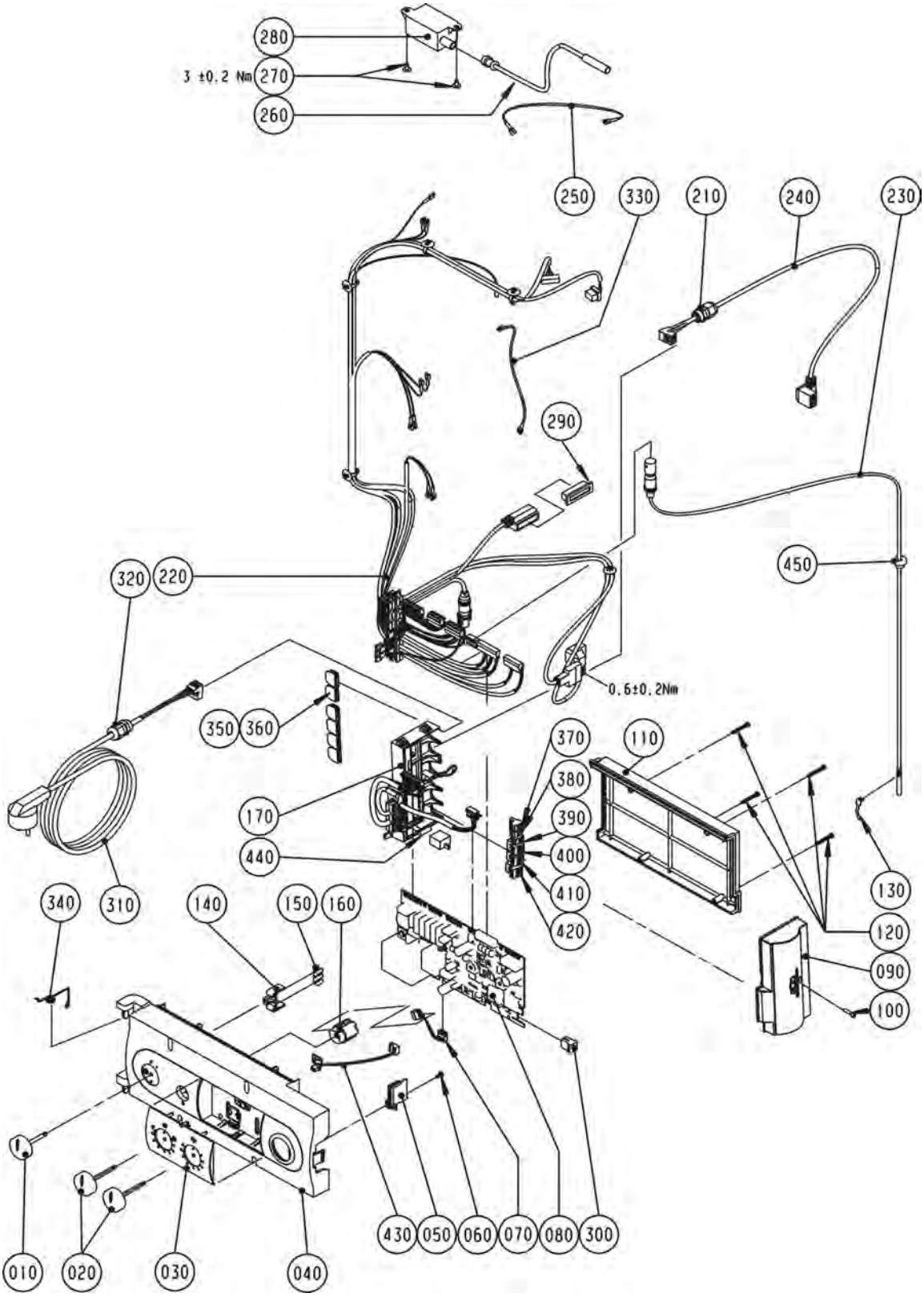

Comfort Line
Gasbrennwertthermen

CGB-11, CGB-20, CGB-K-20, CGB-24, CGB-K-24

Regelung ab Baujahr KW 30/05

Pos.	Benennung	Art.-Nr.	CGB-11	CGB-20	CGB-K-20	CGB-24	CGB-K-24	PG
10	Drehknopf Netzschalter	17 10 215	X	X	X	X	X	**3**
20	Drehknopf Temperaturwähler	17 10 216	X	X	X	X	X	**3**
30	Fronteinsatz Regelungsgehäuse	17 10 206	X	X	X	X	X	**6**
40	Regelungsgehäuse	17 10 205	X	X	X	X	X	**14**
50	Deckel für Parameterstecker	17 10 218	X	X	X	X	X	**3**
60	Plastofastschraube 4x8	34 51 010	X	X	X	X	X	**1**
70	Kabel für LED	27 99 247	X	X	X	X	X	**5**
80	Regelungsplatine (ersetzt Art.- Nr. 86 03 039)	27 99 250	X	X	X	X	X	**54**
90	Anschlusskasten Oberteil GBR	17 30 246	X	X	X	X	X	**5**
100	Schraube 4x16	34 51 005	X	X	X	X	X	**3**
110	Regelungsgehäuse-Deckel	17 10 207	X	X	X	X	X	**9**
120	Plastofastschraube 3,5x30	34 51 011	X	X	X	X	X	**1**
140	Halter für Erdungsverbinder	17 10 221	X	X	X	X	X	**3**
150	Schutzleiter-Verbinder 6-polig	27 99 115	X	X	X	X	X	**3**
160	Entstörungstaste (ersetzt Art.-Nr. 27 41 064)	86 03 037	X	X	X	X	X	**13**
170	Set Kabelsatz extern (inklusive Elektroanschlusskasten) (angeschlossen an: Regelungsplatine)	27 44 283	X	X	X	X	X	**26**
220	Kabelsatz intern angeschlossen an: Regelungsplatine, Gasgebläse, Vorlauf-, Rückl.- und Speicherfühler, Gasventil, Temperaturw., 3-Wegev., Erdungsanschl., Heizkeispumpe, Zündtr., Überw. elektr.)	27 99 239	X	X	X	X	X	**32**
250	Erdungsverbindungsleitung (angeschlossen an: Zündelektrode)	86 11 294	X	X	X	X	X	**2**
260	Zündleitung (ersetzt Art.-Nr. 86 01 906, 27 99 090, 27 99 099)	86 02 532	X	X	X	X	X	**21**
270	Blechschraube mit Scheibe 4,2x9,5	8188470259	X	X	X	X	X	**1**
280	Zündtrafo (ersetzt Art.-Nr. 86 02 259)	27 95 502	X	X	X	X	X	**18**
290	Blindstecker für 3-Wege-Umschaltventil	27 99 082	X	X		X		**2**
300	Parameterstecker 11 kW (ersetzt Art.-Nr. 86 10 860)	27 44 056	X					**17**
300	Parameterstecker 11 kW für Hocheffizienzpumpe	27 44 758	X					**15**
300	Parameterstecker 20 kW für Hocheffizienzpumpe	27 44 641		X	X			**14**
300	Parameterstecker 24 kW (ersetzt Art.-Nr. 86 10 859)	27 44 055				X	X	**17**
300	Parameterstecker 24 kW für hocheffizienz Pumpe	27 44 759				X	X	**15**
330	Verbindungsleitung für TW	27 44 093				X	X	**4**
350	Anschlusskabel Einlegeteil M16 offen	17 30 252	X	X	X	X	X	**1**
360	Anschlusskabel Einlegeteil M16 geschlossen	17 30 253	X	X	X	X	X	**1**
370	Gegenstecker 2-polig grau Außenfühler	27 94 061	X	X	X	X	X	**9**
380	Gegenstecker 2-polig grün	27 94 066	X	X	X	X	X	**9**
390	Gegenstecker 3-polig weiß ebus	27 94 071	X	X	X	X	X	**9**
400	Gegenstecker 3-polig blau ebus	27 94 073	X	X	X	X	X	**9**
410	Gegenstecker 2-polig gelb ebus	27 94 067	X	X	X	X	X	**9**
420	Gegenstecker 3-polig grau ebus	27 94 069	X	X	X	X	X	**9**
430	Platine mit Buchsenleiste	27 44 131	X	X	X	X	X	**10**
440	Sicherung flink 3,15 A (10 Stück) - alle Thermen (ersetzt Art.-Nr. 27 38 180)	86 01 881	X	X	X	X	X	**10**
	Regelung komplett	27 41 067	X	X	X	X	X	**72**
	Sicherungsklemme 503 SI/1 VDE 1-pol.	27 72 205	X	X	X	X	X	**4**
	Funkaußenfühler drahtlos	27 44 081	X	X	X	X	X	**100**
	Analoge Funkfernbedienung	27 44 200	X	X	X	X	X	**100**
	Batterie Lithium 1/2 AA 3,6V	27 44 645	X	X	X	X	X	**16**
	Empfänger für Funkaußenfühler und analoge Funkfernbedienung (inklusive DCF-Funkuhr)	27 44 209	X	X	X	X	X	**100**

Comfort Line
Gasbrennwert-Zentrale stehend mit emailli. Schichtensp.

CGS-20/160, CGS-24/200

CGS-20/160 ab Bj. 04/03, CGS-24/200 ab Bj. 02/06

Chassis / Verkleidung

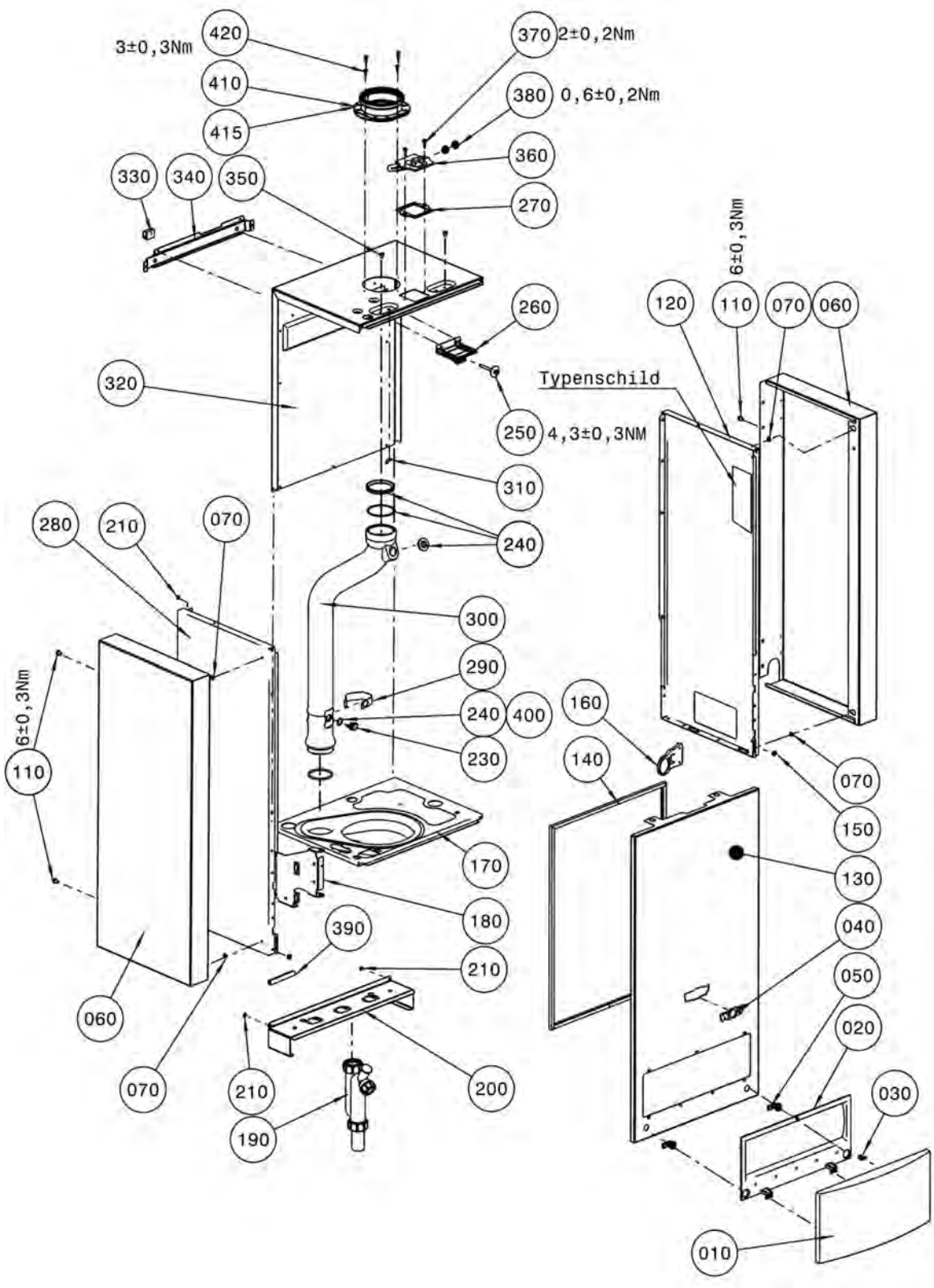

Comfort Line
Gasbrennwert-Zentrale stehend mit emailli. Schichtensp.

CGS-20/160, CGS-24/200

CGS-20/160 ab Bj. 04/03, CGS-24/200 ab Bj. 02/06

Pos.	Benennung	Art.-Nr.	CGS-20/160	CGS-24/200	PG
10	Regelungsklappe	17 10 201	X	X	**14**
20	Rahmen für Regelungsklappe	17 10 227	X	X	**16**
30	Verriegelung für Regelungsklappe	17 10 228	X	X	**6**
40	Firmenschild Wolf geklebt	17 20 639	X	X	**7**
50	Verschluss für Frontverkleidung	17 10 225	X	X	**6**
60	Verkleidung oben links/rechts	86 02 681	X	X	**26**
70	Einhängebolzen kurz (Distanzring für Montage Systemplatte GB)	34 00 010	X	X	**3**
100	Zylinderschraube M6x12	34 90 171	X	X	**1**
110	Blechschraube 3x13	34 18 602	X	X	**2**
120	Seitenwand rechts	86 02 694	X	X	**16**
130	Frontverkleidung komplett	86 03 261	X	X	**35**
140	Dichtung Brennraumgehäuse	39 03 042	X	X	**9**
150	Distanzscheibe 12x5	34 80 023	X	X	**2**
160	Halteblech für Thermomanometer	86 02 490	X	X	**5**
170	Brennraumboden	86 02 613	X	X	**36**
180	Halteblech für Regelung	86 02 489	X	X	**5**
190	Siphon SH 90 inklusive Kondensatschlauch (ersetzt Mat.-Nr. 2011331)	86 11 033	X	X	**15**
200	Konsole	86 01 694	X	X	**7**
210	Fächerscheibe	8710234564	X	X	**3**
230	Abgastemperaturwächter 85°C (ersetzt Art.-Nr. 27 41 063)	86 03 058	X		**12**
230	Abgastemperaturwächter 100°C (nur 24kW) (ersetzt Art.-Nr. 27 44 089)	86 10 798		X	**15**
240	Dichtungsset Abgasrohr	86 03 056	X	X	**11**
250	Schraube 6,3x57 mit Scheibe	34 80 060	X	X	**2**
260	Halterung Ausdehnungsgefäß	86 01 515	X	X	**4**
270	Dichtung für Prüfnippel	39 03 167	X	X	**2**
280	Seitenwand Links	86 02 693	X	X	**16**
290	Klammer für Abgastemperaturwächter	28 00 241	X	X	**6**
300	Abgasrohr (ersetzt Art.-Nr. 17 20 609)	86 03 055	X	X	**18**
310	Erdungsfahne	27 65 701	X	X	**2**
320	Brennraumgehäuse Rückwand-Deckel	86 01 691	X	X	**20**
330	Kabelclip Typ LC5-A-L8 selbstklebend	27 96 350	X	X	**3**
340	Haltewinkel	86 01 521	X	X	**5**
350	Distanzhülse	34 80 092	X	X	**6**
360	Prüfnippel für Bimsch-Messöffnung (ersetzt Art.-Nr. 26 00 203)	86 03 057	X	X	**9**
370	Spiralformschraube selbstsch. (25St) (ersetzt Art.-Nr. 34 50 958)	86 02 150	X	X	**10**
380	Schraubstopfen für Prüfnippel	17 20 102	X	X	**4**
390	Kantenschutzprofil 80 lang	39 00 079	X	X	**4**
400	Dichtung für Abgastemperaturwächter (ersetzt Art.-Nr. 39 03 040)	86 03 033	X	X	**19**
410	Geräteanschlussflansch CGB DN 100	59 00 210	X	X	**15**
415	Geräteanschlussflansch CGB DN 96	59 00 220	X	X	**13**
420	Blechschraube mit Scheibe 4,2x9,5	8188470259	X	X	**1**
	Schaumbanddichtung selbstklebend . zur Gehäuseabdichtung zwischen Pos. 120, Pos. 170, Pos. 280 und Pos. 320	37 20 103	X	X	**10**
	Funkaußenfühler drahtlos	27 44 081	X	X	**100**
	Analoge Funkfernbedienung	27 44 200	X	X	**100**
	Batterie Lithium 1/2 AA 3,6V	27 44 645	X	X	**16**
	Empfänger für Funkaußenfühler und analoge Funkfernbedienung (inklusive DCF-Funkuhr)	27 44 209	X	X	**100**
	Adapterset für LAF DN 96/63 Brennwert	86 12 225	X	X	**9**
	Adapterdichtung für Abgasrohr DN 60	86 12 823	X	X	**7**
	Siphon Dichtung	20 70 569	X	X	**9**
	Siphon Mutter G 1 1/4"	20 70 568	X	X	**9**

Comfort Line
Gasbrennwert-Zentrale stehend mit emailli. Schichtensp.

CGS-20/160, CGS-24/200

CGS-20/160 ab Bj. 04/03, CGS-24/200 ab Bj. 02/06

Brennkammer

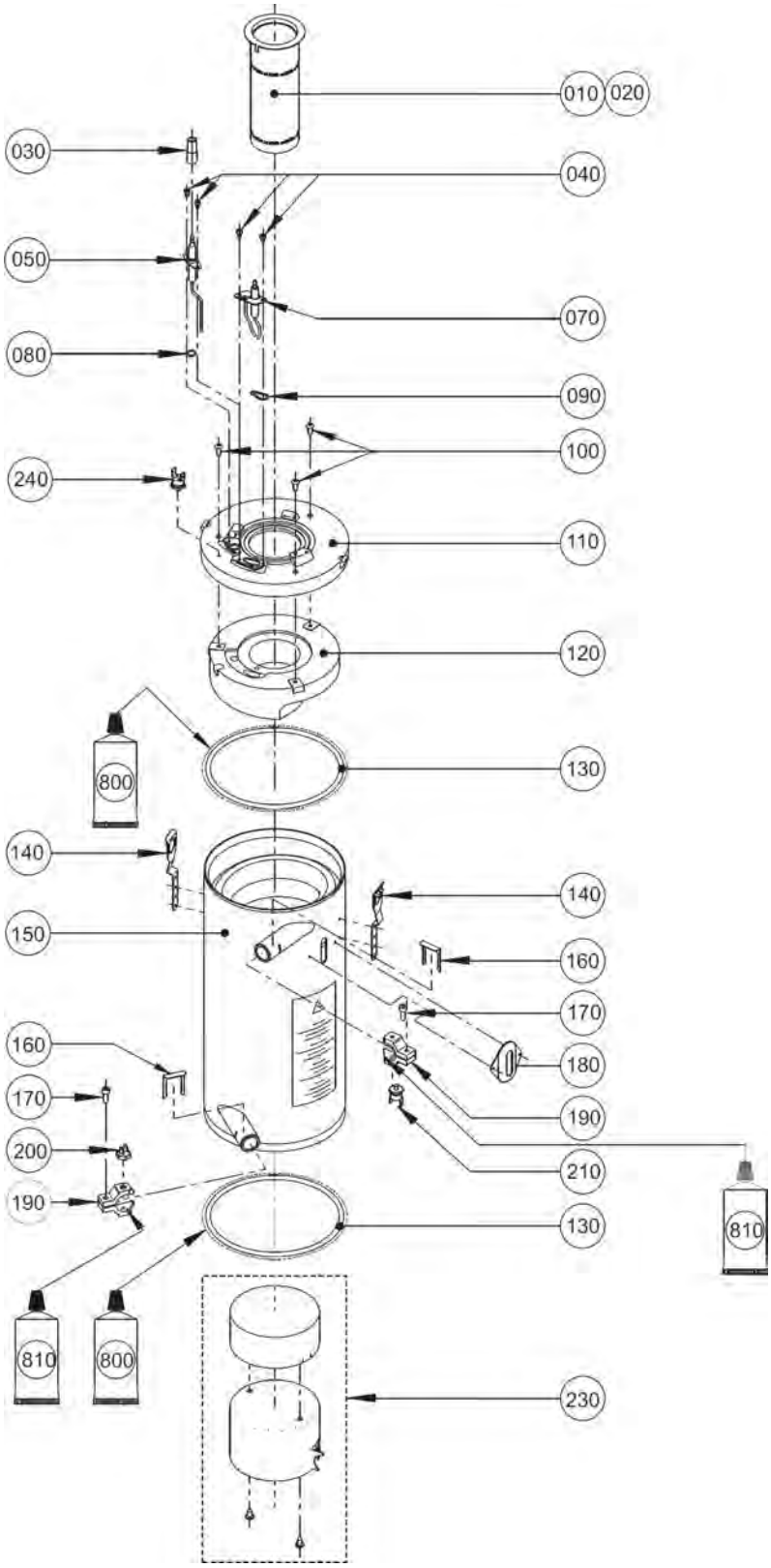

Comfort Line
Gasbrennwert-Zentrale stehend mit emailli. Schichtensp.

CGS-20/160, CGS-24/200

CGS-20/160 ab Bj. 04/03, CGS-24/200 ab Bj. 02/06

Pos.	Benennung	Art.-Nr.	CGS-20/160	CGS-24/200	PG
10	Gasbrenner (ersetzt Art.-Nr. 28 00 059) . für CGB-(K)-20 und CGS-20/160+ Ausführung Erdgas E und LL	86 03 046	X		**32**
20	Gasbrenner Gewebe (ersetzt Art.-Nr. 28 00 060) . für CGB-(K)-20 und CGS-20/160+ Ausführung Flüssiggas;	86 03 045	X	X	**40**
30	Schutzschlauch für Überwachungselektrode	27 99 249	X	X	**1**
40	Zylinderschraube M4x8-1.4301	34 50 956	X	X	**1**
50	Überwachungselektrode (ersetzt Art.-Nr. 27 96 267)	86 03 059	X	X	**13**
70	Zündelektrode (ersetzt Art.-Nr. 27 96 269, 27 96 268, 86 02 530)	86 03 061	X	X	**16**
80	Dichtung für Überwachungselektrode (ersetzt Art.-Nr. 57186 12 766)	86 03 034	X	X	**7**
90	Dichtung für Zündelektrode (ersetzt Art.-Nr. 39 03 158)	86 02 599	X	X	**5**
100	Blechschraube 5x13	34 50 020	X	X	**2**
110	Brennkammer Oberteil	17 20 618	X	X	**21**
120	Isolierung für Brennerplatte Oberteil (ersetzt Art.-Nr. 16 22 558) incl. Einsteckklammern	86 03 041	X	X	**30**
130	Dichtung Brennkammer inklusive Silikonfett 10 große Tube (2 Stück) (Art.-Nr. 39 03 164)	86 03 044	X	X	**13**
140	Verschlussfeder für Brennkammer	34 79 934	X	X	**5**
150	Heizwasserwärmetauscher beschichtet	86 03 043	X	X	**61**
160	Clip für Anschlussstück	34 00 044	X	X	**3**
170	Zylinderschraube (Edelstahl) M6x16	34 50 914	X	X	**1**
180	Schauglas komplett	20 00 019	X	X	**14**
190	Halterung für Fühler HWWT (ersetzt Art.-Nr. 28 00 240)	86 03 060	X	X	**9**
200	Temperaturfühler Rücklauf (ersetzt Art.-Nr. 86 03 036)	27 41 061	X	X	**11**
210	Temperaturwächter Vorlauf (ersetzt Art.-Nr. 27 41 062)	86 03 038	X	X	**9**
230	Brennkammertopf komplett mit Isolierung für CGB/CGW/CGS/CSZ (Isolierung 80 mm hoch)	260009199	X	X	**31**
240	Temperaturwächter-Brennkammerdeckel 180°C (ersetzt Art.-Nr. 27 41 068)	86 10 011		X	**14**
800	Silikonfett 10 Gramm-Tube (ersetzt Art.-Nr. 35 00 104) . an der Aussenseite von Pos. 130 auftragen	86 02 264	X	X	**13**
810	Wärmeleitpaste 250 Gramm Tube . an den Kontaktflächen zwischen Pos. 150 und Pos. 190 auftragen	35 00 105	X	X	**21**
	Universalschlüssel CGB-20	17 10 231	X	X	**9**
	Reinigungsbürste Kunststoff PA für Brennwerttherme	24 83 609	X	X	**100**
	Wartungsset CGB/CGS verp.	86 03 017	X	X	**100**
	Umrüstsatz Erdgas auf Flüssiggas CGB-20	86 02 667	X		**100**
	Umrüstsatz Erdg. auf Flüssigg. 24 kW	86 10 610		X	**100**
	Umrüstsatz Flüssiggas auf Erdgas CGB-20	86 02 698	X		**100**
	Umrüstsatz Flüssigg.auf Erdg. 24 kW	86 10 611		X	**100**
	Umrüstset Heiz- auf Kombitherme CGB-20	86 02 668	X		**100**
	Umrüstset Kombi- auf Heiztherme CGB-20	86 02 708	X		**100**

Comfort Line
Gasbrennwert-Zentrale stehend mit emailli. Schichtensp.

CGS-20/160, CGS-24/200

CGS-20/160 ab Bj. 04/03, CGS-24/200 ab Bj. 02/06

Gas-Luft-Verbund

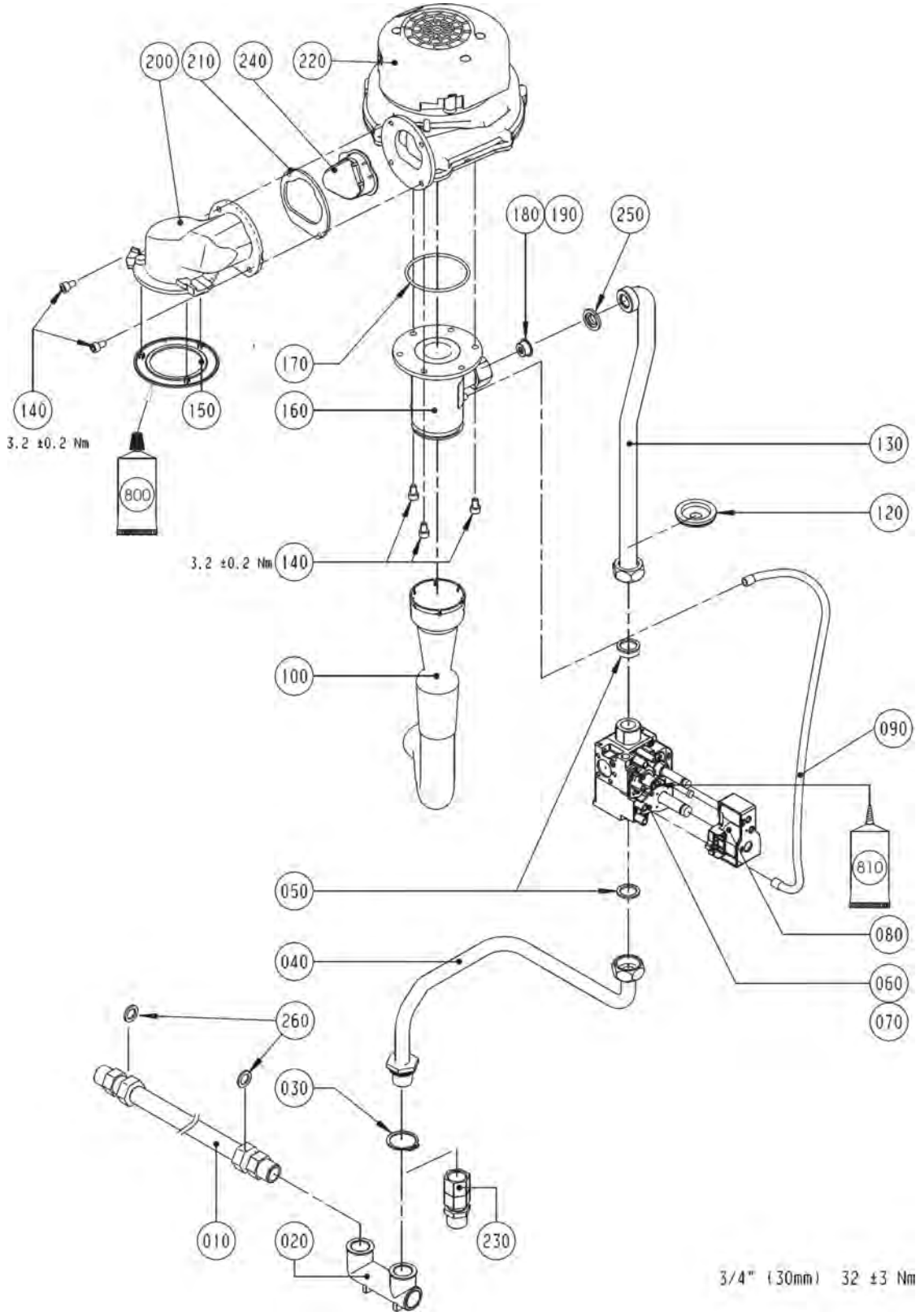

Comfort Line
Gasbrennwert-Zentrale stehend mit emailli. Schichtensp.

CGS-20/160, CGS-24/200

CGS-20/160 ab Bj. 04/03, CGS-24/200 ab Bj. 02/06

Pos.	Benennung	Art.-Nr.	CGS-20/160	CGS-24/200	PG
10	Edelstahl-Wellschlauch . Gasdicht mit Hanf an Pos.020 montiert	24 10 047	X	X	**26**
20	Gasanschluss . Gasdicht mit Hanf an Pos. 010 und Pos. 040 montiert	20 70 491	X	X	**13**
30	Sicherungsring D28	34 79 932	X	X	**2**
40	Verrohrung Gasanschluss zu GKV	20 13 013	X	X	**14**
50	Flachdichtung 24x17x2,3/4" (10Stk.) (ersetzt Art.-Nr. 39 01 030)	86 01 930	X	X	**9**
60	Gaskombiventil SIT 848 Sigma (ersetzt Art.-Nr. 86 03 051) incl. Pos. 080	27 96 036	X	X	**43**
70	Gaskombiventil TGC für Belgien incl. Pos. 080	86 03 141	X		**43**
70	Gaskombiventil TGC für Belgien incl. Pos. 080	86 10 881		X	**43**
80	Doppelspule GKV (ersetzt Art.-Nr. 27 96 124)	86 03 317	X	X	**27**
90	Anschlussschlauch Mixer	27 96 283	X	X	**4**
100	Ansaugrohr	17 20 619	X	X	**9**
120	Dichtungsmanschette für Verrohrung	39 00 005	X	X	**5**
130	Verrohrung GKV zu Ventilator	20 13 014	X	X	**14**
140	Zylinderschraube M6x12	34 90 171	X	X	**1**
150	Brennerdichtung ab 11/99 für Druckgussadapter (1 Stück) (ersetzt Art.-Nr. 39 03 127) (3 Noppen)	86 01 933	X	X	**18**
160	Mischkammer	17 20 617	X		**18**
160	Mischkammer	17 30 126		X	**17**
170	Dichtung Mischkammer zu Gasgebläse (ersetzt Art.-Nr. 39 03 014)	86 03 049	X	X	**9**
180	Gasdrosselblende orange 580 bei Erdgas E + Erdgass LL	17 20 532	X		**3**
180	Gasdrosselblende Weiß (ersetzt Art.- Nr. 86 02 143) bei Erdgas E + Erdgass LL	17 20 522		X	**3**
190	Gasdrosselblende grün 430 (ersetzt Art.-Nr. 17 20 523) nur bei Flüssiggas B/P	86 10 878	X		**3**
190	Gasdrosselblende B/P (rot) verp. nur bei Flüssiggas B/P	86 13 730		X	**4**
200	Übergangsrohr (ersetzt Art.-Nr. 17 20 616)	86 10 187	X	X	**25**
210	Flachdichtung für Übergangsrohr	86 03 048	X	X	**12**
220	Gebläse (ersetzt Art.-Nr. 21 00 015)	86 03 047	X	X	**54**
230	Anschlussset Gaseintritt Heizwasservor- und Rücklauf (Satz)	86 00 065	X	X	**20**
240	Rückströmklappe	17 30 238	X	X	**5**
250	Gasdichtung selbstklemmend D 24	86 11 174	X	X	**9**
260	Flachdichtung 19x12,2x2	86 12 404	X	X	**7**
800	Silikonfett 10 Gramm-Tube (ersetzt Art.-Nr. 35 00 104) . an der Unterseite von Pos. 140 auftragen	86 02 264	X	X	**13**
	Dichtung für PP-Abgasrohr DN 70	39 10 045	X		**11**
	Dichtung Revisionsdeckel Abgasrohr 87° (T-Stück)	39 10 043	X		**6**
	Dichtung Revisionsdeckel Abgasrohr DN 80-87°	39 10 046	X		**6**
	Dichtungsset für flexibles Abgasrohr DN80	26 51 055	X		**22**

Comfort Line
Gasbrennwert-Zentrale stehend mit emailli. Schichtensp.

CGS-20/160, CGS-24/200

CGS-20/160 ab Bj. 04/03, CGS-24/200 ab Bj. 02/06

Verrohrung

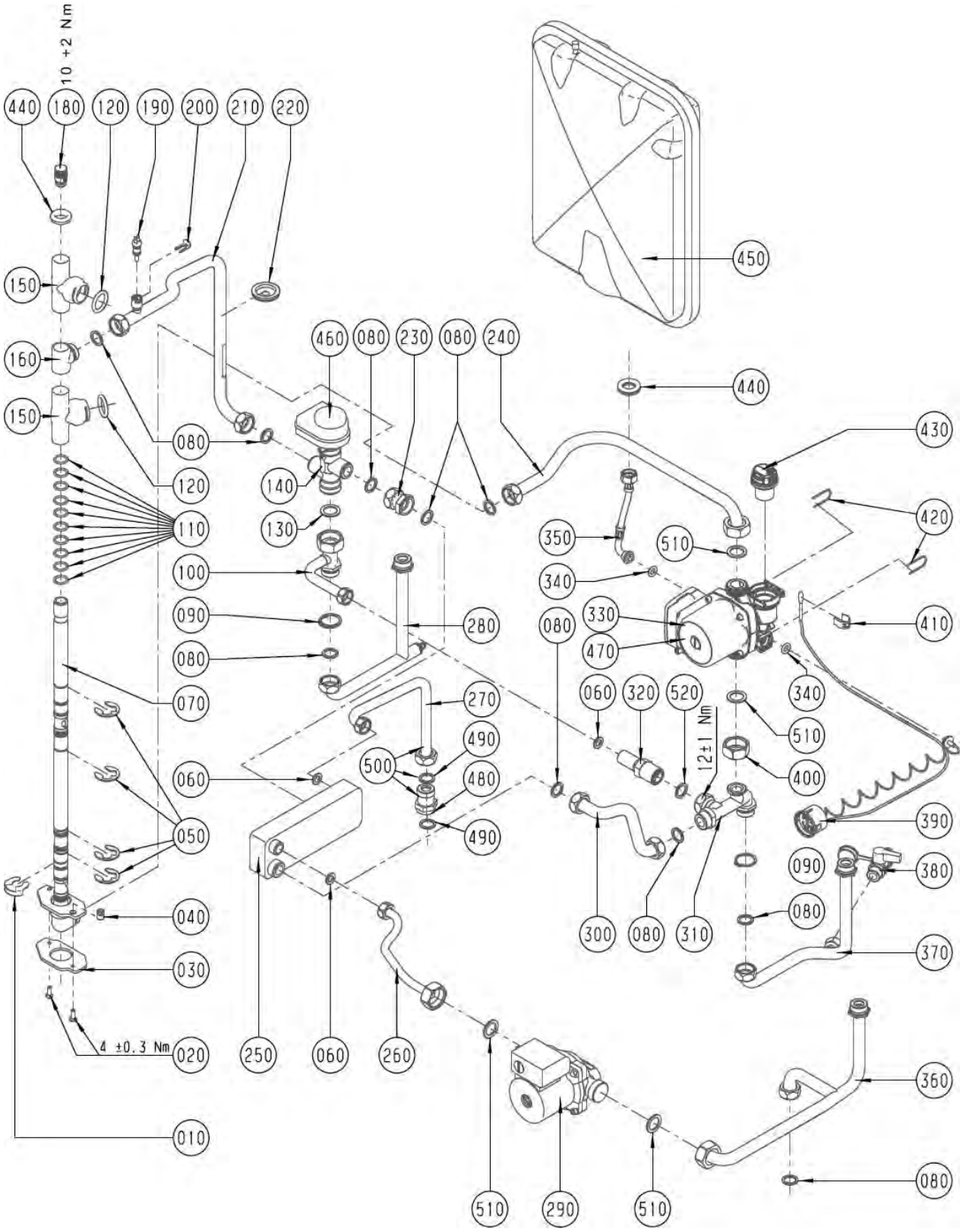

Comfort Line
Gasbrennwert-Zentrale stehend mit emailli. Schichtensp.

CGS-20/160, CGS-24/200

CGS-20/160 ab Bj. 04/03, CGS-24/200 ab Bj. 02/06

Pos.	Benennung	Art.-Nr.	CGS-20/160	CGS-24/200	PG
10	Sicherungsklammer (auch in Pos. 110 enthalten)	34 30 013	X	X	3
20	Linsenschraube m.Innensechsk.M6x16	34 80 093	X	X	1
30	Dichtung für Schwenkverrohrung (auch in Pos. 110 entalten)	39 03 165	X	X	3
40	Einstellschraube Schwenkverrohrung	34 00 034	X	X	3
50	Sicherungsscheibe (auch in Pos. 110 enthalten)	34 30 011	X	X	3
60	Flachdichtung D18,5x11x2,1/2" (10St) (ersetzt Art.-Nr. 39 03 020)	86 01 929	X	X	9
70	Drehdurchführung komplett	20 13 027	X	X	34
80	Flachdichtung 24x17x2,3/4" (10Stk.) (ersetzt Art.-Nr. 39 01 030)	86 01 930	X	X	9
90	Sicherungsring D28	34 79 932	X	X	2
100	Verrohrung Heizungsvorl. 3-Wege-Ventil	20 13 010	X	X	14
110	Dichtungsset schwenkverr. Brennkammer	86 03 054	X	X	22
120	O-Ring für Wärmetauscher 26x5 (10Stück) (ersetzt Art.-Nr. 39 03 011) (auch in Pos. 110 enthalten)	86 01 928	X	X	18
130	Flachdichtung 30x21x2,1 (10 Stk.) (ersetzt Art.-Nr. 39 03 022)	86 01 931	X	X	9
140	3-Wege-Umschaltventil federgedämpft (ersetzt Art.-Nr. 27 99 224) (ab 2001)	27 99 225	X	X	38
150	Schiebestück Drehdurchführung	20 13 028	X	X	13
160	Vorlaufanschluss Drehdurchführung	20 13 031	X	X	9
180	Entlüftungsventil	20 11 225	X	X	4
190	Vorlauffühler CGB/CGS/CGW/MGK/COB Rücklauffühler GU/GG-2/CGU-2/CGG-2 (ersetzt Art.-Nr. 86 01 886)	27 41 058	X	X	24
200	Clip für Durchmesser 8 mm	34 00 046	X	X	9
210	Verrohr. 3-Wege-Umschaltventil zu HWWT	20 13 011	X	X	15
220	Dichtungsmanschette für Verrohrung	39 00 005	X	X	5
230	Doppelverschraubung	20 13 021	X	X	7
240	Verrohrung Heizkreispumpe zu HWWT	20 13 015	X	X	14
250	Warmwasser-Wärmetauscher bis 28 kW	29 80 005	X	X	33
260	Verrohrung Speicherladepumpe zu WWWT	20 13 048	X	X	14
270	Verrohrung Plattenw. Schichtenspeicher (mit Rückflussverhinderer)	86 11 296	X	X	17
280	Verrohrung Heizungsvorlauf	20 13 041	X	X	21
290	Ladepumpe Speicher (ersetzt Art.- Nr. 86 03 111)	20 14 552	X	X	43
300	Verrohrung Warmwasserwärmetauscher zu Verteilerblock-Heizungsrücklauf	20 13 063	X	X	11
310	Verteilerblock Heizungsrücklauf	20 13 049	X	X	16
320	Überstromventil (ersetzt Art.- Nr. 86 03 031)	20 11 142	X	X	27
330	Heizkreispumpe 3-stufig (ersetzt Art.-Nr. 20 15 112) incl. Pos. 430	86 02 721	X	X	43
340	Dichtung für Anschluss HKP (ersetzt Art.-Nr. 39 03 013)	86 03 050	X	X	8
350	Schlauch für Druckausdehnungsgefäß	27 96 292	X	X	9
360	Anschlussrohr Kaltwasserzulauf	20 13 047	X	X	21
370	Anschlussrohr Heizungsrücklauf incl. Pos. 380	20 13 042	X	X	21
380	Kessel- Füll- und Entleerungshahn	88 15 351	X	X	100
390	Thermomanometer (ersetzt Art.- Nr. 86 03 035)	20 39 066	X	X	19
400	Überwurfmutter 1"	20 11 908	X	X	4
410	Halteklammer D 18	34 79 900	X	X	2
420	Sicherungsklammer für Pumpe	34 79 936	X	X	3
430	Automatischer Entlüftereinsatz (ersetzt Art.-Nr. 20 11 335)	86 03 053	X	X	13
440	Dichtung Ausdehnungsgefäß (ersetzt Art.- Nr. 17 10 223)	39 03 043	X	X	5
450	Ausdehnungsgefäß (12 Liter)	20 20 000	X	X	37
460	Motor für 3-Wege-Umschaltventil	27 44 052	X	X	27
470	Heizkreispumpe geregelt (ersetzt Art.-Nr. 20 70 421)	86 11 291	X	X	48
470	Hocheffizienzpumpe EEI kleiner 0,23 Grundfos UPM-15-70 CACAO	86 12 809	X	X	64
480	Rückflussverhinderer komplett	20 70 395	X	X	9
490	Flachdichtung 24x17x2,3/4" (10Stk.) (ersetzt Art.-Nr. 39 01 030)	86 01 930	X	X	9
500	Verrohrung Plattenw. Schichtenspeicher (mit Rückflussverhinderer)	86 11 296	X	X	17

Comfort Line
Gasbrennwert-Zentrale stehend mit emailli. Schichtensp.

CGS-20/160, CGS-24/200

CGS-20/160 ab Bj. 04/03, CGS-24/200 ab Bj. 02/06

Pos.	Benennung	Art.-Nr.	CGS-20/160	CGS-24/200	PG
510	Flachdichtung D30xD21x2,1 (G1") EPDM (ersetzt Art.-Nr. 39 10 187)	86 12 427	X	X	**6**
520	Flachdichtung D24xD17x2 (G3/4") EPDM	39 10 264	X	X	**5**
	Silikonfett 10 Gramm-Tube (ersetzt Art.-Nr. 35 00 104)	86 02 264	X	X	**13**
	Silikonspray Berusil P 140, 300 ml	35 01 566	X	X	**100**

WOLF

Energiesparen und Klimaschutz serienmäßig

Systembeispiel Niedrigenergiehaus

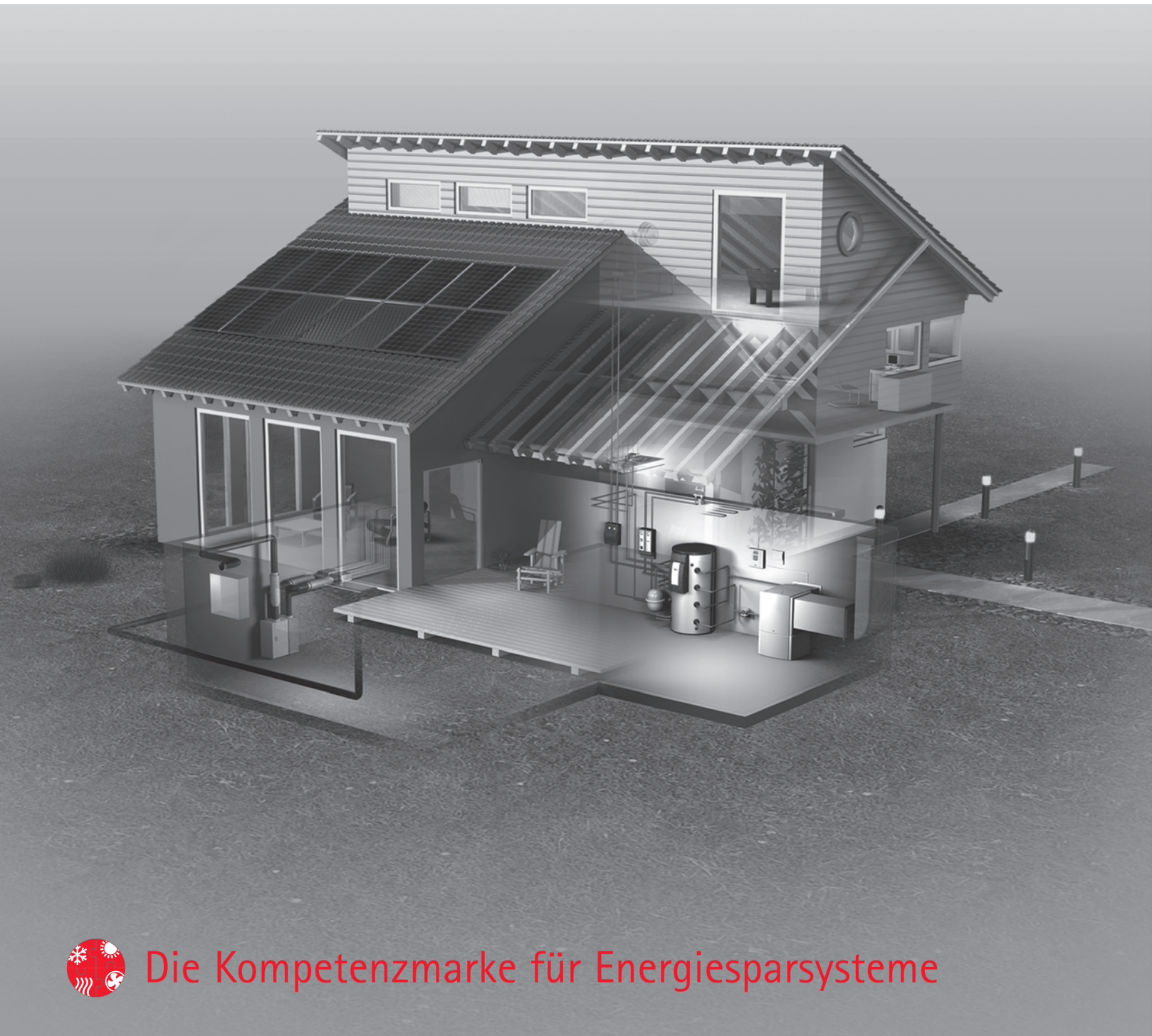

Die Kompetenzmarke für Energiesparsysteme

Comfort Line
Gasbrennwert-Zentrale stehend mit emailli. Schichtensp.
CGS-20/160
Regelung bis Baujahr KW 29/05

Regelung bis Baujahr KW 29/2005 (Achtung: ab Bj. KW 30/2005 siehe folgende 2 Seiten)

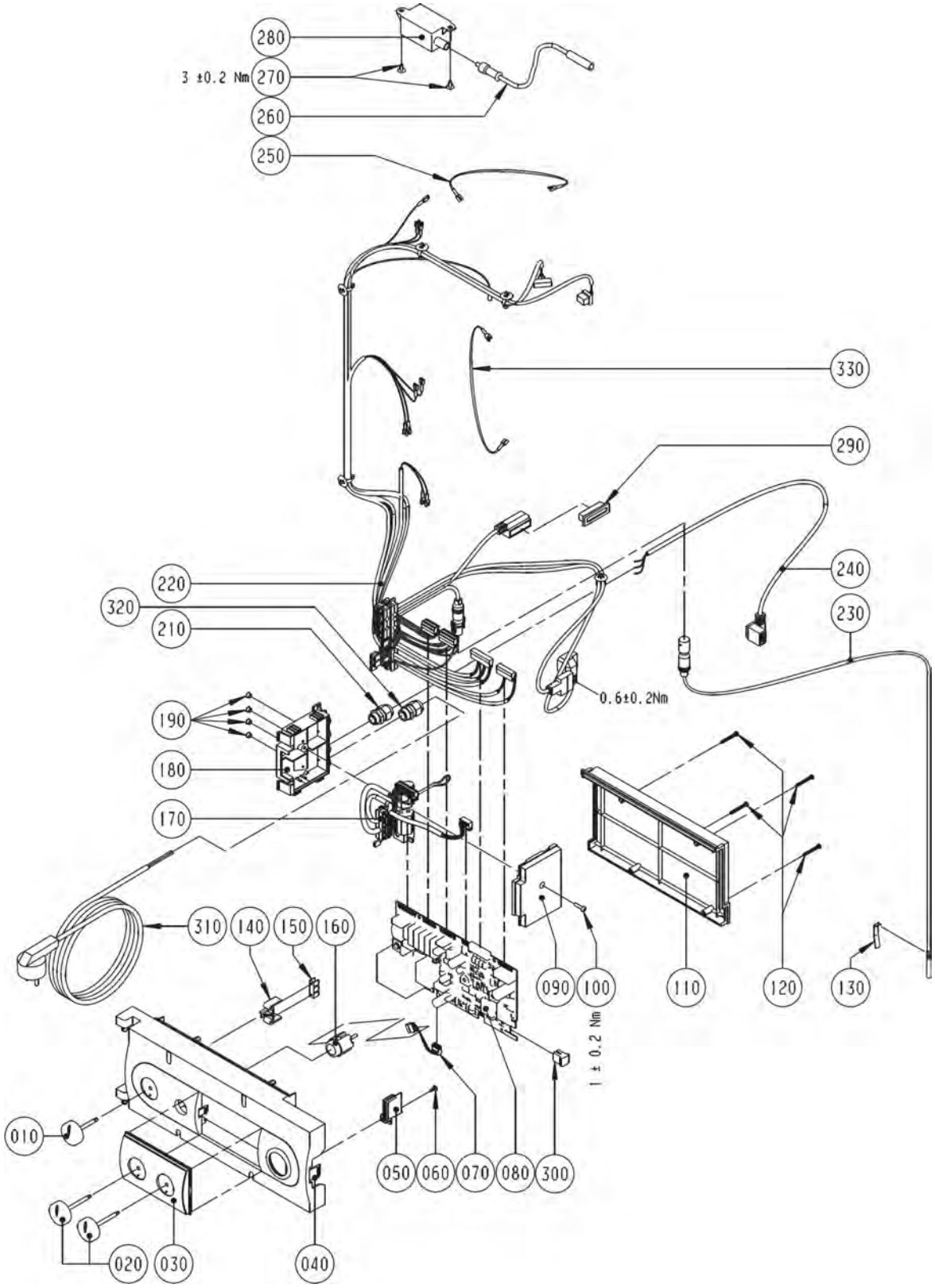

Comfort Line
Gasbrennwert-Zentrale stehend mit emailli. Schichtensp.

CGS-20/160

Regelung bis Baujahr KW 29/05

Pos.	Benennung	Art.-Nr.	CGS-20/160	PG
10	Drehknopf Netzschalter	17 10 215	X	**3**
20	Drehknopf Temperaturwähler	17 10 216	X	**3**
30	Fronteinsatz Regelungsgehäuse	17 10 206	X	**6**
40	Regelungsgehäuse	17 10 205	X	**14**
50	Deckel für Parameterstecker	17 10 218	X	**3**
60	Plastofastschraube 4x8	34 51 010	X	**1**
70	Kabel für LED	27 99 247	X	**5**
80	Regelungsplatine (ersetzt Art.- Nr. 86 03 039)	27 99 250	X	**54**
100	Schraube 4x16	34 51 005	X	**3**
110	Regelungsgehäuse-Deckel	17 10 207	X	**9**
120	Plastofastschraube 3,5x30	34 51 011	X	**1**
130	Clip für Speicherfühler	34 00 060	X	**3**
140	Halter für Erdungsverbinder	17 10 221	X	**3**
150	Schutzleiter-Verbinder 6-polig	27 99 115	X	**3**
160	Entstörungstaste (ersetzt Art.-Nr. 27 41 064)	86 03 037	X	**13**
170	Set Kabelsatz extern (inklusive Elektroanschlusskasten) (n.m.Lieferbar,Ersatz Art.Nr.2744283)	27 44 283	X	**26**
180	Elektroanschlusskasten (n.m.Lieferbar,Ersatz Art.Nr.2744283)	17 10 204	X	**9**
190	Verschlussstopfen für Elektroanschlusskasten (n.m.Lieferbar,Ersatz Art.Nr.2744283)	17 20 104	X	**2**
210	Kabelverschraubung M16 Klemmber. 3-10	32 10 417	X	**3**
220	Kabelsatz intern angeschlossen an: Regelungsplatine, Gasgebläse, Vorlauf-, Rückl.- und Speicherfühler, Gasventil, Temperaturw., 3-Wegev., Erdungsanschl., Heizkeispumpe, Zündtr., Überw. elektr.)	27 99 239	X	**32**
230	Elektronischer Speicherfühler (2M) mit Stecker, Zuluft- und Lamellenfühler BWL-1(ersetzt Art.-Nr. 86 01 905)	27 99 054	X	**100**
240	Kabel für Speicherladepumpe (angeschlossen an: Speicherladepumpe)	27 99 260	X	**10**
250	Erdungsverbindungsleitung . (angeschlossen an: Zündelektrode, Gasgebläse)	86 11 294	X	**2**
260	Zündleitung (ersetzt Art.-Nr. 86 01 906, 27 99 090, 27 99 099) (angeschlossen an: Zündelektrode)	86 02 532	X	**21**
270	Blechschraube mit Scheibe 4,2x9,5	8188470259	X	**1**
280	Zündtrafo (ersetzt Art.-Nr. 86 02 259)	27 95 502	X	**18**
	Regelung komplett	27 41 067	X	**72**

Comfort Line
Gasbrennwert-Zentrale stehend mit emailli. Schichtensp.
CGS-20/160, CGS-24/200
Regelung ab Baujahr KW 30/05

Regelung ab Baujahr KW 30/2005 (Achtung: bis Bj. KW 29/2005 siehe Vorderseite)

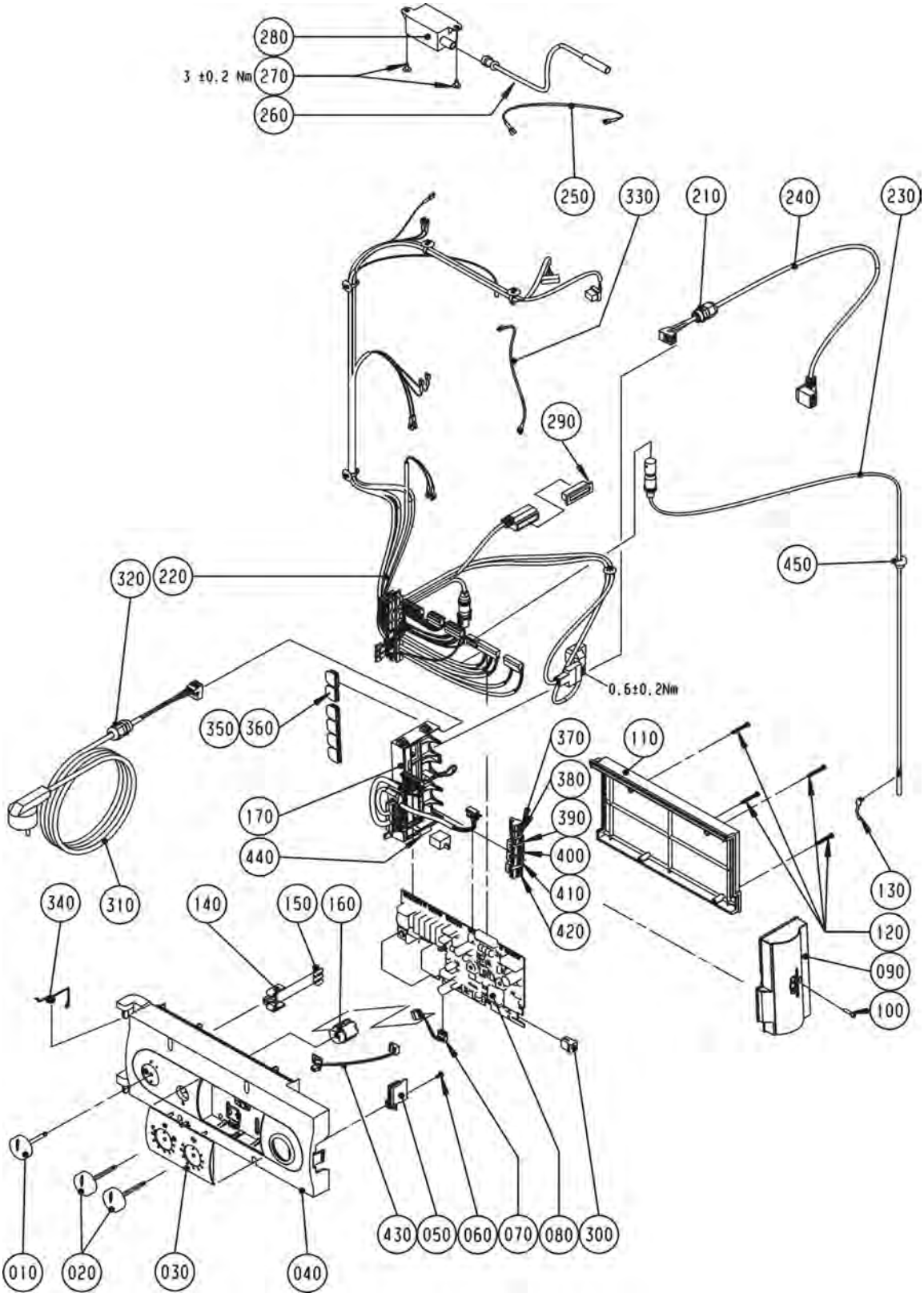

Comfort Line
Gasbrennwert-Zentrale stehend mit emailli. Schichtensp.

CGS-20/160, CGS-24/200

Regelung ab Baujahr KW 30/05

Pos.	Benennung	Art.-Nr.	CGS-20/160	CGS-24/200	PG
10	Drehknopf Netzschalter	17 10 215	X	X	3
20	Drehknopf Temperaturwähler	17 10 216	X	X	3
30	Fronteinsatz Regelungsgehäuse	17 10 206	X	X	6
40	Regelungsgehäuse	17 10 205	X	X	14
50	Deckel für Parameterstecker	17 10 218	X	X	3
60	Plastofastschraube 4x8	34 51 010	X	X	1
70	Kabel für LED	27 99 247	X	X	5
80	Regelungsplatine (ersetzt Art.- Nr. 86 03 039)	27 99 250	X	X	54
90	Anschlusskasten Oberteil GBR	17 30 246	X	X	5
100	Schraube 4x16	34 51 005	X	X	3
110	Regelungsgehäuse-Deckel	17 10 207	X	X	9
120	Plastofastschraube 3,5x30	34 51 011	X	X	1
130	Clip für Speicherfühler	34 00 060	X	X	3
140	Halter für Erdungsverbinder	17 10 221	X	X	3
150	Schutzleiter-Verbinder 6-polig	27 99 115	X	X	3
160	Entstörungstaste (ersetzt Art.-Nr. 27 41 064)	86 03 037	X	X	13
170	Set Kabelsatz extern (inklusive Elektroanschlusskasten) (angeschlossen an: Regelungsplatine)	27 44 283	X	X	26
210	Kabelverschraubung M16 Klemmber. 3-10	32 10 417	X	X	3
220	Kabelsatz intern angeschlossen an: Regelungsplatine, Gasgebläse, Vorlauf-, Rückl.- und Speicherfühler, Gasventil, Temperaturw., 3-Wegev., Erdungsanschl., Heizkeispumpe, Zündtr., Überw. elektr.)	27 99 239	X	X	32
230	Elektronischer Speicherfühler (2M) mit Stecker, Zuluft- und Lamellenfühler BWL-1(ersetzt Art.-Nr. 86 01 905)	27 99 054	X	X	100
240	Speicherladepumpenkabel mit Zugentlastung (angeschlossen an: Speicherladepumpe)	27 44 212	X	X	9
250	Erdungsverbindungsleitung . (angeschlossen an: Zündelektrode, Gasgebläse)	86 11 294	X	X	2
260	Zündleitung (ersetzt Art.-Nr. 86 01 906, 27 99 090, 27 99 099) (angeschlossen an: Zündelektrode)	86 02 532	X	X	21
270	Blechschraube mit Scheibe 4,2x9,5	8188470259	X	X	1
280	Zündtrafo (ersetzt Art.-Nr. 86 02 259)	27 95 502	X	X	18
300	Parameterstecker 24 kW (ersetzt Art.-Nr. 86 10 859)	27 44 055		X	17
300	Parameterstecker 24 kW für hocheffizienz Pumpe	27 44 759		X	15
330	Verbindungsleitung für TW	27 44 093		X	4
340	Schenkelfeder für Regelung Wandgeräte	34 90 147	X	X	4
350	Anschlusskabel Einlegeteil M16 offen	17 30 252	X	X	1
360	Anschlusskabel Einlegeteil M16 geschlossen	17 30 253	X	X	1
370	Gegenstecker 2-polig grau Außenfühler	27 94 061	X	X	9
380	Gegenstecker 2-polig grün	27 94 066	X	X	9
390	Gegenstecker 3-polig weiß ebus	27 94 071	X	X	9
400	Gegenstecker 3-polig blau ebus	27 94 073	X	X	9
410	Gegenstecker 2-polig gelb ebus	27 94 067	X	X	9
420	Gegenstecker 3-polig grau ebus	27 94 069	X	X	9
430	Platine mit Buchsenleiste	27 44 131	X	X	10
440	Sicherung flink 3,15 A (10 Stück) - alle Thermen (ersetzt Art.-Nr. 27 38 180	86 01 881	X	X	10
450	Stopfen Verschluss für Speicherfühler	17 30 274	X		3
	Regelung komplett	27 41 067	X	X	72
	Sicherungsklemme 503 SI/1 VDE 1-pol.	27 72 205	X	X	4
	Funkaußenfühler drahtlos	27 44 081	X	X	100
	Analoge Funkfernbedienung	27 44 200	X	X	100
	Batterie Lithium 1/2 AA 3,6V	27 44 645	X	X	16
	Empfänger für Funkaußenfühler und analoge Funkfernbedienung (inklusive DCF-Funkuhr)	27 44 209	X	X	100

Comfort Line
Gasbrennwert-Zentrale stehend mit emailli. Schichtensp.

CGS-20/160, CGS-24/200

CGS-20/160 ab Bj. 04/03, CGS-24/200 ab Bj. 02/06

Schichtenspeicher

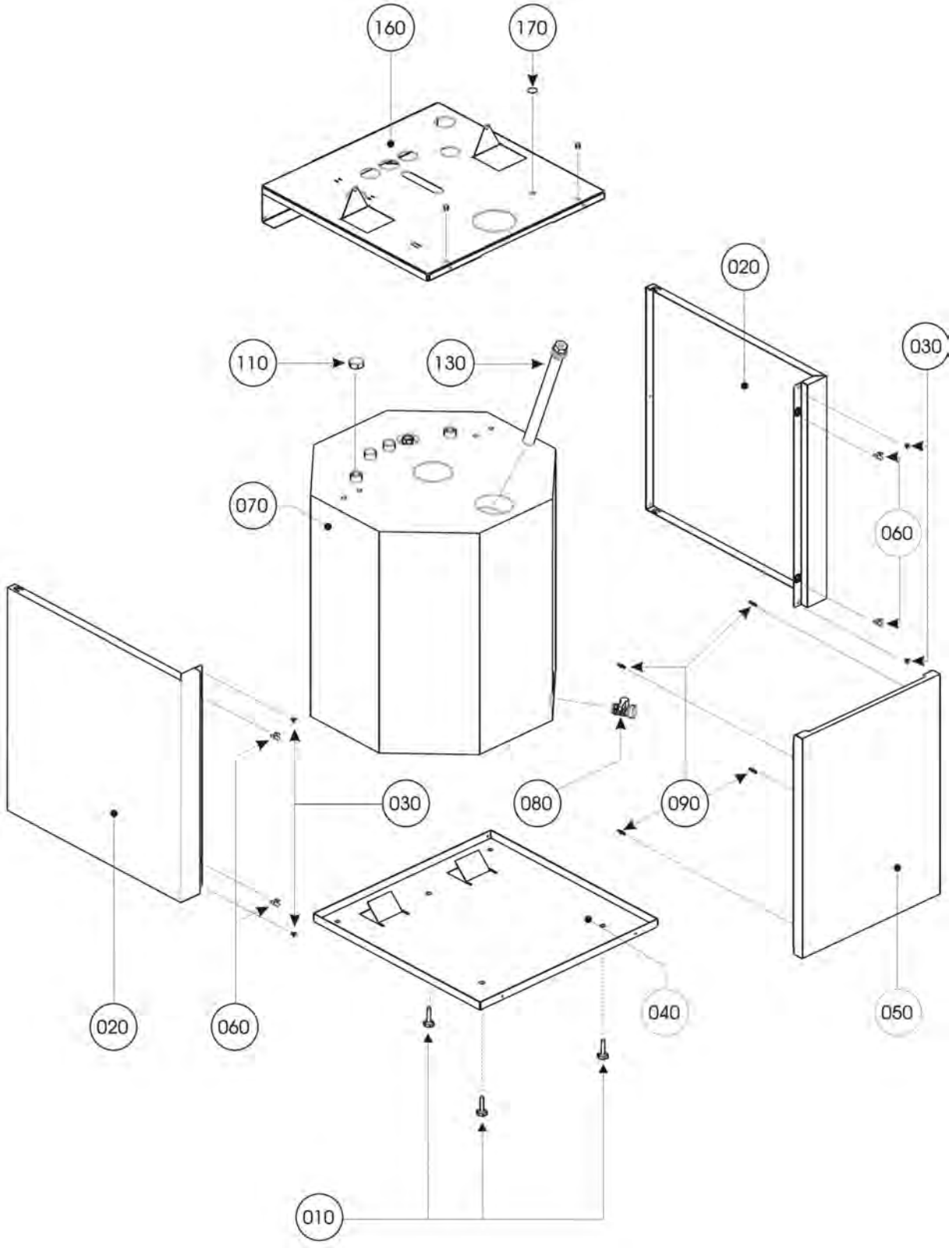

Comfort Line
Gasbrennwert-Zentrale stehend mit emailli. Schichtensp.

CGS-20/160, CGS-24/200

CGS-20/160 ab Bj. 04/03, CGS-24/200 ab Bj. 02/06

Pos.	Benennung	Art.-Nr.	CGS-20/160	CGS-24/200	PG
10	Schraube M8x40	34 50 970	X	X	**4**
20	Verkleidung Seite links/rechts	86 02 680	X	X	**26**
30	Blechschraube mit Scheibe 4,2x9,5	8188470259	X	X	**1**
40	Bodenblech für Schichtenspeicher	24 45 129	X	X	**35**
50	Frontverkleidung incl. Pos. 090	86 02 679	X	X	**27**
60	Federklammer	4148256971	X	X	**2**
70	Schichtenspeicher incl. Pos. 010, 040, 070, 110 und 130	24 45 126	X	X	**84**
80	Kessel- Füll- und Entleerungshahn	88 15 351	X	X	**100**
90	Fassonschraube für Verkleid. vorne	34 90 052	X	X	**3**
110	Verschlusskappe (ersetzt Art.-Nr. 24 82 847)	24 10 025	X	X	**3**
130	Schutzanode D=26x310	24 45 128	X	X	**25**
130	Fremdstromanode für Schichtenspeicher CS . alternativ zu Art.-Nr. 2445128	24 83 556	X	X	**100**
160	Speicherabdeckblech inkl. 2x Blindnietmutter	86 02 645	X	X	**20**
170	Gummipuffer D=22	17 10 222	X	X	**2**
	Speicherfühler CGS, Lamellenfühler BWL-1, Zuluftfühler BWL-1	27 99 058	X	X	**25**
	Kaltwasserzulaufrohr Speicher	24 84 440	X	X	**17**

Comfort Line (Hinweis: Therme siehe Abschnitt CGB) Gasbrennwert-Solar-Zentrale in Modulbauweise

CSZ-11/300, CSZ-20/300, CSZ-24/300
ab Baujahr April 2009

Chassis/Verkleidung CSZ

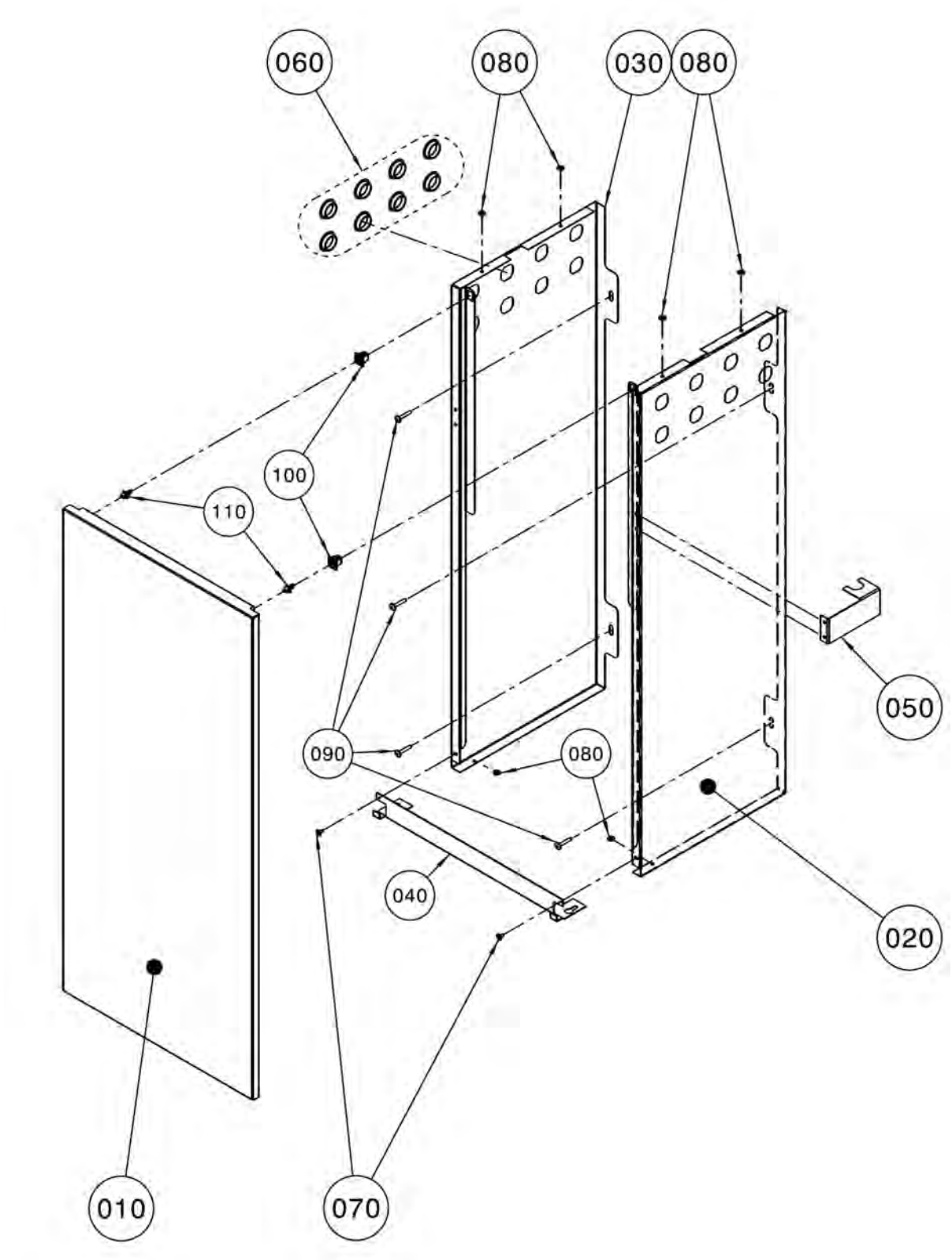

Comfort Line (Hinweis: Therme siehe Abschnitt CGB) Gasbrennwert-Solar-Zentrale in Modulbauweise

CSZ-11/300, CSZ-20/300, CSZ-24/300

ab Baujahr April 2009

Pos.	Benennung	Art.-Nr.	CSZ	PG
10	Frontverkleidung RAL9016	77 01 139	X	**25**
20	Seitenverkleidung rechts RAL9016 CSZ-300	77 01 144	X	**38**
30	Seitenverkleidung links RAL9016	77 01 142	X	**38**
40	Versteifungswinkel	77 01 106	X	**9**
50	Haltewinkel MAG-Verrohrung	77 01 133	X	**6**
60	Abdeckkappe weiß	17 30 743	X	**4**
70	Blechschraube mit Scheibe 4,2x9,5	8188470259	X	**1**
80	Einhängebolzen kurz (Distanzring für Montage Systemplatte GB)	34 00 010	X	**3**
90	Blechschraube mit flachem Kopf und Bund 4,8x32	34 90 364	X	**1**
100	Rastclip Weibchen	20 70 982	X	**3**
110	Rastclip Männchen	20 70 969	X	**3**
	Kleinteilebeutel Montagezubehör CSZ / CS	77 01 183	X	**32**

Comfort Line (Hinweis: Therme siehe Abschnitt CGB) Gasbrennwert-Solar-Zentrale in Modulbauweise

CSZ-11/300, CSZ-20/300, CSZ-24/300
ab Baujahr April 2009

Speicher CSZ

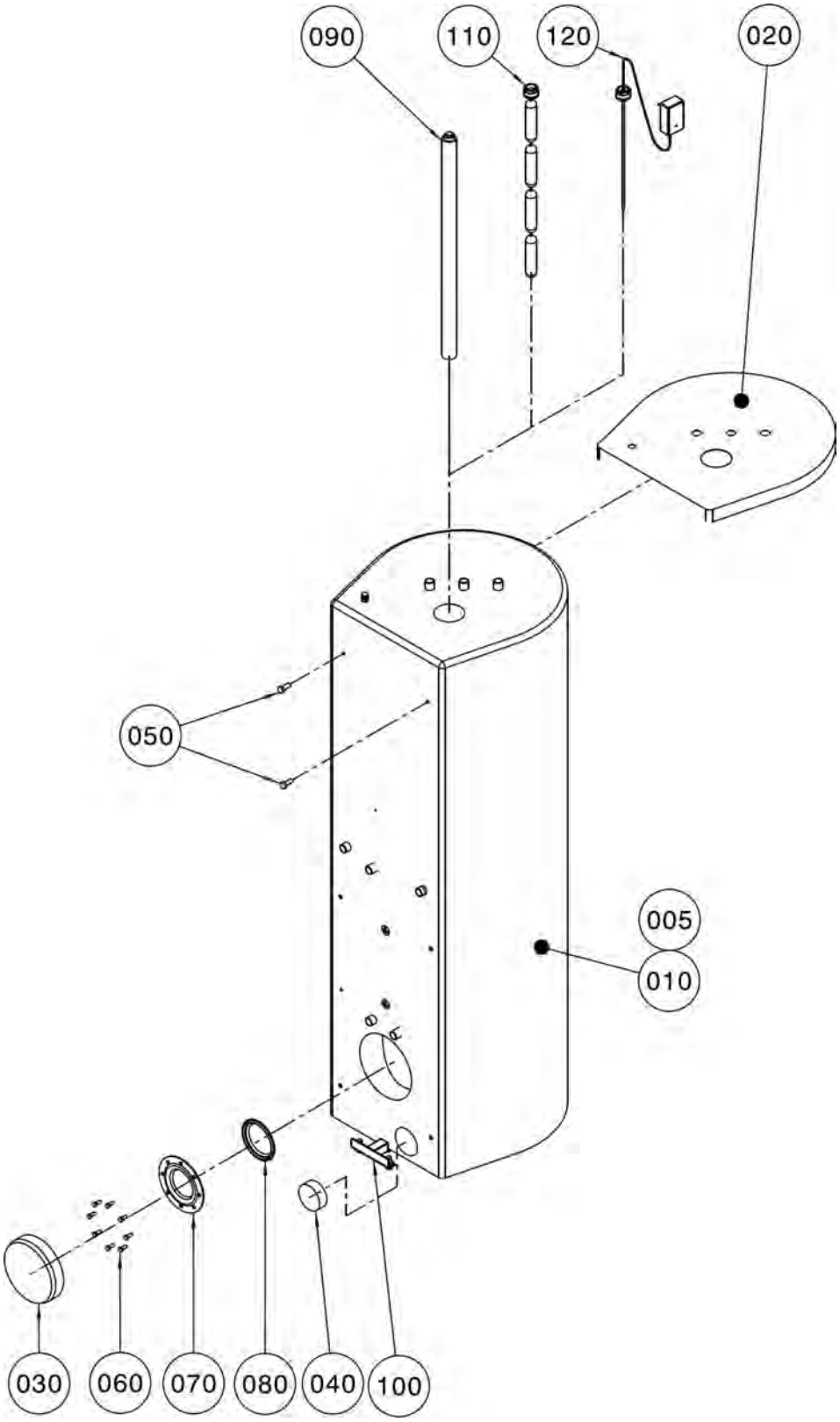

Comfort Line (Hinweis: Therme siehe Abschnitt CGB)
Gasbrennwert-Solar-Zentrale in Modulbauweise

CSZ-11/300, CSZ-20/300, CSZ-24/300

ab Baujahr April 2009

Pos.	Benennung	Art.-Nr.	CSZ	PG
5	Speicher CSZ 300 l komplett (inklusive Pos.010 bis 100)	24 83 650	X	**95**
10	Sky-Mantel	24 83 753	X	**43**
20	Speicherdeckel	24 83 754	X	**36**
30	Isolierkappe Handlochdeckel	24 83 756	X	**7**
40	Isolierkappe KFE-Hahn	24 83 755	X	**4**
50	Schraube-Sechskant DIN 933-M12x30-8,8	34 10 036	X	**4**
60	Schraube-Sechskant DIN 933 M8x20	34 90 126	X	**3**
70	Handlochdeckel (SBT)	24 83 560	X	**25**
80	Dichtung Handlochdeckel (SBT) (ersetzt Art.-Nr. 39 10 029)	24 83 561	X	**20**
90	Magnesiumschutzanode 750mm	24 45 065	X	**35**
100	Stützfuß CSZ/CSZ-2 vormontiert	24 84 729	X	**27**
110	Kettenschutzanode Magnesium 1050mm lang	24 45 101	X	**47**
120	Fremdstromanode bis 1000 Liter	24 45 000	X	**100**

Comfort Line (Hinweis: Therme siehe Abschnitt CGB)
Gasbrennwert-Solar-Zentrale in Modulbauweise

CSZ-11/300, CSZ-20/300, CSZ-24/300
ab Baujahr April 2009

Verrohrung Heiz/Solar CSZ

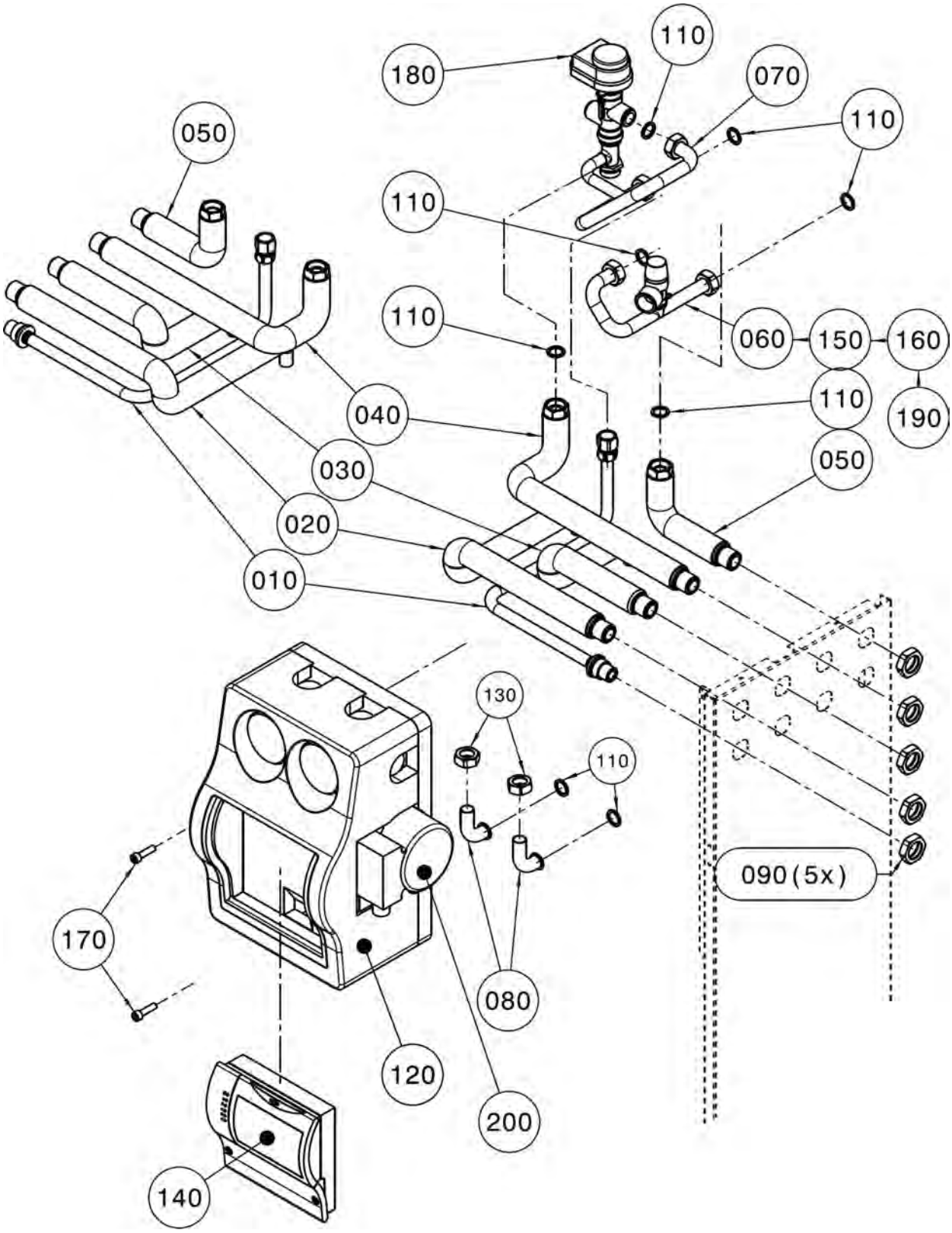

Comfort Line (Hinweis: Therme siehe Abschnitt CGB)
Gasbrennwert-Solar-Zentrale in Modulbauweise

CSZ-11/300, CSZ-20/300, CSZ-24/300

ab Baujahr April 2009

Pos.	Benennung	Art.-Nr.	CSZ	PG
10	Verrohrung Gasanschluss	20 70 961	X	**28**
20	Verrohrung Vorlauf Solar	20 70 957	X	**18**
30	Verrohrung Rücklauf Solar	20 70 956	X	**17**
40	Verrohrung Heizungsvorlauf	20 70 955	X	**16**
50	Verrohrung Heizungsrücklauf	20 70 954	X	**13**
60	Verrohrung Rücklauf Nachheizung Speicher	20 70 975	X	**13**
70	Verrohrung Vorlauf Nachheizung Speicher	20 70 960	X	**11**
80	Verrohrung Weiterführung Vorlauf/Rücklauf Solar	20 70 958	X	**9**
90	Mutter G 3/4" für Anschluss CSZ 300	20 70 962	X	**6**
110	Flachdichtung 24x17x2,3/4" (10Stk.) (ersetzt Art.-Nr. 39 01 030)	86 01 930	X	**9**
120	Solar-Pumpen-Gruppe 10 Zweistrang Wilo Yonos Hocheffizienzpumpe	24 84 529	X	**100**
130	Überwurfmutter G3/4" SW30	20 11 979	X	**7**
140	Bedienmodul BM montiert	27 44 329	X	**59**
150	O-Ring 17,12 x 2,62 verp. (10 Stück) (ersetzt Art.-Nr. 39 03 166)	86 10 844	X	**16**
160	Sicherheitsventil 3 bar (ersetzt Art.-Nr. 20 70 425)	20 70 315	X	**16**
170	Zylinderschraube M8x30-8.8-A1P	34 90 178	X	**1**
180	3-Wege-Umschaltventil federgedämpft (ersetzt Art.-Nr. 27 99 224)	27 99 225	X	**38**
190	Sicherungsfeder D 19	34 90 063	X	**2**
200	Umwälzpumpe hocheffizient für Solarpumpengruppe 10(E) (ersetzt Art.-Nr. 20 71 201)	20 71 666	X	**55**
	Kleinteilebeutel Verrohrung CSZ-300	77 01 181	X	**23**
	Pumpe Zirkulation Hocheffzient (ersetzt Art.- Nr. 77 01 169)	20 71 191	X	**100**
	Fit.Übergang G1/2 AG-Rp1/2 Gaszul. Rg/Ms	20 70 964	X	**5**
	Dicht. Flach 18x12x2 für Gas	39 10 215	X	**3**

Comfort Line (Hinweis: Therme siehe Abschnitt CGB)
Gasbrennwert-Solar-Zentrale in Modulbauweise

CSZ-11/300, CSZ-20/300, CSZ-24/300
ab Baujahr April 2009

Verrohrung Ausdehnungsgefäß CSZ

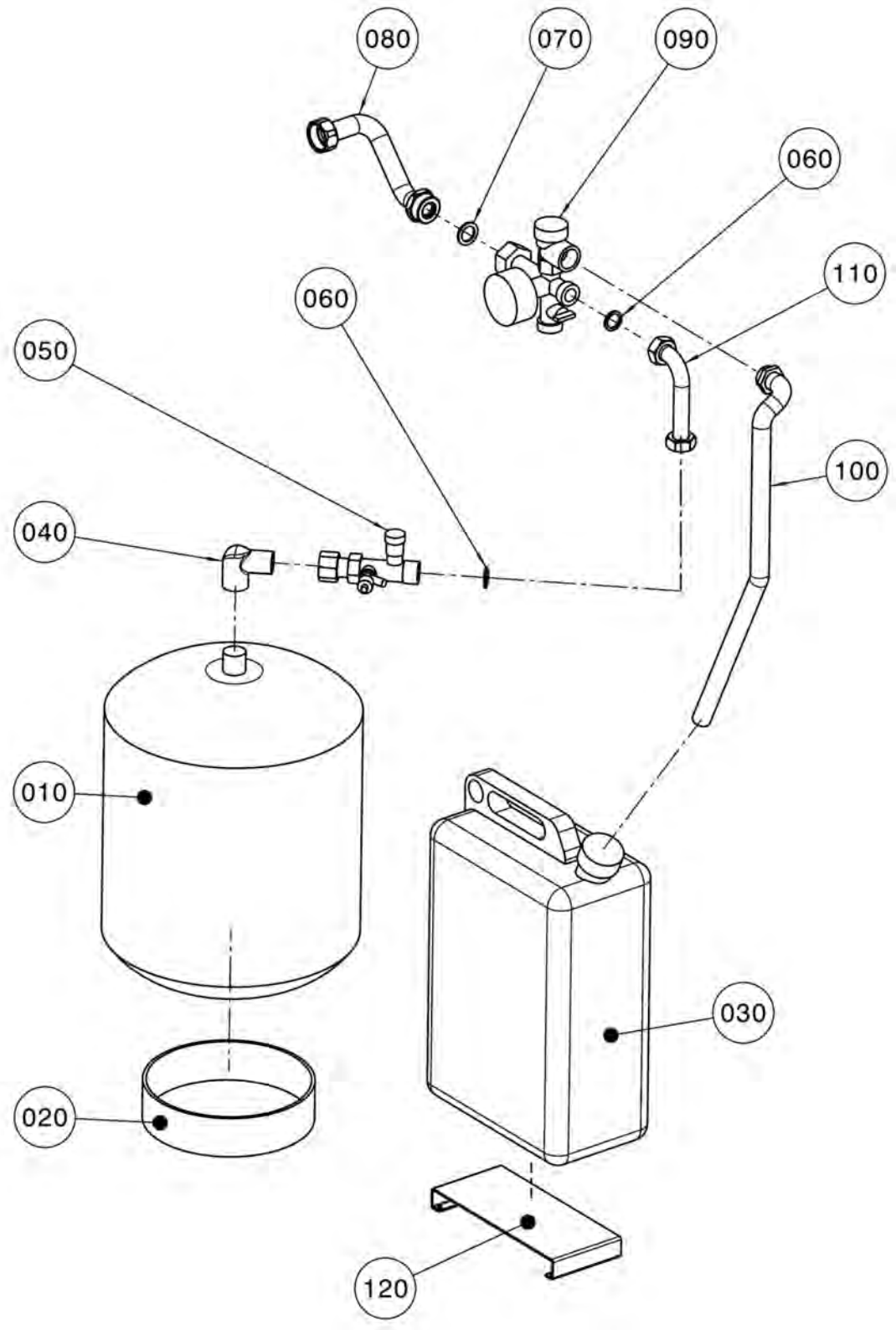

Comfort Line (Hinweis: Therme siehe Abschnitt CGB)
Gasbrennwert-Solar-Zentrale in Modulbauweise

CSZ-11/300, CSZ-20/300, CSZ-24/300

ab Baujahr April 2009

Pos.	Benennung	Art.-Nr.	CSZ	PG
10	Ausdehnungsgefäß Solar 25 Liter	24 44 212	X	**100**
20	Aufstellring Ausdehnungsgefäß CSZ 300	17 30 671	X	**12**
30	Auffangbehälter Solarflüßigkeit 10l, PE	17 30 675	X	**16**
40	Fitting Bogen 90 Grad 3/4" IG/AG Typ 3092 Rotguss	20 71 213	X	**9**
50	Kappenventil für Ausdehnungsgefäß DN20	24 00 445	X	**100**
60	Flachdichtung 24x17x2,3/4" (10Stk.) (ersetzt Art.-Nr. 39 01 030)	86 01 930	X	**9**
70	Dichtung DA 28; DI 19; H=2 EPDM	39 10 213	X	**3**
80	Verrohrung Sicherheitsventil	20 70 967	X	**14**
90	Sicherheitsgruppe komplett mit Sicherheitsventil und Manometer für PAG 5/10	20 70 327	X	**34**
100	Edelstahlwellschlauch 16x600 unisoliert	20 71 212	X	**18**
110	Edelstahlwellschlauch DN16x380 unisoliert	20 71 200	X	**16**
120	Aufstellblech RAL9016 CSZ 300	77 01 187	X	**16**
	Sicherheitsventil 6 bar	20 70 321	X	**17**

Comfort Line
Gasbrennwert-Zentrale wandh. mit Edelstahl-Schichtensp.

CGW-11/100, CGW-20/120, CGW-24/140

CGW-11/100 ab 08/09, CGW-20/120 ab 06/04, CGW-24/140 ab 02/06

Chassis / Verkleidung

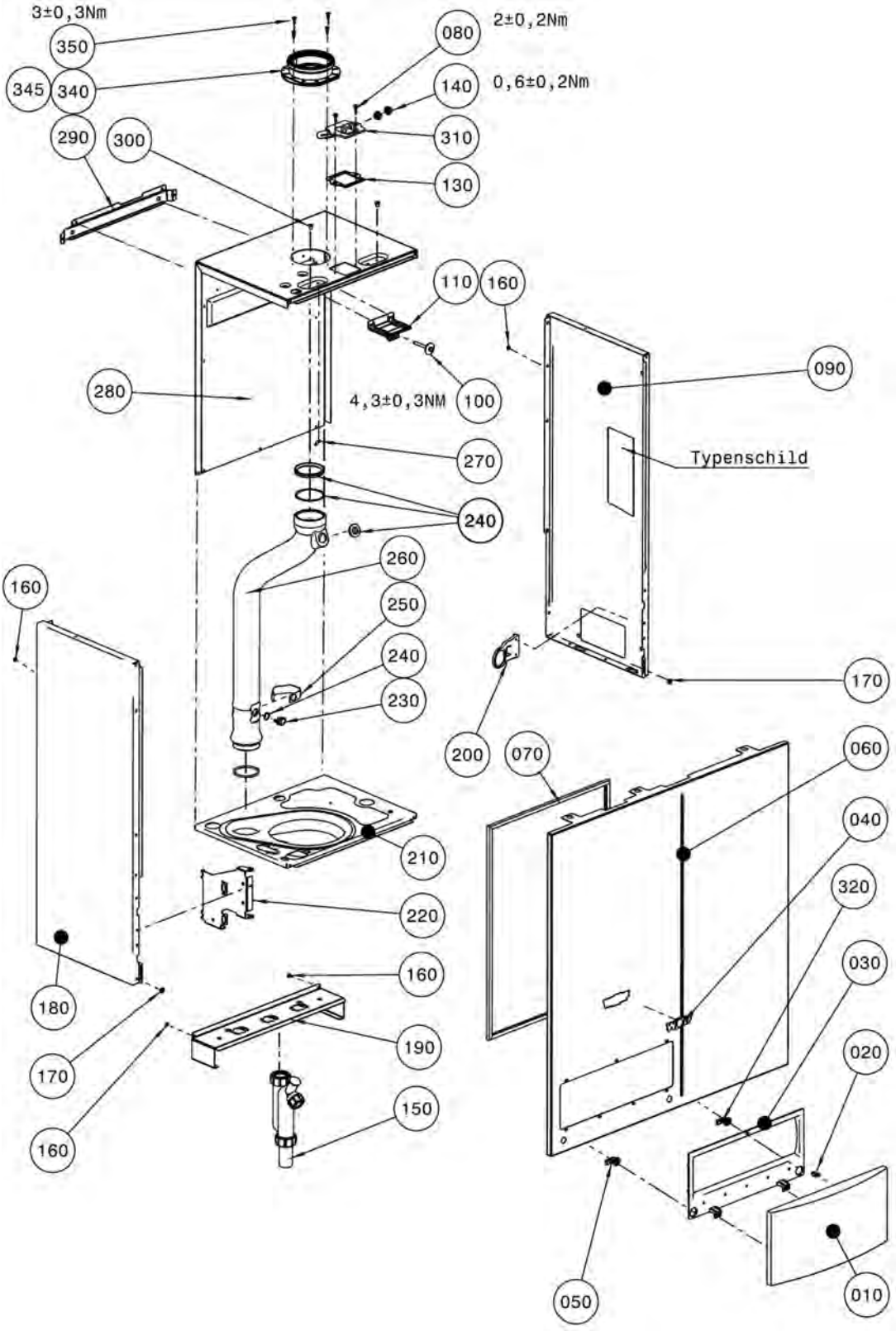

Comfort Line
Gasbrennwert-Zentrale wandh. mit Edelstahl-Schichtensp.

CGW-11/100, CGW-20/120, CGW-24/140

CGW-11/100 ab 08/09, CGW-20/120 ab 06/04, CGW-24/140 ab 02/06

Pos.	Benennung	Art.-Nr.	CGW-11/100	CGW-20/120	CGW-24/140	PG
10	Regelungsklappe	17 10 201	X	X	X	**14**
20	Verriegelung für Regelungsklappe	17 10 228	X	X	X	**6**
30	Rahmen für Regelungsklappe	17 10 227	X	X	X	**16**
40	Firmenschild Wolf geklebt	17 20 639	X	X	X	**7**
50	Verschluss für Frontverkleidung (bis KW 32/2005 1Stück)	17 10 225	X	X	X	**6**
60	Frontverkleidung komplett	86 10 102	X	X	X	**38**
70	Dichtung Brennraumgehäuse	39 03 042	X	X	X	**9**
80	Spiralformschraube selbstsch. (25St) (ersetzt Art.-Nr. 34 50 958)	86 02 150	X	X	X	**10**
90	Seitenwand rechts	86 10 466	X	X	X	**19**
100	Schraube 6,3x57 mit Scheibe	34 80 060	X	X	X	**2**
110	Halterung Ausdehnungsgefäß	86 01 515	X	X	X	**4**
130	Dichtung für Prüfnippel	39 03 167	X	X	X	**2**
140	Schraubstopfen für Prüfnippel	17 20 102	X	X	X	**4**
150	Siphon SH 90 inklusive Kondensatschlauch (ersetzt Mat.-Nr. 2011331)	86 11 033	X	X	X	**15**
160	Fächerscheibe	8710234564	X	X	X	**3**
170	Distanzscheibe 12x5	34 80 023	X	X	X	**2**
180	Seitenwand Links	86 01 687	X	X	X	**21**
190	Konsole	86 01 694	X	X	X	**7**
200	Halteblech für Thermomanometer	86 02 490	X	X	X	**5**
210	Brennraumboden	86 02 613	X	X	X	**36**
220	Halteblech für Regelung	86 02 489	X	X	X	**5**
230	Abgastemperaturwächter 85°C (ersetzt Art.-Nr. 27 41 063)	86 03 058	X	X		**12**
230	Abgastemperaturwächter 100°C (nur 24kW) (ersetzt Art.-Nr. 27 44 089)	86 10 798			X	**15**
240	Dichtungsset Abgasrohr	86 03 056	X	X	X	**11**
250	Klammer für Abgastemperaturwächter	28 00 241	X	X	X	**6**
260	Abgasrohr (ersetzt Art.-Nr. 17 20 609)	86 03 055	X	X	X	**18**
270	Erdungsfahne	27 65 701	X	X	X	**2**
280	Rückwand Deckel CGB	86 13 061	X	X	X	**20**
290	Einhängewinkel (L = 740 mm)	86 10 111	X	X	X	**15**
300	Distanzhülse	34 80 092	X	X	X	**6**
310	Prüfnippel für Bimsch-Messöffnung (ersetzt Art.-Nr. 26 00 203)	86 03 057	X	X	X	**9**
320	Verschluss Frontverkleidung rechts (entfällt ab Herstellwoche 32/2005)	17 30 212	X	X	X	**5**
340	Geräteanschlussflansch CGB DN 100	59 00 210	X	X	X	**15**
345	Geräteanschlussflansch CGB DN 96	59 00 220	X	X	X	**13**
350	Blechschraube mit Scheibe 4,2x9,5	8188470259	X	X	X	**1**
	Schaumbanddichtung selbstklebend . zur Gehäuseabdichtung zwischen Pos. 090, Pos. 180, Pos. 210 und Pos. 280	37 20 103	X	X	X	**10**
	Adapterset für LAF DN 96/63 Brennwert	86 12 225	X	X	X	**9**
	Adapterdichtung für Abgasrohr DN 60	86 12 823	X	X	X	**7**
	Siphon Dichtung	20 70 569	X	X	X	**9**
	Siphon Mutter G 1 1/4"	20 70 568	X	X	X	**9**

Comfort Line
Gasbrennwert-Zentrale wandh. mit Edelstahl-Schichtensp.

CGW-11/100, CGW-20/120, CGW-24/140

CGW-11/100 ab 08/09, CGW-20/120 ab 06/04, CGW-24/140 ab 02/06

Brennkammer

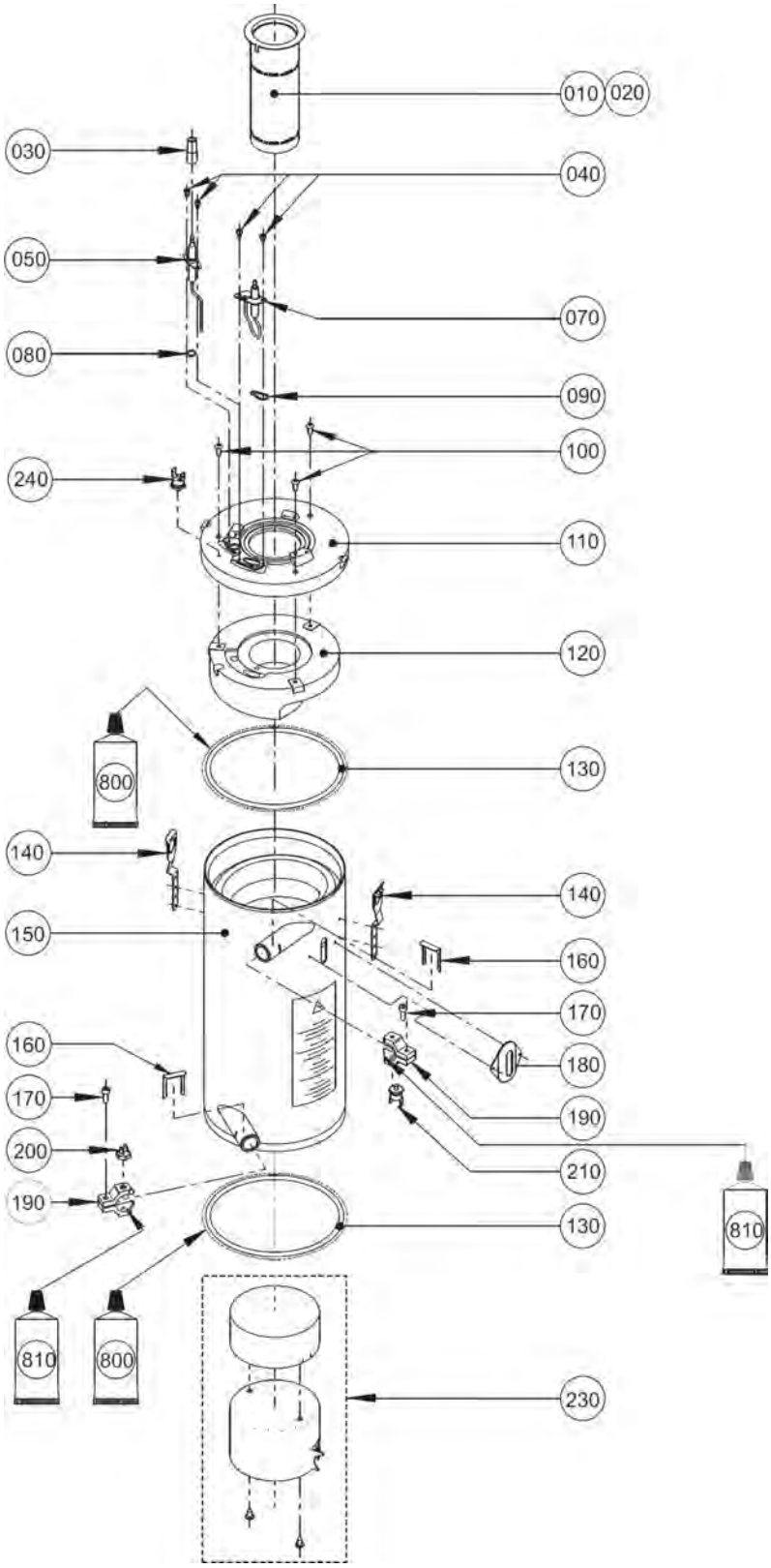

Comfort Line
Gasbrennwert-Zentrale wandh. mit Edelstahl-Schichtensp.

CGW-11/100, CGW-20/120, CGW-24/140

CGW-11/100 ab 08/09, CGW-20/120 ab 06/04, CGW-24/140 ab 02/06

Pos.	Benennung	Art.-Nr.	CGW-11/100	CGW-20/120	CGW-24/140	PG
10	Gasbrenner Gewebe (ersetzt Art.-Nr. 28 00 612)	86 10 797	X			**42**
10	Gasbrenner (ersetzt Art.-Nr. 28 00 059) . für CGB-(K)-20 und CGS-20/160+ Ausführung Erdgas E und LL	86 03 046		X		**32**
20	Gasbrenner Gewebe (ersetzt Art.-Nr. 28 00 060) . für CGB-(K)-20 und CGS-20/160+ Ausführung Flüssiggas;	86 03 045		X	X	**40**
30	Schutzschlauch für Überwachungselektrode	27 99 249	X	X	X	**1**
40	Zylinderschraube M4x8-1.4301	34 50 956	X	X	X	**1**
50	Überwachungselektrode (ersetzt Art.-Nr. 27 96 267)	86 03 059	X	X	X	**13**
70	Zündelektrode (ersetzt Art.-Nr. 27 96 269, 27 96 268, 86 02 530)	86 03 061	X	X	X	**16**
80	Dichtung für Überwachungselektrode (ersetzt Art.-Nr. 57186 12 766)	86 03 034	X	X	X	**7**
90	Dichtung für Zündelektrode (ersetzt Art.-Nr. 39 03 158)	86 02 599	X	X	X	**5**
100	Blechschraube 5x13	34 50 020	X	X	X	**2**
110	Brennkammer Oberteil	17 20 618	X	X	X	**21**
120	Isolierung für Brennerplatte Oberteil (ersetzt Art.-Nr. 16 22 558) incl. Einsteckklammern	86 03 041	X	X	X	**30**
130	Dichtung Brennkammer inklusive Silikonfett 10 große Tube (2 Stück) (Art.-Nr. 39 03 1 6 4)	86 03 044	X	X	X	**13**
140	Verschlussfeder für Brennkammer	34 79 934	X	X	X	**5**
150	Heizwasserwärmetauscher beschichtet	86 03 043	X	X	X	**61**
160	Clip für Anschlussstück	34 00 044	X	X	X	**3**
170	Zylinderschraube (Edelstahl) M6x16	34 50 914	X	X	X	**1**
180	Schauglas komplett	20 00 019	X	X	X	**14**
190	Halterung für Fühler HWWT (ersetzt Art.-Nr. 28 00 240)	86 03 060	X	X	X	**9**
200	Temperaturfühler Rücklauf (ersetzt Art.-Nr. 86 03 036)	27 41 061	X	X	X	**11**
210	Temperaturwächter Vorlauf (ersetzt Art.-Nr. 27 41 062)	86 03 038	X	X	X	**9**
230	Brennkammertopf komplett mit Isolierung für CGB/CGW/CGS/CSZ (Isolierung 80 mm h o c h)	260009199	X	X	X	**31**
240	Temperaturwächter-Brennkammerdeckel 180°C (ersetzt Art.-Nr. 27 41 068)	86 10 011			X	**14**
800	Silikonfett 10 Gramm-Tube (ersetzt Art.-Nr. 35 00 104) an der Aussenseite von Pos. 130 auftragen	86 02 264	X	X	X	**13**
810	Wärmeleitpaste 250 Gramm Tube an den Kontaktfläch. zwischen Pos.150 und Pos. 190 auftragen	35 00 105	X	X	X	**21**
	Universalschlüssel CGB-20	17 10 231	X	X	X	**9**
	Reinigungsbürste Kunststoff PA für Brennwerttherme	24 83 609	X	X	X	**100**
	Wartungsset CGB/CGS verp.	86 03 017	X	X	X	**100**
	Umrüstsatz CGB-11 Erdgas E auf Erdgas LL bzw. Erdgas LL auf Erdgas E	86 10 612	X			**100**
	Umrüstsatz Erdgas auf Flüssiggas CGB-20	86 02 667		X		**100**
	Umrüstsatz Erdg. auf Flüssigg. 24 kW	86 10 610			X	**100**
	Umrüstsatz Flüssiggas auf Erdgas CGB-20	86 02 698		X		**100**
	Umrüstsatz Flüssigg.auf Erdg. 24 kW	86 10 611			X	**100**
	Umrüstset Heiz- auf Kombitherme CGB-20	86 02 668		X		**100**
	Umrüstset Kombi- auf Heiztherme CGB-20	86 02 708		X		**100**

Comfort Line
Gasbrennwert-Zentrale wandh. mit Edelstahl-Schichtensp.

CGW-11/100, CGW-20/120, CGW-24/140

CGW-11/100 ab 08/09, CGW-20/120 ab 06/04, CGW-24/140 ab 02/06

Gas-Luft-Verbund

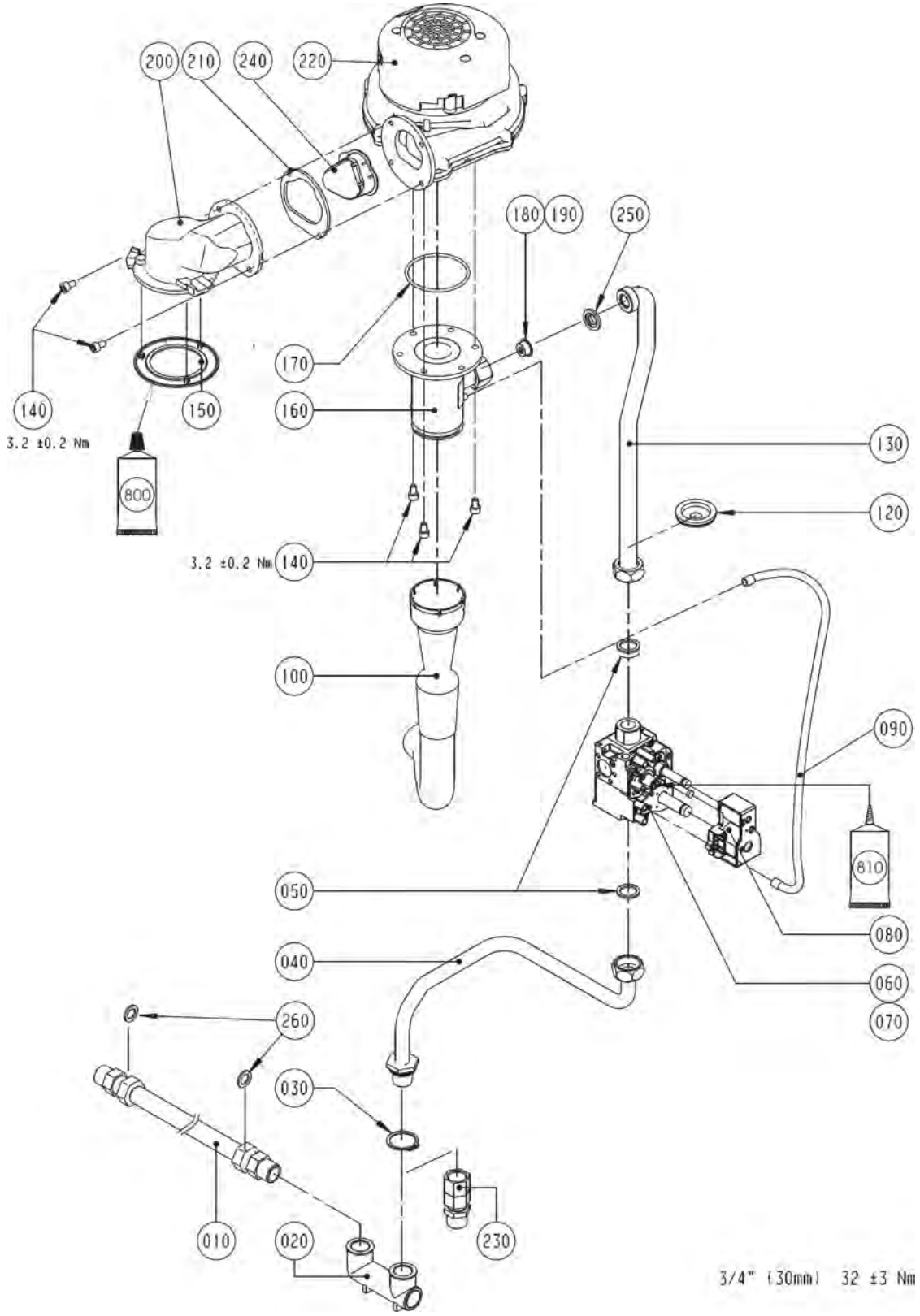

Comfort Line
Gasbrennwert-Zentrale wandh. mit Edelstahl-Schichtensp.

CGW-11/100, CGW-20/120, CGW-24/140

CGW-11/100 ab 08/09, CGW-20/120 ab 06/04, CGW-24/140 ab 02/06

Pos.	Benennung	Art.-Nr.	CGW-11/100	CGW-20/120	CGW-24/140	PG
30	Sicherungsring D28	34 79 932	X	X	X	**2**
40	Verrohrung Gasanschluss zu GKV	20 13 013	X	X	X	**14**
50	Flachdichtung 24x17x2,3/4" (10Stk.) (ersetzt Art.-Nr. 39 01 030)	86 01 930	X	X	X	**9**
60	Gaskombiventil SIT 848 Sigma (ersetzt Art.-Nr. 86 03 051) (incl. Pos. 080)	27 96 036	X	X	X	**43**
70	Gaskombiventil TGC für Belgien (incl. Pos. 080 verpackt)	86 03 141	X	X		**43**
70	Gaskombiventil TGC für Belgien (incl. Pos. 080 verpackt)	86 10 881			X	**43**
80	Doppelspule GKV (ersetzt Art.-Nr. 27 96 124)	86 03 317	X	X	X	**27**
90	Anschlussschlauch Mixer	27 96 283	X	X	X	**4**
100	Ansaugrohr	17 20 619	X	X	X	**9**
120	Dichtungsmanschette für Verrohrung	39 00 005	X	X	X	**5**
130	Verrohrung GKV zu Ventilator	20 13 014	X	X	X	**14**
140	Zylinderschraube M6x12	34 90 171	X	X	X	**1**
150	Brennerdichtung ab 11/99 für Druckgussadapter (1 Stück) (ersetzt Art.-Nr. 39 03 127) (3 Noppen)	86 01 933	X	X	X	**18**
160	Mischkammer	17 30 135	X			**17**
160	Mischkammer	17 20 617		X		**18**
160	Mischkammer	17 30 126			X	**17**
170	Dichtung Mischkammer zu Gasgebläse (ersetzt Art.-Nr. 39 03 014)	86 03 049	X	X	X	**9**
180	Gasdrosselblende grün 430 (ersetzt Art.-Nr. 17 20 523) nur bei Erdgas E/H	86 10 878	X			**3**
180	Gasdrosselblende orange 580 nur bei Erdgas E (TGC-E(S)B)	17 20 532		X		**3**
180	Gasdrosselblende Weiß (ersetzt Art.- Nr. 86 02 143) nur bei Erdgas E/H	17 20 522			X	**3**
190	Gasdrosselblende gelb 660 (ersetzt Art.- Nr. 86 02 142) nur bei Erdgas LL	17 20 521	X			**5**
190	Gasdrosselblende grün 430 (ersetzt Art.-Nr. 17 20 523) nur bei Flüssiggas B/P	86 10 878		X		**3**
190	Gasdrosselblende rot 510 (ersetzt Art.- Nr. 86 02 141) nur bei Flüssiggas P	17 20 520			X	**5**
200	Übergangsrohr (ersetzt Art.-Nr. 17 20 616)	86 10 187	X	X	X	**25**
210	Flachdichtung für Übergangsrohr	86 03 048	X	X	X	**12**
220	Gebläse (ersetzt Art.-Nr. 21 00 015)	86 03 047	X	X	X	**54**
230	Anschlussset Gaseintritt Heizwasservor- und Rücklauf (Satz)	86 00 065	X	X	X	**20**
240	Rückströmklappe	17 30 238	X	X	X	**5**
250	Gasdichtung selbstklemmend D 24	86 11 174	X	X	X	**9**
800	Silikonfett 10 Gramm-Tube (ersetzt Art.-Nr. 35 00 104) an der Unters. von Pos. 140 auftragen	86 02 264	X	X	X	**13**

Comfort Line
Gasbrennwert-Zentrale wandh. mit Edelstahl-Schichtensp.

CGW-11/100, CGW-20/120, CGW-24/140

CGW-11/100 ab 08/09, CGW-20/120 ab 06/04, CGW-24/140 ab 02/06

Verrohrung

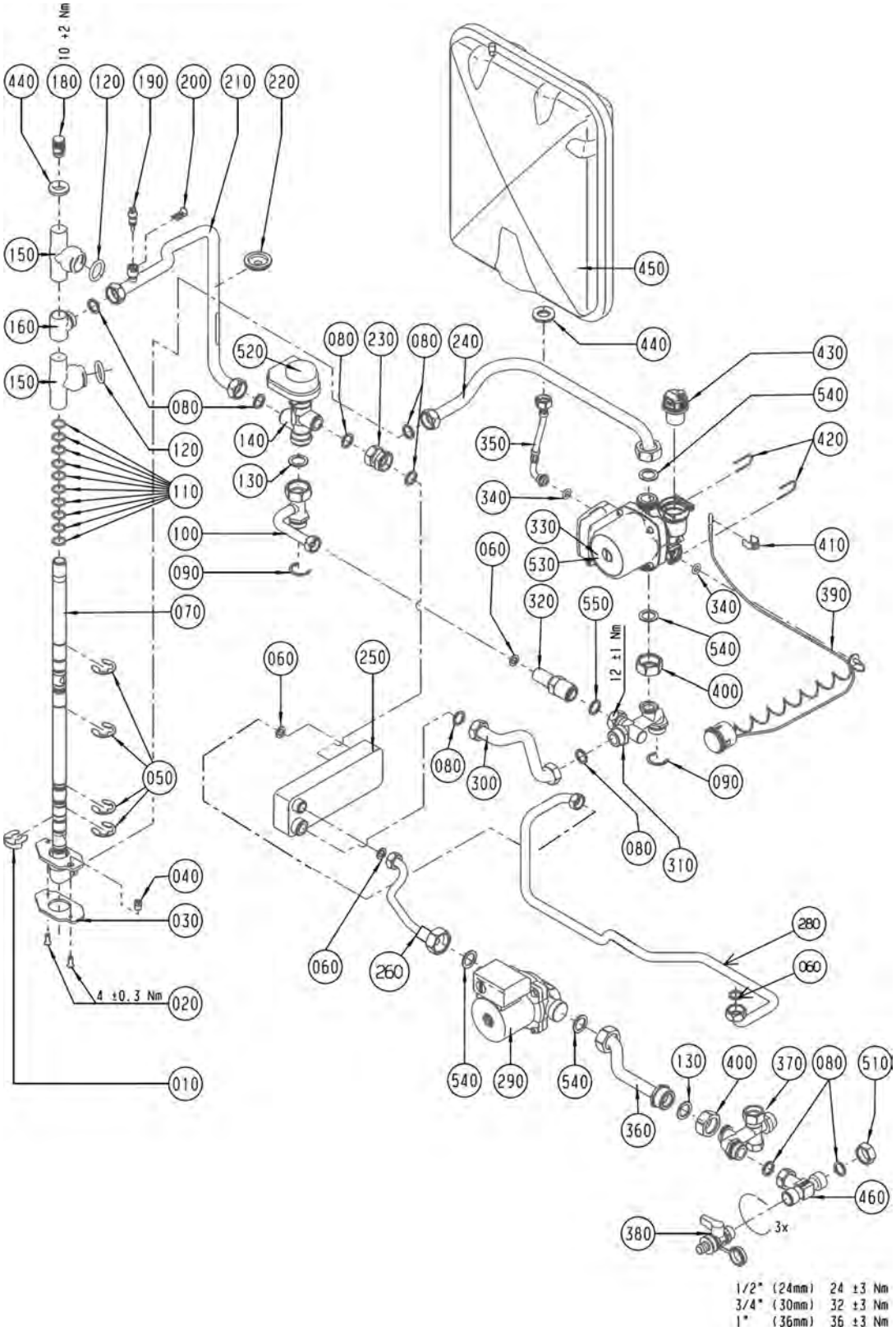

Comfort Line
Gasbrennwert-Zentrale wandh. mit Edelstahl-Schichtensp.

CGW-11/100, CGW-20/120, CGW-24/140

CGW-11/100 ab 08/09, CGW-20/120 ab 06/04, CGW-24/140 ab 02/06

Pos.	Benennung	Art.-Nr.	CGW-11/100	CGW-20/120	CGW-24/140	PG
10	Sicherungsklammer (auch in Pos. 110 enthalten)	34 30 013	X	X	X	3
20	Linsenschraube m.Innensechsk.M6x16	34 80 093	X	X	X	1
30	Dichtung für Schwenkverrohrung (auch in Pos. 110 enthalten)	39 03 165	X	X	X	3
40	Einstellschraube Schwenkverrohrung	34 00 034	X	X	X	3
50	Sicherungsscheibe (auch in Pos. 110 enthalten)	34 30 011	X	X	X	3
60	Flachdichtung D18,5x11x2,1/2" (10St) (ersetzt Art.-Nr. 39 03 020)	86 01 929	X	X	X	9
70	Drehdurchführung komplett	20 13 027	X	X	X	34
80	Flachdichtung 24x17x2,3/4" (10Stk.) (ersetzt Art.-Nr. 39 01 030)	86 01 930	X	X	X	9
90	Sicherungsring D28	34 79 932	X	X	X	2
100	Verrohrung Heizungsvorl. 3-Wege-Ventil	20 13 010	X	X	X	14
110	Dichtungsset schwenkverr. Brennkammer	86 03 054	X	X	X	22
120	O-Ring für Wärmetauscher 26x5 (10Stück) (ersetzt Art.-Nr. 39 03 011) (auch in Pos. 110 enthalten)	86 01 928	X	X	X	18
130	Flachdichtung 30x21x2,1 (10 Stk.) (ersetzt Art.-Nr. 39 03 022)	86 01 931	X	X	X	9
140	3-Wege-Umschaltventil federgedämpft (ersetzt Art.-Nr. 27 99 224) (ab 2001)	27 99 225	X	X	X	38
150	Schiebestück Drehdurchführung	20 13 028	X	X	X	13
160	Vorlaufanschluss Drehdurchführung	20 13 031	X	X	X	9
180	Entlüftungsventil	20 11 225	X	X	X	4
190	Vorlauffühler CGB/CGS/CGW/MGK/COB Rücklauffühler GU/GG-2/CGU-2/CGG-2 (ersetzt Art.-Nr. 86 01 886)	27 41 058	X	X	X	24
200	Clip für Durchmesser 8 mm	34 00 046	X	X	X	9
210	Verrohr. 3-Wege-Umschaltventil zu HWWT	20 13 011	X	X	X	15
220	Dichtungsmanschette für Verrohrung	39 00 005	X	X	X	5
230	Doppelverschraubung	20 13 021	X	X	X	7
240	Verrohrung Heizkreispumpe zu HWWT	20 13 015	X	X	X	14
250	Warmwasser-Wärmetauscher bis 28 kW	29 80 005	X	X	X	33
260	Verrohrung Speicherladepumpe - WT mit RV	20 71 362	X			17
260	Verrohrung Speicherladepumpe zu WT CGW mit Rückflussverhinderer-Patrone	20 70 951		X	X	14
280	Verrohrung WWWT - Speicher (ohne O-Ringe)	20 70 919	X	X	X	17
290	Ladepumpe Speicher (ersetzt Art.- Nr. 86 03 111)	20 14 552	X	X	X	43
300	Verrohrung Warmwasserwärmetauscher zu Verteilerblock-Heizungsrücklauf	20 13 063	X	X	X	11
310	Verteilerblock Heizungsrücklauf	20 13 049	X	X	X	16
320	Überstromventil (ersetzt Art.- Nr. 86 03 031)	20 11 142	X	X	X	27
330	Heizkreispumpe 3-stufig (ersetzt Art.-Nr. 20 15 112) incl. Pos. 430	86 02 721	X	X	X	43
340	Dichtung für Anschluss HKP (ersetzt Art.-Nr. 39 03 013)	86 03 050	X	X	X	8
350	Schlauch für Druckausdehnungsgefäß	27 96 292	X	X	X	9
360	Verrohrung Ladepumpe Kaltwasserzulauf	20 70 235	X	X	X	14
370	Verteilerblock komplett (incl. Verschlusskappe 1/2")	20 70 231	X	X	X	16
380	KFE-Hahn R 1/2"	4478246091	X	X	X	23
390	Thermomanometer (ersetzt Art.- Nr. 86 03 035)	20 39 066	X	X	X	19
400	Überwurfmutter 1"	20 11 908	X	X	X	4
410	Halteklammer D 18	34 79 900	X	X	X	2
420	Sicherungsklammer für Pumpe	34 79 936	X	X	X	3
430	Automatischer Entlüftereinsatz (ersetzt Art.-Nr. 20 11 335)	86 03 053	X	X	X	13
440	Dichtung Ausdehnungsgefäß (ersetzt Art.- Nr. 17 10 223)	39 03 043	X	X	X	5
450	Ausdehnungsgefäß (12 Liter)	20 20 000	X	X	X	37
460	T-Stück 3/4AG - 3/4M - 1/2"IG	20 70 275	X	X	X	9
470	O-Ring 17,12 x 2,62 verp. (10 Stück) (ersetzt Art.-Nr. 39 03 166)	86 10 844	X	X	X	16
490	Flachdichtung 24x17x2,3/4" (10Stk.) (ersetzt Art.-Nr. 39 01 030)	86 01 930		X	X	9

Comfort Line
Gasbrennwert-Zentrale wandh. mit Edelstahl-Schichtensp.

CGW-11/100, CGW-20/120, CGW-24/140

CGW-11/100 ab 08/09, CGW-20/120 ab 06/04, CGW-24/140 ab 02/06

Pos.	Benennung	Art.-Nr.	CGW-11/100	CGW-20/120	CGW-24/140	PG
510	Verschlusskappe (ersetzt Art.-Nr. 24 82 847)	24 10 025	X	X	X	**3**
520	Motor für 3-Wege-Umschaltventil	27 44 052	X	X	X	**27**
530	Hocheffizienzpumpe EEI kleiner 0,23 Grundfos UPM-15-70 CACAO	86 12 809	X	X	X	**64**
530	Heizkreispumpe geregelt (ersetzt Art.-Nr. 20 70 421)	86 11 291	X	X	X	**48**
540	Flachdichtung D30xD21x2,1 (G1") EPDM (ersetzt Art.-Nr. 39 10 187)	86 12 427	X	X	X	**6**
550	Flachdichtung D24xD17x2 (G3/4") EPDM	39 10 264	X	X	X	**5**
	O-Ring 17,12 x 2,62 verp. (10 Stück) (ersetzt Art.-Nr. 39 03 166)	86 10 844	X	X	X	**16**
	Doppelfederklammer D18	34 90 064	X	X	X	**4**
	Sicherungsring DIN 472 - 18 x 1 1.4310	34 90 331	X	X	X	**2**
	Rückflussverhinderer verpackt (ersetzt Art.-Nr. 20 70 280)	86 10 841	X	X	X	**8**
	Silikonspray Berusil P 140, 300 ml	35 01 566	X	X	X	**100**
	Verrohrungen mit Rückflussverhinderer CGW (Ausführung bis April 2009)	86 13 509	X	X	X	**25**
	Winkelstück 3/4AG 1/2M	20 70 276	X	X	X	**9**

WOLF

Energiesparen und Klimaschutz serienmäßig

Wolf macht's rundum leichter.

Systembeispiel Einfamilienhaus Sanierung

- Systemkomponente Heizung
  - Ölbrennwertkessel COB
  - Schichtenspeicher BPH mit Frischwasserstation

- Systemkomponente Solar
  - Flachkollektor TopSon F3-1



Die Kompetenzmarke für Energiesparsysteme

Comfort Line
Gasbrennwert-Zentrale wandh. mit Edelstahl-Schichtensp.
CGW-20/120
Regelung bis Baujahr KW 29/05

Regelung bis Baujahr KW 29/2005 (Achtung: ab Bj. KW 30/2005 siehe folgende 2 Seiten)

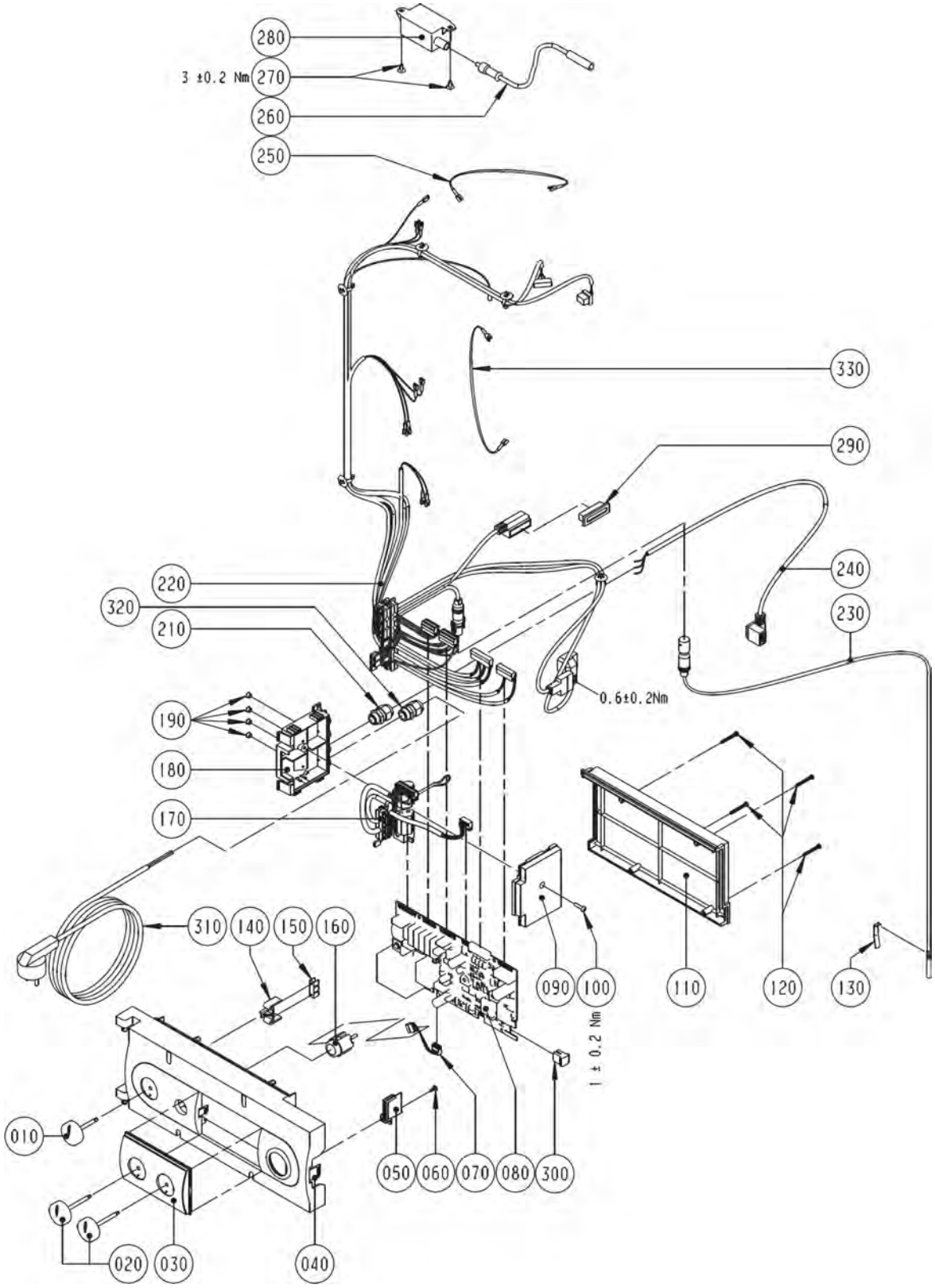

Comfort Line
Gasbrennwert-Zentrale wandh. mit Edelstahl-Schichtensp.

CGW-20/120

Regelung bis Baujahr KW 29/05

Pos.	Benennung	Art.-Nr.	CGW-20/120	PG
10	Drehknopf Netzschalter	17 10 215	X	**3**
20	Drehknopf Temperaturwähler	17 10 216	X	**3**
30	Fronteinsatz Regelungsgehäuse	17 10 206	X	**6**
40	Regelungsgehäuse	17 10 205	X	**14**
50	Deckel für Parameterstecker	17 10 218	X	**3**
60	Plastofastschraube 4x8	34 51 010	X	**1**
70	Kabel für LED	27 99 247	X	**5**
80	Regelungsplatine (ersetzt Art.- Nr. 86 03 039)	27 99 250	X	**54**
100	Schraube 4x16	34 51 005	X	**3**
110	Regelungsgehäuse-Deckel	17 10 207	X	**9**
120	Plastofastschraube 3,5x30	34 51 011	X	**1**
140	Halter für Erdungsverbinder	17 10 221	X	**3**
150	Schutzleiter-Verbinder 6-polig	27 99 115	X	**3**
160	Entstörungstaste (ersetzt Art.-Nr. 27 41 064)	86 03 037	X	**13**
180	Elektroanschlusskasten (n.m.Lieferbar,Ersatz Art.Nr.2744283)	17 10 204	X	**9**
190	Verschlussstopfen für Elektroanschlusskasten (n.m.Lieferbar,Ersatz Art.Nr.2744283)	17 20 104	X	**2**
200	BRÜCKE CGB (n.m.Lieferbar,Ersatz Art.Nr.2744283)	27 99 248	X	**3**
210	Kabelverschraubung M16 Klemmber. 3-10	32 10 417	X	**3**
220	Kabelsatz intern angeschlossen an: Regelungsplatine, Gasgebläse, Vorlauf-, Rückl.- und Speicherfühler, Gasventil, Temperaturw., 3-Wegev., Erdungsanschl., Heizkeispumpe, Zündtr., Überw. elektr.)	27 99 239	X	**32**
230	Elektronischer Speicherfühler (2M) mit Stecker, Zuluft- und Lamellenfühler BWL-1(ersetzt Art.-Nr. 86 01 905)	27 99 054	X	**100**
240	Kabel für Speicherladepumpe (angeschlossen an: Speicherladepumpe)	27 99 260	X	**10**
250	Erdungsverbindungsleitung (angeschlossen an: Zündelektrode, Gasgebläse)	86 11 294	X	**2**
260	Zündleitung (ersetzt Art.-Nr. 86 01 906, 27 99 090, 27 99 099) (angeschlossen an: Zündelektrode)	86 02 532	X	**21**
270	Blechschraube mit Scheibe 4,2x9,5	8188470259	X	**1**
280	Zündtrafo (ersetzt Art.-Nr. 86 02 259)	27 95 502	X	**18**
310	Schukostecker mit Kabel	27 44 032	X	**8**
320	Kabelverschraubung M16 Klemmbereich 2-7	27 96 311	X	**3**
	Regelung komplett	27 41 067	X	**72**

Comfort Line
Gasbrennwert-Zentrale wandh. mit Edelstahl-Schichtensp.
CGW-11/100, CGW-20/120, CGW-24/140
Regelung ab Baujahr KW 30/05

Regelung ab Baujahr KW 30/2005 (Achtung: bis Bj. KW 29/2005 siehe Vorderseite)

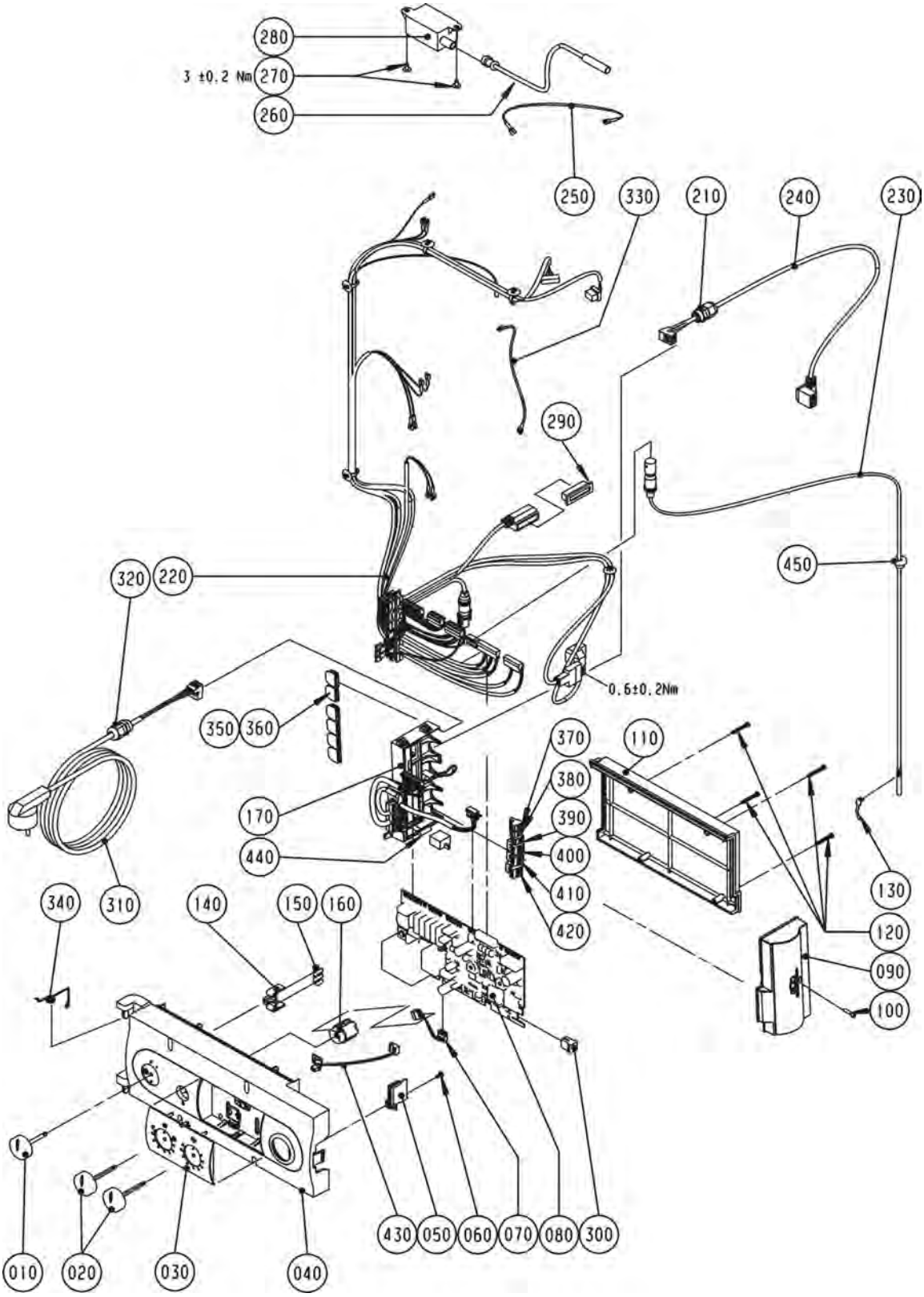

Comfort Line
Gasbrennwert-Zentrale wandh. mit Edelstahl-Schichtensp.

CGW-11/100, CGW-20/120, CGW-24/140

Regelung ab Baujahr KW 30/05

Pos.	Benennung	Art.-Nr.	CGW-11/100	CGW-20/120	CGW-24/140	PG
10	Drehknopf Netzschalter	17 10 215	X	X	X	3
20	Drehknopf Temperaturwähler	17 10 216	X	X	X	3
30	Fronteinsatz Regelungsgehäuse	17 10 206	X	X	X	6
40	Regelungsgehäuse	17 10 205	X	X	X	14
50	Deckel für Parameterstecker	17 10 218	X	X	X	3
60	Plastofastschraube 4x8	34 51 010	X	X	X	1
70	Kabel für LED	27 99 247	X	X	X	5
80	Regelungsplatine (ersetzt Art.- Nr. 86 03 039)	27 99 250	X	X	X	54
90	Anschlusskasten Oberteil GBR (n.m.Lieferbar,Ersatz Art.Nr. 27 44 283)	17 30 246	X	X	X	5
100	Schraube 4x16	34 51 005	X	X	X	3
110	Regelungsgehäuse-Deckel	17 10 207	X	X	X	9
120	Plastofastschraube 3,5x30	34 51 011	X	X	X	1
140	Halter für Erdungsverbinder	17 10 221	X	X	X	3
150	Schutzleiter-Verbinder 6-polig	27 99 115	X	X	X	3
160	Entstörungstaste (ersetzt Art.-Nr. 27 41 064)	86 03 037	X	X	X	13
170	Set Kabelsatz extern (inklusive Elektroanschlusskasten)	27 44 283	X	X	X	26
210	Kabelverschraubung M16 Klemmber. 3-10	32 10 417	X	X	X	3
220	Kabelsatz intern angeschlossen an: (angeschlossen an) Regelungsplatine, Gasgebläse, Vorlauf-, Rückl.- und Speicherfühler, Gasventil, Temperaturw., 3-Wegev., Erdungsanschl.,	27 99 239	X	X	X	32
230	Elektronischer Speicherfühler (2M) mit Stecker, Zuluft- und Lamellenfühler BWL-1(ersetzt Art.-Nr. 86 01 905)	27 99 054	X	X	X	100
240	Speicherladepumpenkabel mit Zugentlastung (angeschlossen an: Speicherladepumpe)	27 44 212	X	X	X	9
250	Erdungsverbindungsleitung (angeschlossen an: Zündelektrode, Gasgebläse)	86 11 294	X	X	X	2
260	Zündleitung (ersetzt Art.-Nr. 86 01 906, 27 99 090, 27 99 099) (angeschlossen an: Zündelektrode)	86 02 532	X	X	X	21
270	Blechschraube mit Scheibe 4,2x9,5	8188470259	X	X	X	1
280	Zündtrafo (ersetzt Art.-Nr. 86 02 259)	27 95 502	X	X	X	18
300	Parameterstecker 11 kW für Hocheffizienzpumpe	27 44 758	X			15
300	Parameterstecker 20 kW für Hocheffizienzpumpe	27 44 641		X		14
300	Parameterstecker 24 kW (ersetzt Art.-Nr. 86 10 859)	27 44 055			X	17
300	Parameterstecker 24 kW für hocheffizienz Pumpe	27 44 759			X	15
310	Netzanschlussleitung mit Schukostecker (ersetzt Art.-Nr. 89 05 088)	27 44 211	X	X	X	11
320	Kabelverschraubung M16 Klemmbereich 2-7	27 96 311	X	X	X	3
330	Verbindungsleitung für TW	27 44 093			X	4
340	Schenkelfeder für Regelung Wandgeräte	34 90 147	X	X	X	4
350	Anschlusskabel Einlegeteil M16 offen	17 30 252	X	X	X	1
360	Anschlusskabel Einlegeteil M16 geschlossen	17 30 253	X	X	X	1
370	Gegenstecker 2-polig grau Außenfühler	27 94 061	X	X	X	9
380	Gegenstecker 2-polig grün	27 94 066	X	X	X	9
390	Gegenstecker 3-polig weiß ebus	27 94 071	X	X	X	9
400	Gegenstecker 3-polig blau ebus	27 94 073	X	X	X	9
410	Gegenstecker 2-polig gelb ebus	27 94 067	X	X	X	9
420	Gegenstecker 3-polig grau ebus	27 94 069	X	X	X	9
430	Platine mit Buchsenleiste	27 44 131	X	X	X	10
440	Sicherung flink 3,15 A (10 Stück) - alle Thermen (ersetzt Art.-Nr. 27 38 180)	86 01 881	X	X	X	10
	Regelung komplett	27 41 067	X	X	X	72
	Sicherungsklemme 503 SI/1 VDE 1-pol.	27 72 205	X	X	X	4
	Funkaußenfühler drahtlos	27 44 081	X	X	X	100

Comfort Line
Gasbrennwert-Zentrale wandh. mit Edelstahl-Schichtensp.

CGW-11/100, CGW-20/120, CGW-24/140

Regelung ab Baujahr KW 30/05

Pos.	Benennung	Art.-Nr.	CGW-11/100	CGW-20/120	CGW-24/140	PG
	Analoge Funkfernbedienung	27 44 200	X	X	X	**100**
	Batterie Lithium 1/2 AA 3,6V	27 44 645	X	X	X	**16**
	Empfänger für Funkaußenfühler und analoge Funkfernbedienung (inklusive DCF-Funkuhr)	27 44 209	X	X	X	**100**

Energiesparen und Klimaschutz serienmäßig

Das Wolf „Heat-Recovery"-System





Wolf erreicht mit dem Heat-Recovery-System bei seinen Lüftungs- und Klimaprodukten eine Wärmerückgewinnung von bis zu 90% und senkt damit die Life-Cycle-Kosten von Industrie- und Bürogebäuden deutlich.

Comfort Line
Gasbrennwert-Zentrale wandh. mit Edelstahl-Schichtensp.

CGW-11/100, CGW-20/120, CGW-24/140

CGW-11/100 ab 08/09, CGW-20/120 ab 06/04, CGW-24/140 ab 02/06

Schichtenspeicher CGW

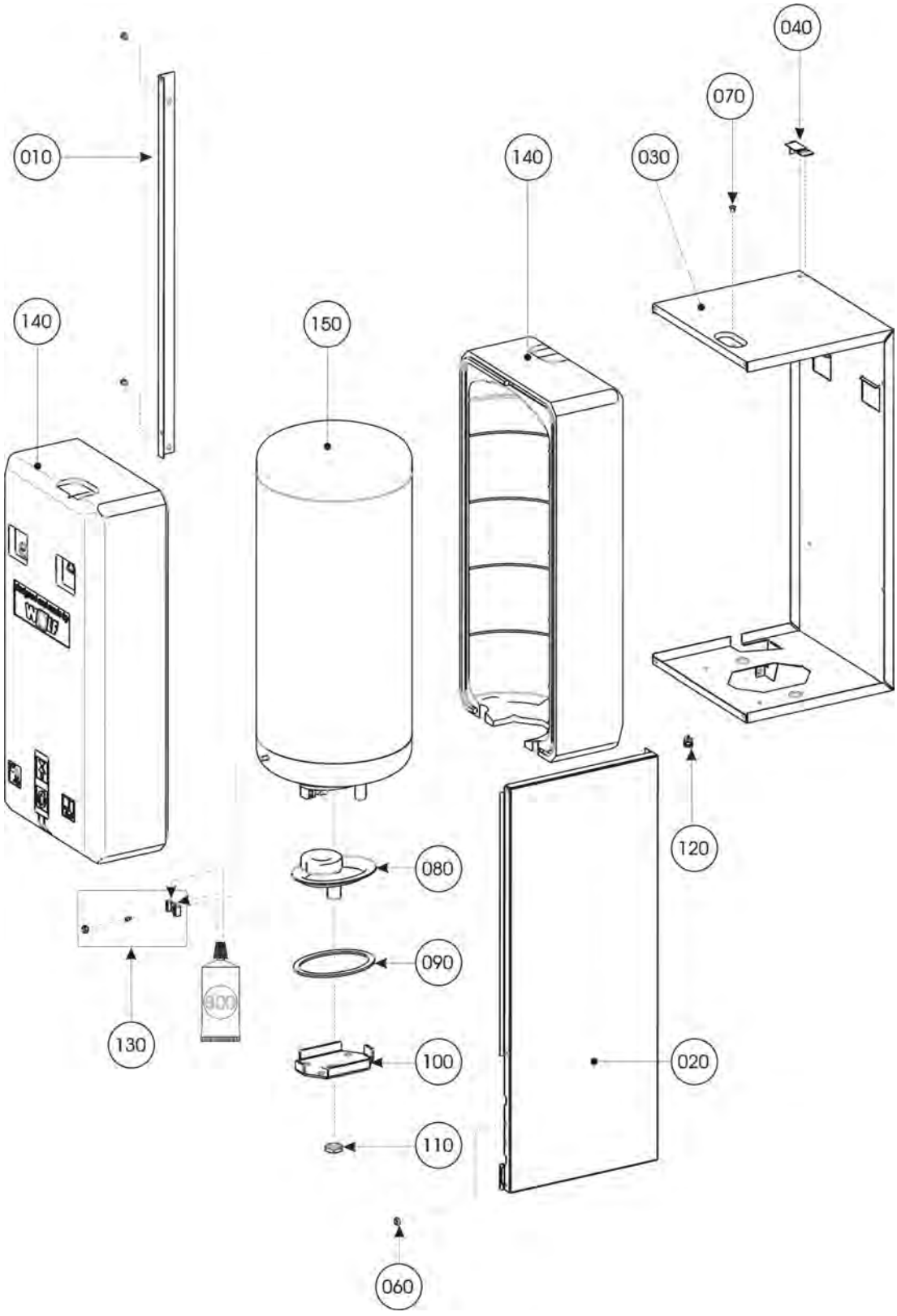

Comfort Line
Gasbrennwert-Zentrale wandh. mit Edelstahl-Schichtensp.

CGW-11/100, CGW-20/120, CGW-24/140

CGW-11/100 ab 08/09, CGW-20/120 ab 06/04, CGW-24/140 ab 02/06

Pos.	Benennung	Art.-Nr.	CGW-11/100	CGW-20/120	CGW-24/140	PG
10	Winkelblech Speicher . inkl. 2x Blindnietmutter	86 12 506	X	X	X	**6**
20	Seitenwand CGW-Speicher rechts	86 10 117	X	X	X	**25**
30	Rückwand-Deckel Speicher . inkl. 1x Blindnietmutter	86 10 099	X	X	X	**27**
40	Transportsicherung	86 10 344	X	X	X	**4**
60	Zentrierring	34 90 082	X	X	X	**4**
70	Distanzhülse	34 80 092	X	X	X	**6**
80	Handlochdeckel	86 10 177	X	X	X	**29**
90	Dichtung Handlochdeckel	24 15 150	X	X	X	**11**
100	Bügel für Handlochdeckel	86 10 151	X	X	X	**7**
110	Gegenmutter 6-KT für Konsole	20 11 024	X	X	X	**4**
120	Kabelhalter mit Steckanker	27 44 098	X	X	X	**2**
130	Halterung Speicherfühler (ersetzt Art.-Nr. 28 00 611) . incl. Befestigungsmaterial und Wärmeleitpaste	86 10 817	X	X	X	**18**
140	Isolierung Halbschale Speicher	16 68 177	X	X	X	**12**
150	Schichtenspeicher CGW incl. Gehäuse und Isolierung	86 10 887	X	X	X	**85**
800	Wärmeleitpaste 35 Gramm Tube	35 00 106	X	X	X	**11**

Comfort Line
Gasbrennwertthermen

CGB-2-14, CGB-2-20, CGB-2K-20, CGB-2-24, CGB-2K-24
ab Baujahr September 2013

Chassis / Verkleidung

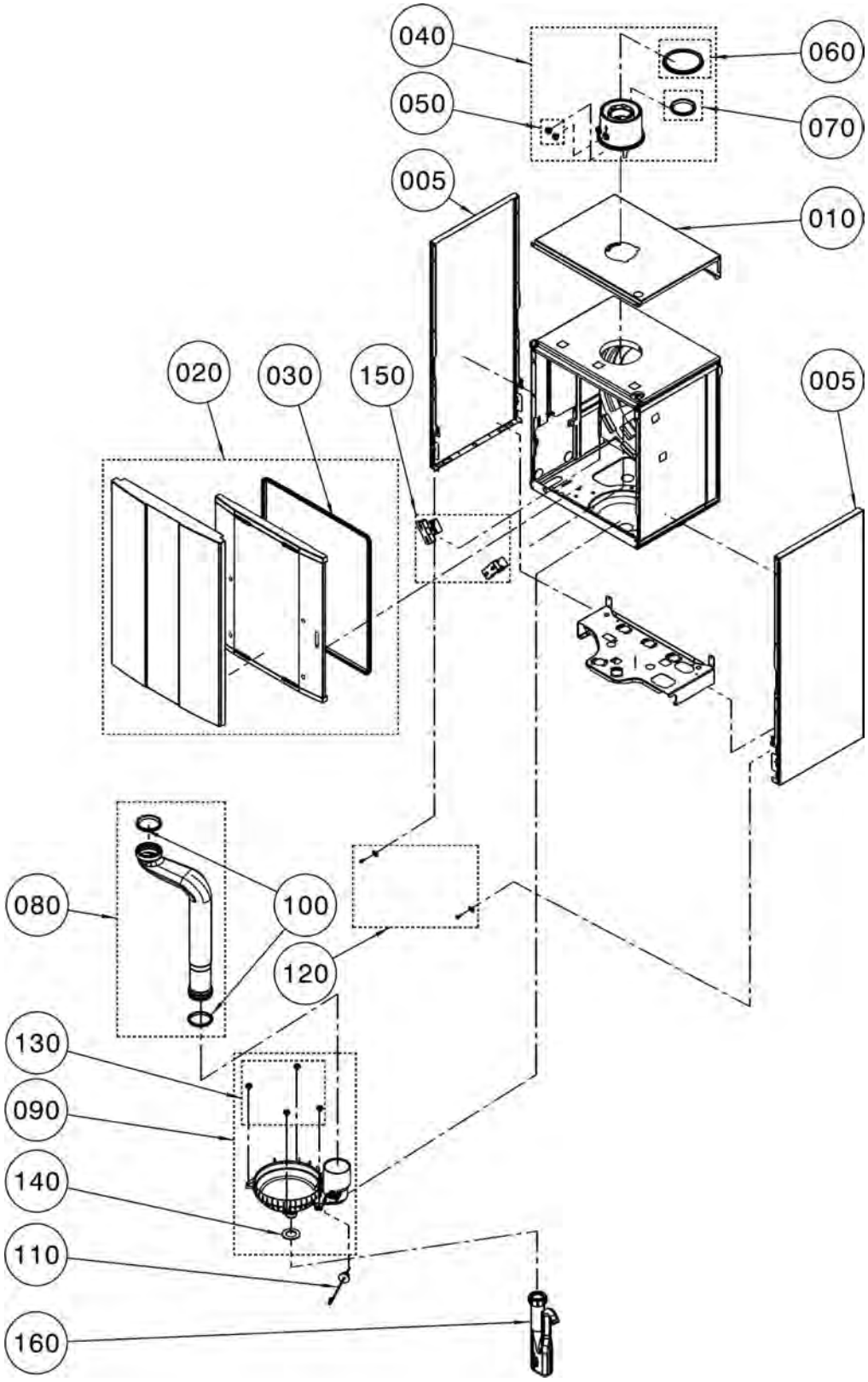

Comfort Line
Gasbrennwertthermen

CGB-2-14, CGB-2-20, CGB-2K-20, CGB-2-24, CGB-2K-24

ab Baujahr September 2013

Pos.	Benennung	Art.-Nr.	CGB-2(K)-14/20/24	PG
5	Seitenwand weiß	86 13 763	X	**18**
10	Verkleidung oben weiß	86 13 809	X	**16**
20	Frontverkleidung komplett	86 14 199	X	**30**
30	Dichtprofil Frontverkleidung (ersetzt Art.-Nr. 39 10 298)	39 10 321	X	**9**
40	Geräteanschlussflansch 90mm komplett (ersetzt Art.-Nr. 86 14 081)	173098199	X	**15**
50	Schraubstopfen für Prüfnippel	17 20 102	X	**4**
60	Dichtung für Luftrohr DN100 (5 Stück)	26 51 746	X	**100**
70	Dichtung für Abgasrohr DN60 (5 Stück)	26 51 745	X	**100**
80	Abgasrohr DN60 L440 (ersetzt Art.-Nr. 17 31 036)	173097799	X	**13**
90	Kondensatwanne D180 Kunststoff (ersetzt Art.-Nr. 17 30 978)	173097899	X	**16**
100	Abgasdichtungen DN60 - Abgasrohr	39 10 315	X	**9**
110	Abgasfühler Gasbrennwert 5k NTC (ersetzt Art.-Nr. 27 45 243)	274524399	X	**15**
120	Befestigungsset Frontverkleidung	86 14 084	X	**10**
130	Set Kunststoffclip D18	86 14 082	X	**7**
140	Dichtung K-Wanne - Brennraumboden D30 (ersetzt Art.-Nr. 39 10 296)	391029699	X	**7**
150	Verrastungsblock MAG EPP (ersetzt Art.-Nr. 86 14 085)	166913999	X	**34**
160	Siphon Sperrhöhe 135 (ersetzt Art.-Nr. 20 71 790)	207179099	X	**9**

Comfort Line
Gasbrennwertthermen

CGB-2-14, CGB-2-20, CGB-2K-20, CGB-2-24, CGB-2K-24
ab Baujahr September 2013

Brennkammer

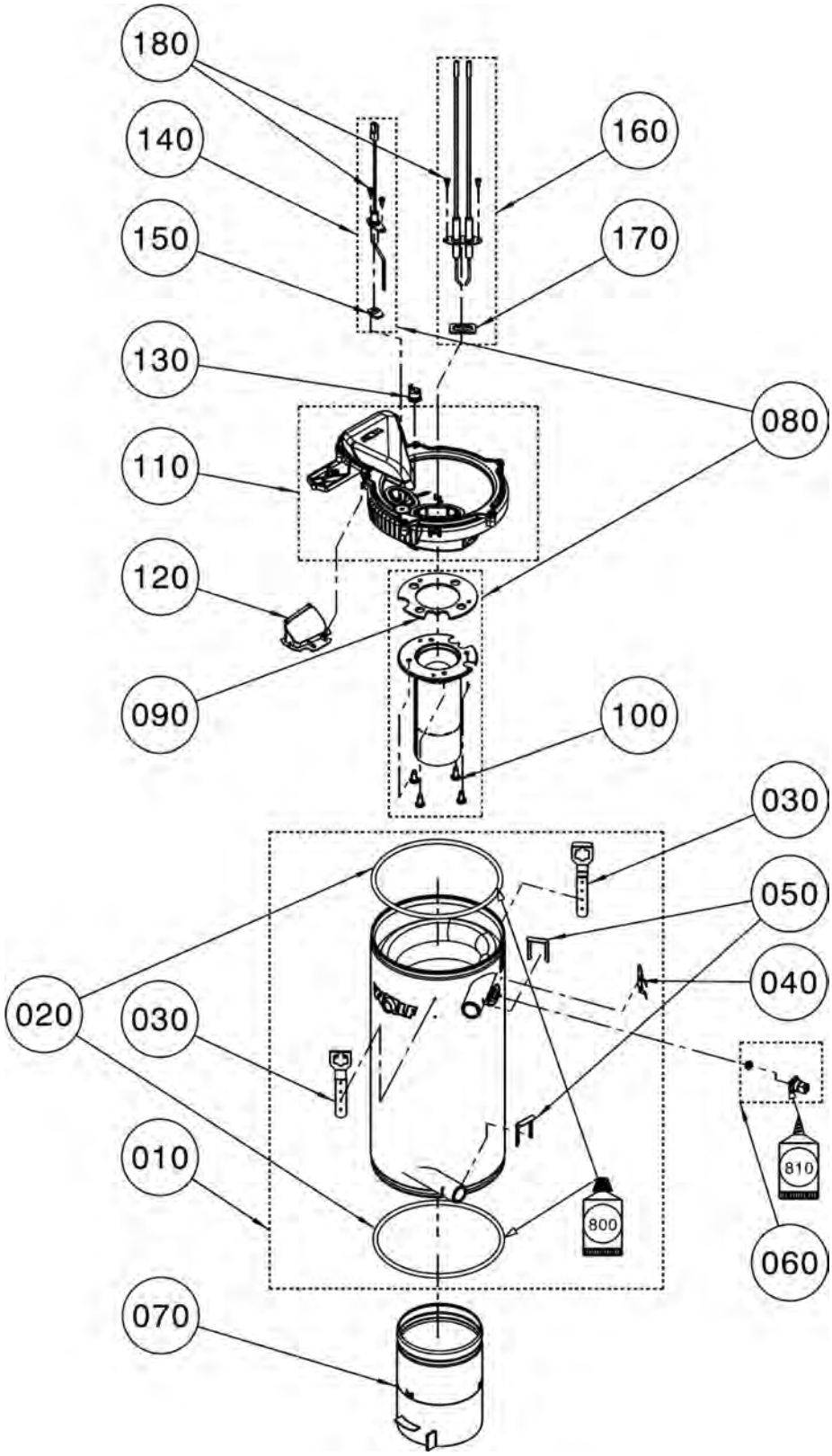

Comfort Line
Gasbrennwertthermen

CGB-2-14, CGB-2-20, CGB-2K-20, CGB-2-24, CGB-2K-24

ab Baujahr September 2013

Pos.	Benennung	Art.-Nr.	CGB-2-14	CGB-2(K)-20/24	PG
10	Heizwasser-Wärmetauscher Schweißgruppe	86 14 087	X	X	**58**
20	Dichtung Brennkammer inklusive Silikonfett 10 große Tube (2 Stück) (Art.-Nr. 39 03 164)	86 03 044	X	X	**13**
30	Verschlussfeder Brennkammer	34 90 527	X	X	**4**
40	Fühlerhalter Brennkammer D180 (ersetzt Art.-Nr. 34 90 509)	349050999	X	X	**8**
50	Clip für Anschlussstück	34 00 044	X	X	**3**
60	Anlegefühler HWT 2x5k NTC mit Abstandstülle (ersetzt Art.-Nr. 27 45 255)	274525599	X	X	**12**
70	Verdrängerkörper Brennkammer D118 (ersetzt Art.-Nr. 86 14 089)	173102299	X	X	**26**
80	Gasbrenner Edelstahl D63 LB 1	86 14 106	X		**33**
80	Gasbrenner Edelstahl D63 LB2 und 3	86 14 090		X	**33**
90	Dichtung Gasbrenner D63 (ersetzt Art.-Nr. 86 14 096)	391027099	X	X	**13**
100	Schraube EJOT ALtracs Plus WN5152 60x14	34 90 480	X	X	**3**
110	Brennkammerdeckel D180 gasgekühlt komplett (ersetzt Art.-Nr. 86 14 092)	173098299	X	X	**28**
120	Rückstromverhinderer (ersetzt Art.-Nr. 17 31 124)	173112499	X	X	**7**
130	Temperaturwächter 155°C (ersetzt Art.-Nr. 86 14 094)	274533999	X	X	**12**
140	Ionisationselektrode (ersetzt Art.-Nr. 86 14 091)	274518899	X	X	**16**
150	Flachdichtung Ionisationselektrode (ersetzt Art.-Nr. 39 10 290)	391029099	X	X	**8**
160	Zündelektrode für 2-polige Zündung (ersetzt Art.-Nr. 86 14 093)	274520299	X	X	**18**
170	Flachdichtung Zündelektrode für 2-pol.Zünd. (ersetzt Art.-Nr. 39 10 287)	391028799	X	X	**8**
180	Schraube EJOT ALtracs Plus WN5152 35x10	34 90 481	X	X	**1**
800	Silikonfett 10 Gramm-Tube (ersetzt Art.-Nr. 35 00 104)	86 02 264	X	X	**13**
810	Wärmeleitpaste 250 Gramm Tube	35 00 105	X	X	**21**
	Universalschlüssel	17 31 146	X	X	**1**
	Reinigungsbürste Kunststoff PA für Brennwerttherme	24 83 609	X	X	**100**
	Wartungsset	86 14 098	X	X	**100**

Comfort Line
Gasbrennwertthermen

CGB-2-14, CGB-2-20, CGB-2K-20, CGB-2-24, CGB-2K-24
ab Baujahr September 2013

Gas-Luft-Verbund

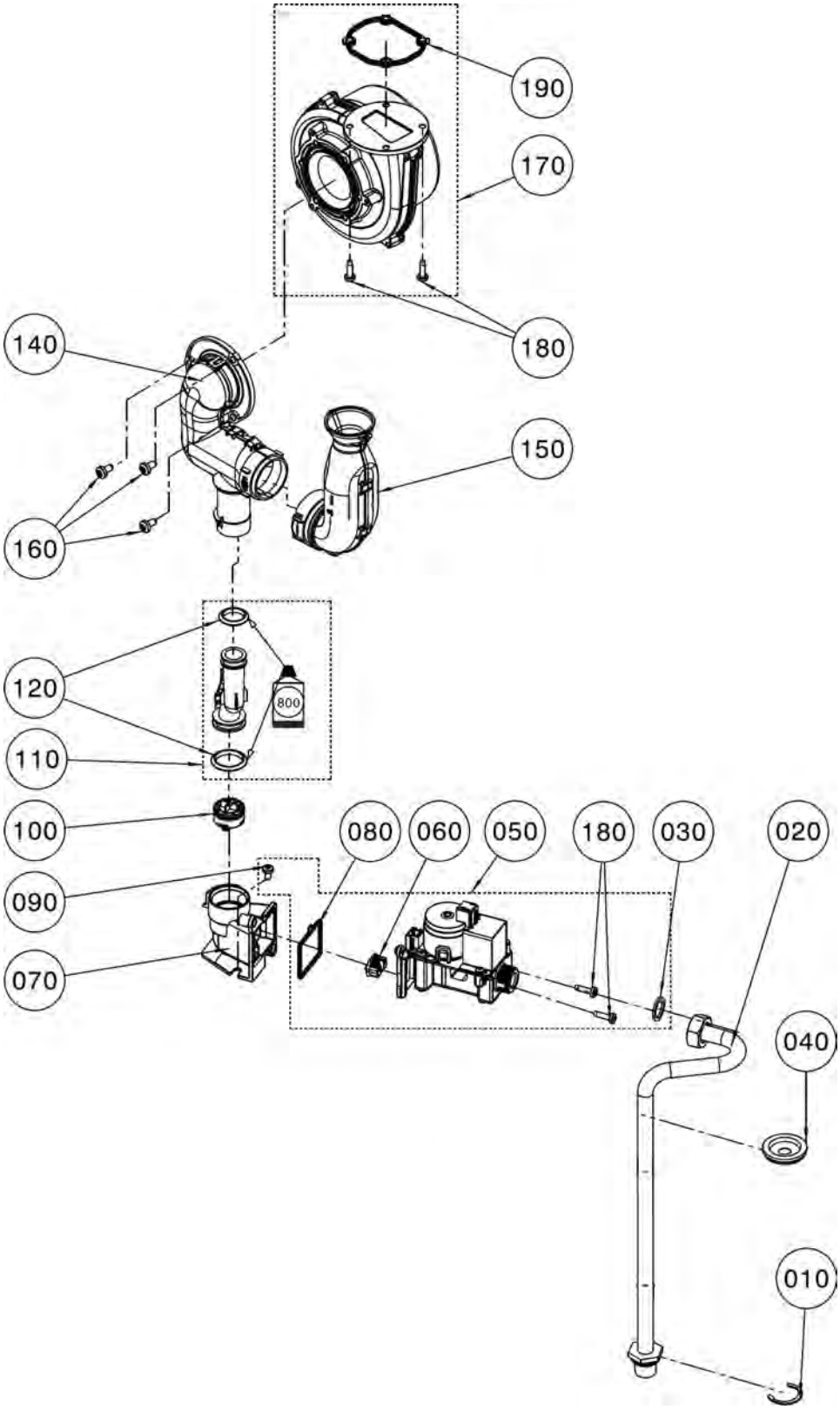

Comfort Line
Gasbrennwertthermen

CGB-2-14, CGB-2-20, CGB-2K-20, CGB-2-24, CGB-2K-24

ab Baujahr September 2013

Pos.	Benennung	Art.-Nr.	CGB-2-14	CGB-2(K)-20/24	PG
10	Sicherungsring D28	34 79 932	X	X	**2**
20	Verrohrung Gas D15 L302	20 71 574	X	X	**17**
30	Flachdichtung 24x17x2,3/4" (10Stk.) (ersetzt Art.-Nr. 39 01 030)	86 01 930	X	X	**9**
40	Dichtungsmanschette für Verrohrung	39 00 005	X	X	**5**
50	ET Gasarmatur CES 10-14 (ersetzt Art.-Nr. 86 14 272)	274534699	X		**32**
50	Gasarmatur CES inkl. 3 Dichtungen, 2 Gasblenden (ersetzt Art.-Nr. 86 14 2 7 2)	274514699		X	**32**
60	Gasdrosselblende CES 14 kW schwarz	17 31 184	X		**5**
60	Gasdrosselblende CES 20/24 kW blau	17 31 183		X	**5**
70	ET Halter Gaskombiventil GLV-H elektron. (ersetzt Art.-Nr. 17 31 200)	173120099	X		**18**
70	Halter Gaskombiventil GLV elektronisch (ersetzt Art.-Nr. 17 31 023)	173102399		X	**10**
80	Dichtung Halter GKV-H -GLV elektronisch	39 10 314	X		**7**
80	Dichtung Halter GKV - GLV elektronisch	39 10 278		X	**5**
90	Blechschraube 5,5x9,5	34 90 259	X	X	**2**
100	Verschlussventil Gas D30 komplett (ersetzt Art.-Nr. 17 31 128)	173112899	X	X	**9**
110	Gasrohr intern GLV elektronisch (mit Lippendichtung, Silikonfett) (ersetzt Art.-Nr. 17 31 126)	173112699	X	X	**7**
120	Set Lippendichtung Gas DN 28,5 und DN 34,3	86 14 310	X	X	**7**
140	Mischeinrichtung GLV elektronisch 14 kW komplett (ersetzt Art.-Nr. 17 31 1 2 4)	173114199	X		**13**
140	Mischeinrichtung GLV elektronisch 20/24 kW, komplett (ersetzt Art.-Nr. 17 31 127)	173112799		X	**13**
150	Ansaugrohr GLV elektronisch (ersetzt Art.-Nr. 17 30 991)	173099199	X	X	**9**
160	Schraube Ejot Altracs PlusWN 5152 60x12	34 90 523	X	X	**3**
170	Gasgebläse Brennwert D118 (ersetzt Art.-Nr. 21 37 950)	213795099	X	X	**38**
180	Schraube EJOT ALtracs Plus WN5152 50x18	34 90 472	X	X	**1**
190	Dichtung Gasgebläse-Brennkammerdeckel DN80 (ersetzt Art.-Nr. 39 10 2 9 4)	391029499	X	X	**8**
800	Schmierfett für Gasarmaturen 10 gr-Tube	86 14 200	X	X	**13**

Comfort Line
Gasbrennwert-Heizthermen

CGB-2-14, CGB-2-20, CGB-2K-20, CGB-2-24, CGB-2K-24
ab Baujahr September 2013

Verrohrung Heizthermen (Achtung: Verrohrung Kombithermen siehe folgende 2 Seiten)

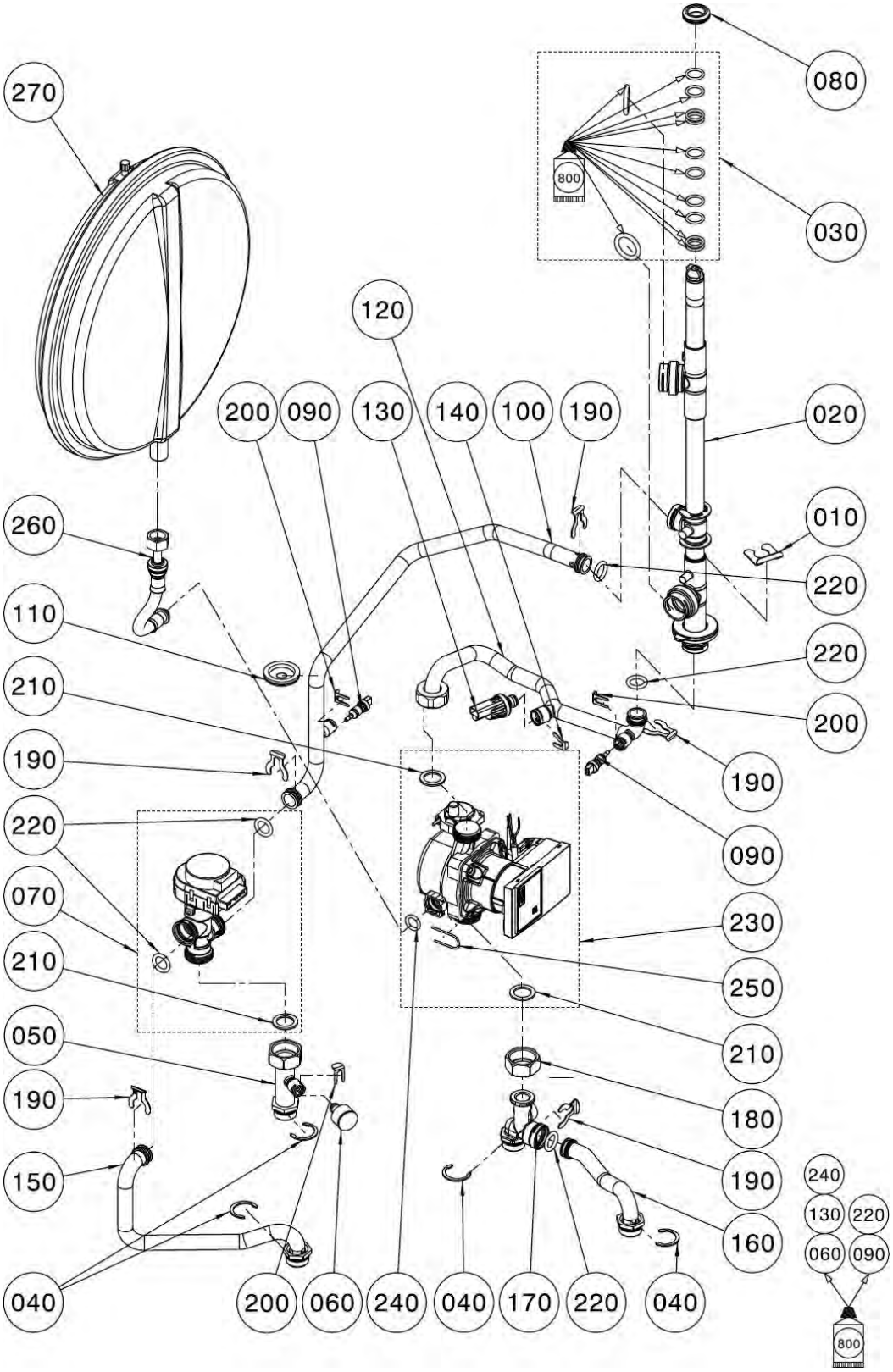

Comfort Line
Gasbrennwert-Heizthermen

CGB-2-14, CGB-2-20, CGB-2K-20, CGB-2-24, CGB-2K-24

ab Baujahr September 2013

Pos.	Benennung	Art.-Nr.	CGB-2	PG
10	Sicherungsklammer	34 30 013	X	**3**
20	Drehdurchführung Brennkammer komplett	20 71 634	X	**34**
30	Dichtungset Drehdruchführung	86 14 110	X	**15**
40	Sicherungsring D28	34 79 932	X	**2**
50	Verrohrung HZV - 3-Wegeventil	20 71 573	X	**14**
60	Einsteckmanometer (ersetzt Art.-Nr. 20 71 713)	207171399	X	**12**
70	3-Wege-Umschaltventil mit Motor (ersetzt Art.-Nr. 27 45 277)	274527799	X	**38**
80	Dichtung Ausdehnungsgefäß (ersetzt Art.- Nr. 17 10 223)	39 03 043	X	**5**
90	Vorlauffühler GG-2/GU-2/BWL-1/BWS-1 und CGB-2, Rücklauffühler BWL-1/BWS-1/ CGB-2, Schichtenladefühler CS (ersetzt Art.-Nr. 86 01 885)	27 41 054	X	**24**
100	Verrohrung D18 3-Wegeventil zu Drehdurchführung	20 71 611	X	**20**
110	Dichtungsmanschette für Verrohrung	39 00 005	X	**5**
120	Verrohrung D18 Heizkreispumpe zu Drehdurchführung	20 71 612	X	**20**
130	Drucksensor analog 4,5 bar inklusive O-Ring	27 44 783	X	**19**
140	Verrohrungsclip DN10 (ersetzt Art.-Nr. 34 90 519)	349051999	X	**8**
150	Verrohrung Speicherladung Auslauf	20 71 576	X	**15**
160	Verrohrung Speicherladung Zulauf	20 71 575	X	**13**
170	Anschlussblock Rücklauf-Heizungswasser	20 71 568	X	**15**
180	Überwurfmutter 1"	20 11 908	X	**4**
190	Verrohrungsclip DN18 (ersetzt Art.-Nr. 34 90 469)	349046999	X	**4**
200	Clip für Durchmesser 8 mm	34 00 046	X	**9**
210	Flachdichtung 30x21x2,1 (10 Stk.) (ersetzt Art.-Nr. 39 03 022)	86 01 931	X	**9**
220	Dichtung O-Ring 17x4 für Rohr D18	39 03 018	X	**3**
230	Hocheffizienzpumpe geregelt 15/1-6/130 PWM (ersetzt Art.-Nr. 20 71 565)	207156599	X	**48**
240	Dichtung für Anschluss HKP (ersetzt Art.-Nr. 39 03 013)	86 03 050	X	**8**
250	Sicherungsklammer für Pumpe	34 79 936	X	**3**
260	Schlauch komplett Druckausdehnungsgefäß	20 71 693	X	**12**
270	Ausdehnungsgefäß rund 10 Liter	20 70 713	X	**37**
800	Silikonfett 10 Gramm-Tube (ersetzt Art.-Nr. 35 00 104)	86 02 264	X	**13**

Comfort Line
Gasbrennwert-Kombithermen

CGB-2K-20, CGB-2K-24
ab Baujahr September 2013

Verrohrung Kombithermen (Achtung: Verrohrung Heizthermen siehe Vorderseite)

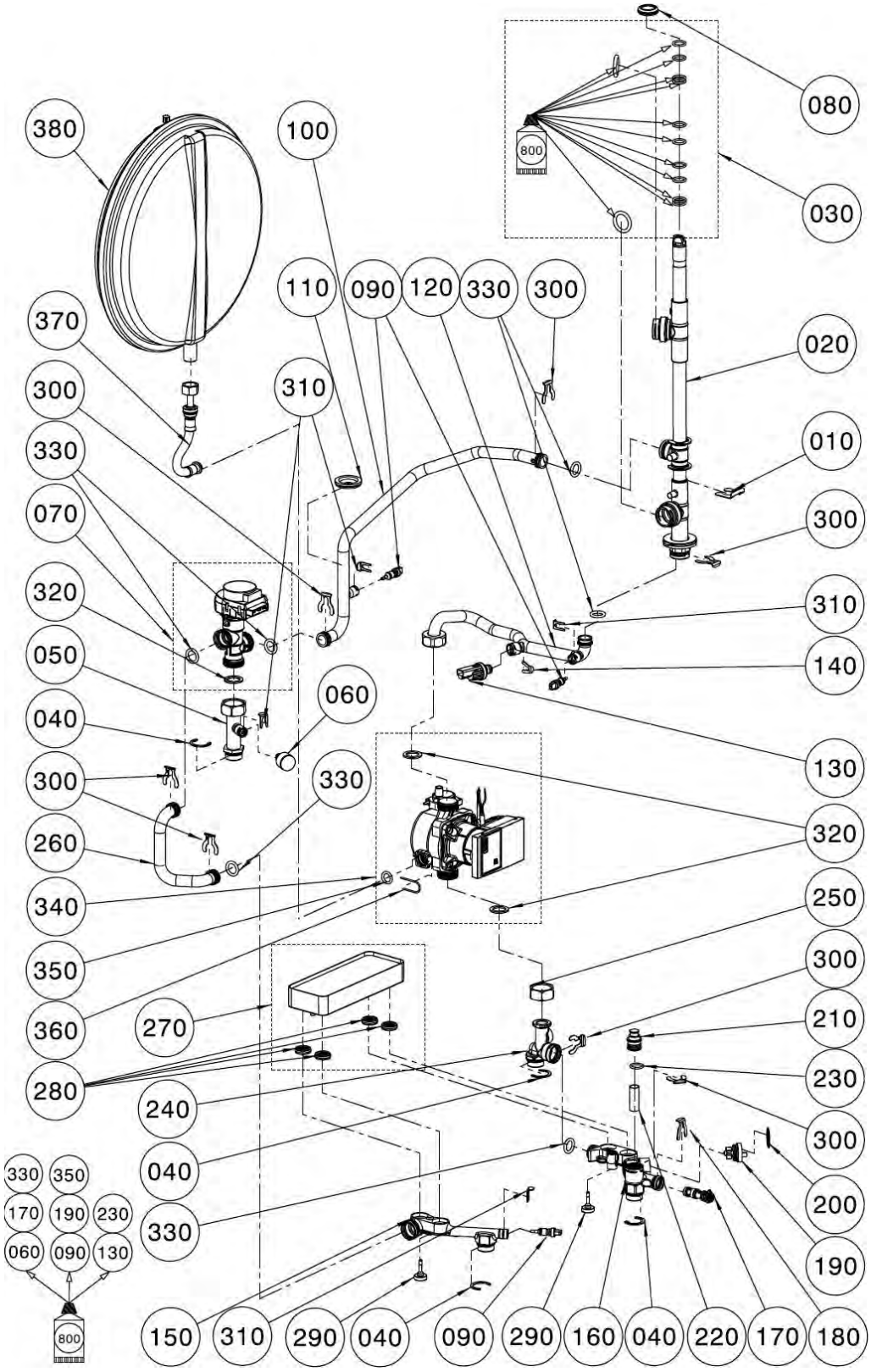

Comfort Line
Gasbrennwert-Kombithermen

CGB-2K-20, CGB-2K-24

ab Baujahr September 2013

Pos.	Benennung	Art.-Nr.	CGB-2K	PG
10	Sicherungsklammer	34 30 013	X	**3**
20	Drehdurchführung Brennkammer komplett	20 71 634	X	**34**
30	Dichtungset Drehdruchführung	86 14 110	X	**15**
40	Sicherungsring D28	34 79 932	X	**2**
50	Verrohrung HZV - 3-Wegeventil	20 71 573	X	**14**
60	Einsteckmanometer (ersetzt Art.-Nr. 20 71 713)	207171399	X	**12**
70	3-Wege-Umschaltventil mit Motor (ersetzt Art.-Nr. 27 45 277)	274527799	X	**38**
80	Dichtung Ausdehnungsgefäß (ersetzt Art.- Nr. 17 10 223)	39 03 043	X	**5**
90	Vorlauffühler GG-2/GU-2/BWL-1/BWS-1 und CGB-2, Rücklauffühler BWL-1/BWS-1/ CGB-2, Schichtenladefühler CS (ersetzt Art.-Nr. 86 01 885)	27 41 054	X	**24**
100	Verrohrung D18 3-Wegeventil zu Drehdurchführung	20 71 611	X	**20**
110	Dichtungsmanschette für Verrohrung	39 00 005	X	**5**
120	Verrohrung D18 Heizkreispumpe zu Drehdurchführung	20 71 612	X	**20**
130	Drucksensor analog 4,5 bar inklusive O-Ring	27 44 783	X	**19**
140	Verrohrungsclip DN10 (ersetzt Art.-Nr. 34 90 519)	349051999	X	**8**
150	Anschlussblock Vorlauf	20 71 569	X	**18**
160	Anschlussblock Rücklauf	20 71 664	X	**24**
170	Durchflussmengenregler verstellbar 5-25L (ersetzt Art.-Nr. 24 84 416)	248441699	X	**9**
180	Steckklammer Vierkant 11.5 (ersetzt Art.-Nr. 34 90 475)	349047599	X	**4**
190	Flügelraddurchflusssensor radial C7195C (ersetzt Art.-Nr. 24 84 489)	248448999	X	**22**
200	Sicherungsring DIN 472 30x1,2 (ersetzt Art.-Nr. 34 90 484)	349048499	X	**4**
210	Verschlussdeckel Kaltwassersieb (ersetzt Art.-Nr. 20 71 662)	207166299	X	**6**
220	Sieb Kaltwasser D15 L40 (ersetzt Art.-Nr. 20 71 593)	207159399	X	**5**
230	O-Ring 17,12 x 2,62 verp. (10 Stück) (ersetzt Art.-Nr. 39 03 166)	86 10 844	X	**16**
240	Anschlussblock Rücklauf-Heizungswasser	20 71 568	X	**15**
250	Überwurfmutter 1"	20 11 908	X	**4**
260	Verrohrung D18 Plattenwärmetauscher zu 3-Wege-Ventil	20 71 578	X	**12**
270	Warmwasser-Wärmetauscher (ersetzt Art.-Nr. 86 14 112)	298144799	X	**30**
280	Dichtung Warmwasser-Wärmetauscher (ersetzt Art.-Nr. 39 10 289)	391028999	X	**8**
290	Rändelschraube M5x22 SW4 IS PHE (ersetzt Art.-Nr. 34 90 485)	349048599	X	**6**
300	Verrohrungsclip DN18 (ersetzt Art.-Nr. 34 90 469)	349046999	X	**4**
310	Clip für Durchmesser 8 mm	34 00 046	X	**9**
320	Flachdichtung 30x21x2,1 (10 Stk.) (ersetzt Art.-Nr. 39 03 022)	86 01 931	X	**9**
330	Dichtung O-Ring 17x4 für Rohr D18	39 03 018	X	**3**
340	Hocheffizienzpumpe geregelt 15/1-6/130 PWM (ersetzt Art.-Nr. 20 71 565)	207156599	X	**48**
350	Dichtung für Anschluss HKP (ersetzt Art.-Nr. 39 03 013)	86 03 050	X	**8**
360	Sicherungsklammer für Pumpe	34 79 936	X	**3**
370	Schlauch komplett Druckausdehnungsgefäß	20 71 693	X	**12**
380	Ausdehnungsgefäß rund 10 Liter	20 70 713	X	**37**
800	Silikonfett 10 Gramm-Tube (ersetzt Art.-Nr. 35 00 104)	86 02 264	X	**13**

Comfort Line
Gasbrennwertthermen

CGB-2-14, CGB-2-20, CGB-2K-20, CGB-2-24, CGB-2K-24
ab Baujahr September 2013

Regelung

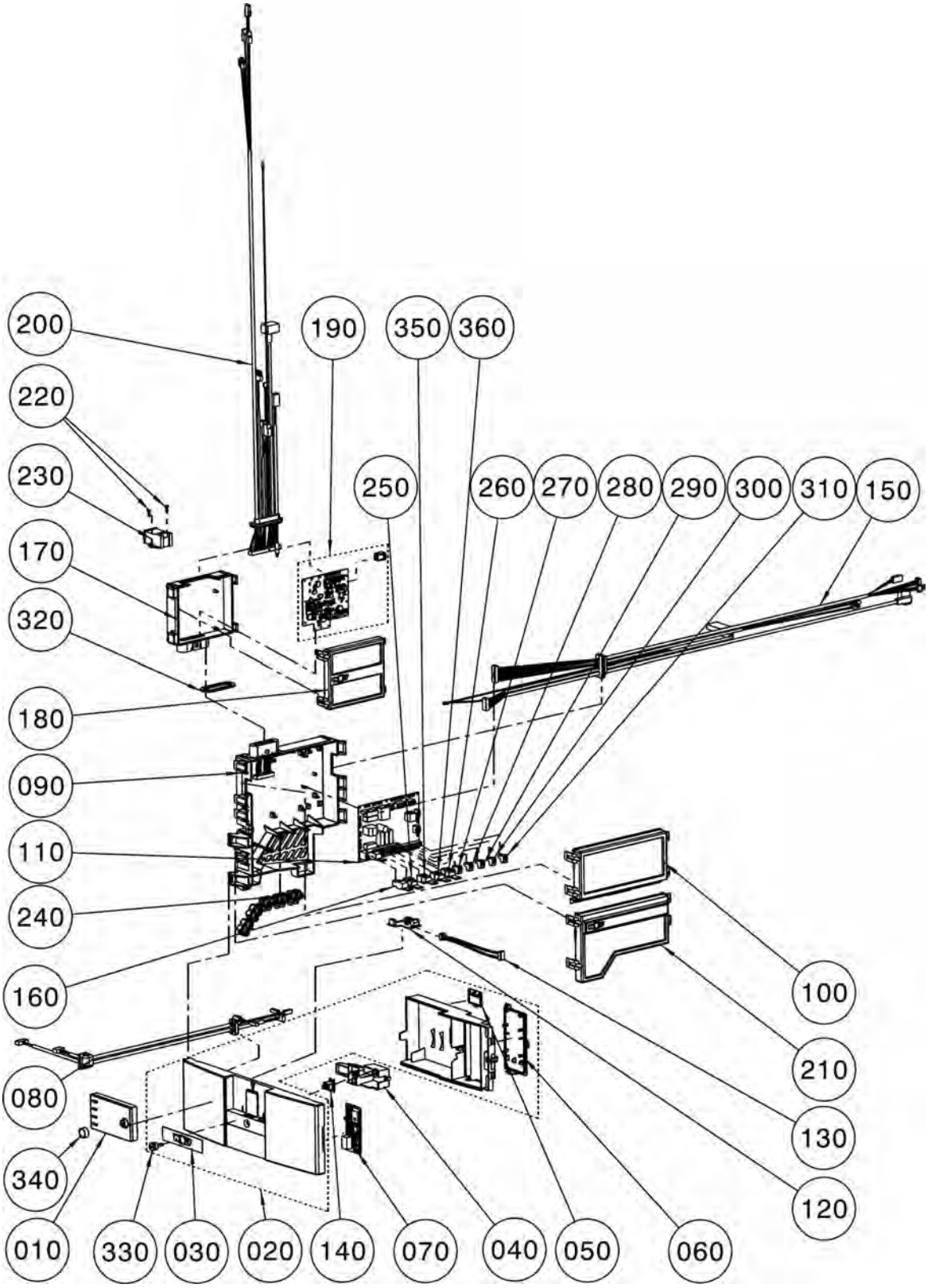

Comfort Line
Gasbrennwertthermen

CGB-2-14, CGB-2-20, CGB-2K-20, CGB-2-24, CGB-2K-24

ab Baujahr September 2013

Pos.	Benennung	Art.-Nr.	CGB-2(K)-14/20/24	PG
10	Bedienmodul BM-2 mit Außenfühler	27 45 304	X	**100**
10	Bedienmodul BM-2 ohne Außenfühler	27 45 306	X	**100**
10	Anzeigemodul AM ohne Außenfühler	27 45 310	X	**100**
20	Verkleidung vorne unten komplett	17 31 121	X	**20**
30	WOLF-Logo für Netzschalter selbstkl.	17 31 241	X	**99**
40	Montagesystem für Netzschalter (ersetzt Art.-Nr. 17 31 034)	17 31 238	X	**4**
50	Klappe eBus-Anschluss (ersetzt Art.-Nr. 17 31 032)	17 31 240	X	**3**
60	Klappe für Zusatzplatine (ersetzt Art.-Nr. 17 31 033)	17 31 237	X	**6**
70	ISM7i integriert Schnittstellenmodul LAN	27 45 313	X	**100**
80	Kabelsatz Bedienfeld	27 45 282	X	**17**
90	Gehäuse HCM Unterteil + Kabel GBC	17 31 181	X	**21**
100	Gehäuse HCM Oberteil oben (ersetzt Art.-Nr. 17 31 000)	17 31 227	X	**10**
110	Regelungsplatine HCM-2 Heater Circuit	27 45 164	X	**54**
120	BM-Kontaktplatine	27 45 281	X	**12**
130	Verbindungskabel PCB-ISM7i	27 45 292	X	**9**
140	Netzschalter für Regelung	27 45 356	X	**99**
150	Kabelsatz Hydraulik	27 45 190	X	**23**
160	Gegenstecker RAST 5 F Schraubklemme 3-polig weiß	27 45 237	X	**9**
170	Gehäuse GBC Unterteil (ersetzt Art.-Nr. 17 31 009)	17 31 233	X	**10**
180	Gehäuse GBC Oberteil (ersetzt Art.-Nr. 17 31 010)	17 31 234	X	**10**
190	Gasfeuerungsautomat GBC elektronisch (ersetzt Art.-Nr. 27 45 165)	274516599	X	**38**
200	Kabelsatz Brennraum	27 45 189	X	**21**
210	Gehäuse HCM Oberteil unten (ersetzt Art.-Nr. 17 31 001)	173100199	X	**12**
220	Schraube EJOT ALtracs Plus WN5152 35x10	34 90 481	X	**1**
230	Zündtrafo 50Hz 2-polig (ersetzt Art.-Nr. 27 45 208)	274520899	X	**18**
240	Kabelzugentlastung 2-fach mit Dichttüllen (erset. Art.-Nr. 17 31 009)	17 31 235	X	**9**
250	Gegenstecker RAST 5 M Schraubklemme 3-polig grau	27 45 238	X	**9**
260	Gegenstecker RAST 5 M Schraubklemme 3-polig gelb	27 45 241	X	**9**
270	Gegenstecker 2-polig gelb	27 44 332	X	**9**
280	Gegenstecker 2-polig reinorange	27 44 923	X	**9**
290	Gegenstecker 2-polig grau Außenfühler	27 94 061	X	**9**
300	Gegenstecker 2-polig blau	27 94 065	X	**9**
310	Gegenstecker 2-polig grün	27 94 066	X	**9**
320	Flachdichtung für Klemmgehäuse HCM (ersetzt Art.-Nr. 39 10 322)	39 10 322	X	**10**
330	Druckknopf Netzschalter (ersetzt Art.-Nr. 17 31 030)	17 31 239	X	**2**
340	Drehknopf BM-2 (ersetzt Art.-Nr. 17 31 103)	17 31 226	X	**4**
350	Gegenstecker RAST 5 M Schraubklemme 3-polig rot wird als Zubehör angeboten	27 45 239	X	**100**
360	Gegnstecker RAST 5 M Schraubklemme 3-polig blau wird als Zubehör angeboten	27 45 240	X	**9**

Comfort Line
Gasbrennwert-Zentrale stehend mit emailli. Schichtensp.

CGS-2-14/120L , CGS-2-20/160L, CGS-2-24/200L
ab Baujahr September 2013

Chassis / Verkleidung

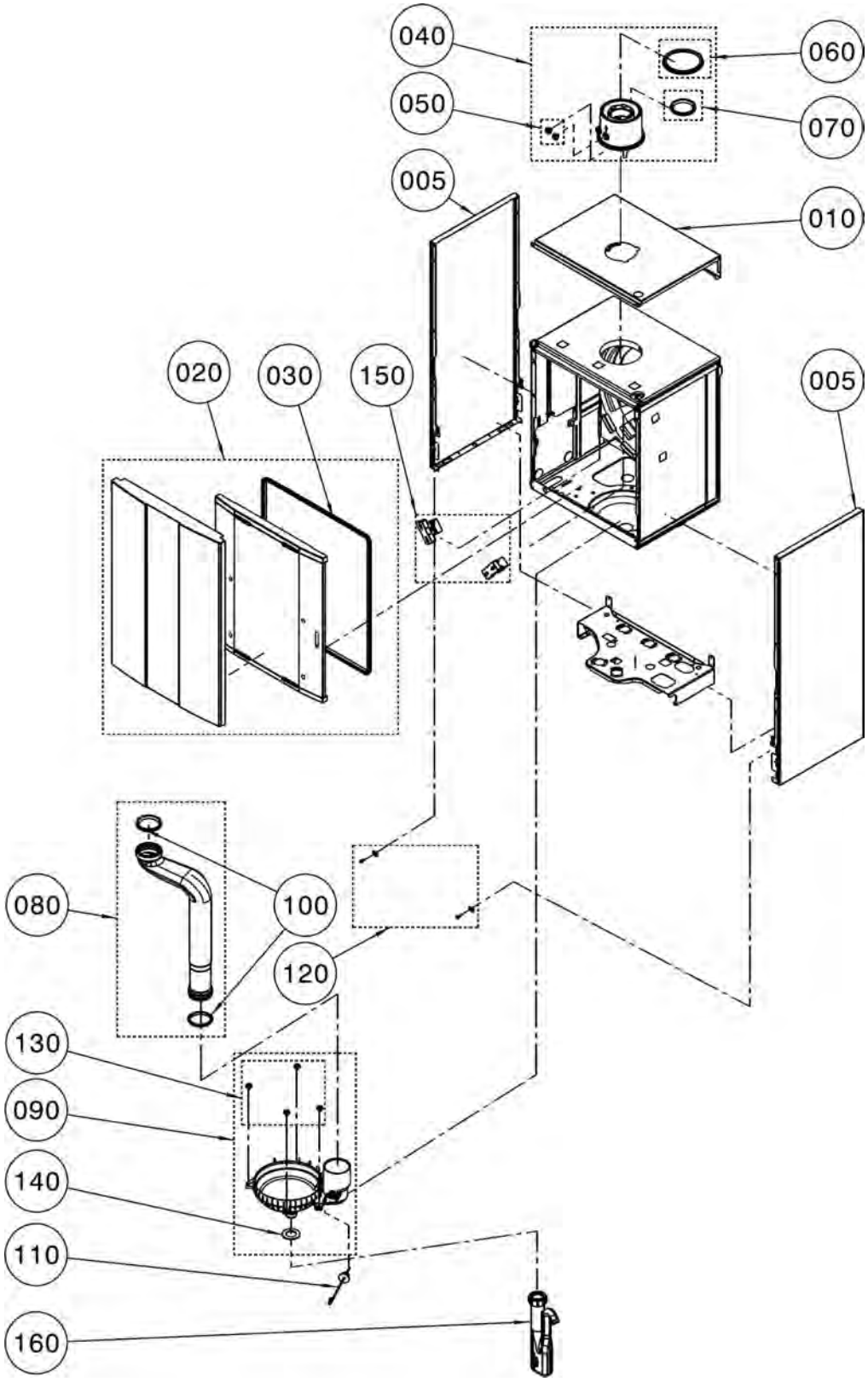

Comfort Line
Gasbrennwert-Zentrale stehend mit emailli. Schichtensp.

CGS-2-14/120L , CGS-2-20/160L, CGS-2-24/200L

ab Baujahr September 2013

Pos.	Benennung	Art.-Nr.	CGS-2	PG
5	Seitenwand weiß	86 13 763	X	**18**
10	Verkleidung oben weiß	86 13 809	X	**16**
20	Frontverkleidung komplett	86 14 199	X	**30**
30	Dichtprofil Frontverkleidung (ersetzt Art.-Nr. 39 10 298)	39 10 321	X	**9**
40	Geräteanschlussflansch 90mm komplett (ersetzt Art.-Nr. 86 14 081)	173098199	X	**15**
50	Schraubstopfen für Prüfnippel	17 20 102	X	**4**
60	Dichtung für Luftrohr DN100 (5 Stück)	26 51 746	X	**100**
70	Dichtung für Abgasrohr DN60 (5 Stück)	26 51 745	X	**100**
80	Abgasrohr DN60 L440 (ersetzt Art.-Nr. 17 31 036)	173097799	X	**13**
90	Kondensatwanne D180 Kunststoff (ersetzt Art.-Nr. 17 30 978)	173097899	X	**16**
100	Abgasdichtungen DN60 - Abgasrohr	39 10 315	X	**9**
110	Abgasfühler Gasbrennwert 5k NTC (ersetzt Art.-Nr. 27 45 243)	274524399	X	**15**
120	Befestigungsset Frontverkleidung	86 14 084	X	**10**
130	Set Kunststoffclip D18	86 14 082	X	**7**
140	Dichtung K-Wanne - Brennraumboden D30 (ersetzt Art.-Nr. 39 10 296)	391029699	X	**7**
150	Verrastungsblock MAG EPP (ersetzt Art.-Nr. 86 14 085)	166913999	X	**34**
160	Siphon Sperrhöhe 135 (ersetzt Art.-Nr. 20 71 790)	207179099	X	**9**

Comfort Line
Gasbrennwert-Zentrale stehend mit emailli. Schichtensp.
CGS-2-14/120L , CGS-2-20/160L, CGS-2-24/200L
ab Baujahr September 2013

Brennkammer

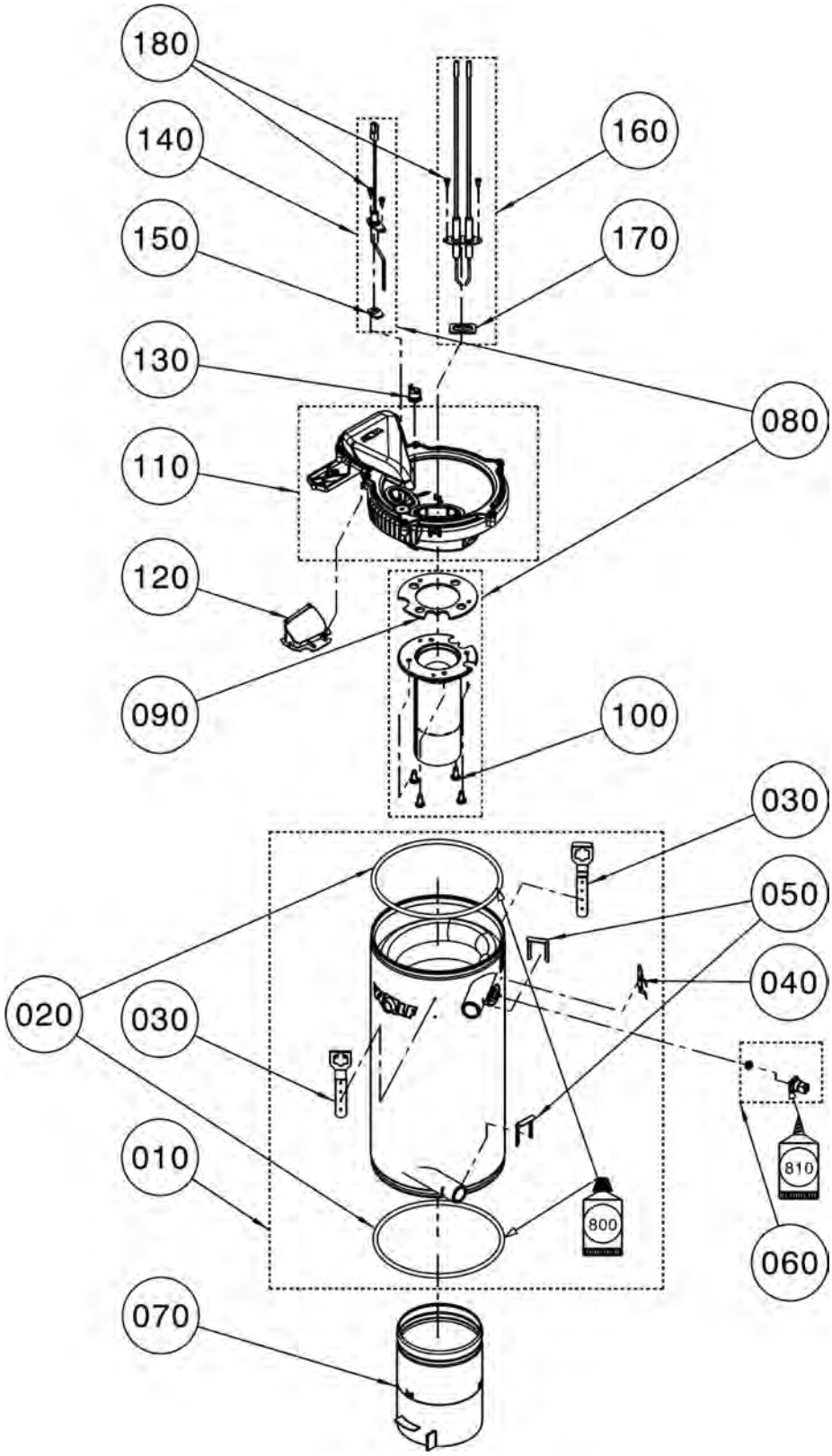

Comfort Line
Gasbrennwert-Zentrale stehend mit emailli. Schichtensp.

CGS-2-14/120L , CGS-2-20/160L, CGS-2-24/200L

ab Baujahr September 2013

Pos.	Benennung	Art.-Nr.	CGS-2-14	CGS-2-20/24	PG
10	Heizwasser-Wärmetauscher Schweißgruppe	86 14 087	X	X	**58**
20	Dichtung Brennkammer inklusive Silikonfett 10 große Tube (2 Stück) (Art.-Nr. 39 03 164)	86 03 044	X	X	**13**
30	Verschlussfeder Brennkammer	34 90 527	X	X	**4**
40	Fühlerhalter Brennkammer D180 (ersetzt Art.-Nr. 34 90 509)	349050999	X	X	**8**
50	Clip für Anschlussstück	34 00 044	X	X	**3**
60	Anlegefühler HWT 2x5k NTC mit Abstandstülle (ersetzt Art.-Nr. 27 45 255)	274525599	X	X	**12**
70	Verdrängerkörper Brennkammer D118 (ersetzt Art.-Nr. 86 14 089)	173102299	X	X	**26**
80	Gasbrenner Edelstahl D63 LB 1	86 14 106	X		**33**
80	Gasbrenner Edelstahl D63 LB2 und 3	86 14 090		X	**33**
90	Dichtung Gasbrenner D63 (ersetzt Art.-Nr. 86 14 096)	391027099	X	X	**13**
100	Schraube EJOT ALtracs Plus WN5152 60x14	34 90 480	X	X	**3**
110	Brennkammerdeckel D180 gasgekühlt komplett (ersetzt Art.-Nr. 86 14 092)	173098299	X	X	**28**
120	Rückstromverhinderer (ersetzt Art.-Nr. 17 31 124)	173112499	X	X	**7**
130	Temperaturwächter 155°C (ersetzt Art.-Nr. 86 14 094)	274533999	X	X	**12**
140	Ionisationselektrode (ersetzt Art.-Nr. 86 14 091)	274518899	X	X	**16**
150	Flachdichtung Ionisationselektrode (ersetzt Art.-Nr. 39 10 290)	391029099	X	X	**8**
160	Zündelektrode für 2-polige Zündung (ersetzt Art.-Nr. 86 14 093)	274520299	X	X	**18**
170	Flachdichtung Zündelektrode für 2-pol.Zünd. (ersetzt Art.-Nr. 39 10 287)	391028799	X	X	**8**
180	Schraube EJOT ALtracs Plus WN5152 35x10	34 90 481	X	X	**1**
800	Silikonfett 10 Gramm-Tube (ersetzt Art.-Nr. 35 00 104)	86 02 264	X	X	**13**
810	Wärmeleitpaste 250 Gramm Tube	35 00 105	X	X	**21**
	Universalschlüssel	17 31 146	X	X	**1**
	Reinigungsbürste Kunststoff PA für Brennwerttherme	24 83 609	X	X	**100**
	Wartungsset	86 14 098	X	X	**100**

Comfort Line
Gasbrennwert-Zentrale stehend mit emailli. Schichtensp.

CGS-2-14/120L , CGS-2-20/160L, CGS-2-24/200L
ab Baujahr September 2013

Gas-Luft-Verbund

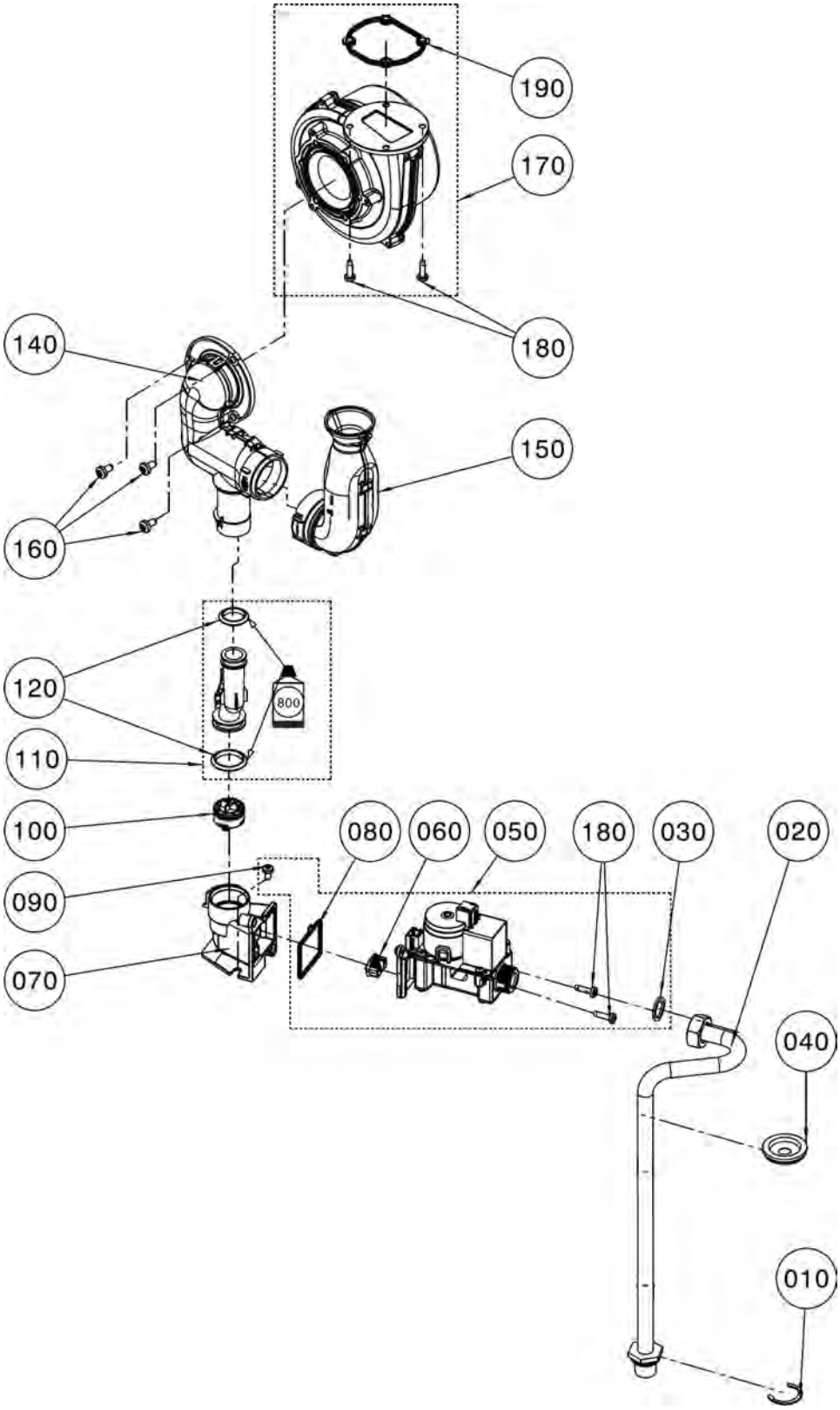

Comfort Line
Gasbrennwert-Zentrale stehend mit emailli. Schichtensp.

CGS-2-14/120L , CGS-2-20/160L, CGS-2-24/200L

ab Baujahr September 2013

Pos.	Benennung	Art.-Nr.	CGS-2-14	CGS-2-20/24	PG
10	Sicherungsring D28	34 79 932	X	X	**2**
20	Verrohrung Gas D15 L302	20 71 574	X	X	**17**
30	Flachdichtung 24x17x2,3/4" (10Stk.) (ersetzt Art.-Nr. 39 01 030)	86 01 930	X	X	**9**
40	Dichtungsmanschette für Verrohrung	39 00 005	X	X	**5**
50	ET Gasarmatur CES 10-14 (ersetzt Art.-Nr. 86 14 272)	274534699	X		**32**
50	Gasarmatur CES inkl. 3 Dichtungen, 2 Gasblenden (ersetzt Art.-Nr. 86 14 2 7 2)	274514699		X	**32**
60	Gasdrosselblende CES 14 kW schwarz	17 31 184	X		**5**
60	Gasdrosselblende CES 20/24 kW blau	17 31 183		X	**5**
70	ET Halter Gaskombiventil GLV-H elektron. (ersetzt Art.-Nr. 17 31 200)	173120099	X		**18**
70	Halter Gaskombiventil GLV elektronisch (ersetzt Art.-Nr. 17 31 023)	173102399		X	**10**
80	Dichtung Halter GKV-H -GLV elektronisch	39 10 314	X		**7**
80	Dichtung Halter GKV - GLV elektronisch	39 10 278		X	**5**
90	Blechschraube 5,5x9,5	34 90 259	X	X	**2**
100	Verschlussventil Gas D30 komplett (ersetzt Art.-Nr. 17 31 128)	173112899	X	X	**9**
110	Gasrohr intern GLV elektronisch (mit Lippendichtung, Silikonfett) (ersetzt Art.-Nr. 17 31 126)	173112699	X	X	**7**
120	Set Lippendichtung Gas DN 28,5 und DN 34,3	86 14 310	X	X	**7**
140	Mischeinrichtung GLV elektronisch 14 kW komplett (ersetzt Art.-Nr. 17 31 1 2 4)	173114199	X		**13**
140	Mischeinrichtung GLV elektronisch 20/24 kW, komplett (ersetzt Art.-Nr. 17 31 127)	173112799		X	**13**
150	Ansaugrohr GLV elektronisch (ersetzt Art.-Nr. 17 30 991)	173099199	X	X	**9**
160	Schraube Ejot Altracs PlusWN 5152 60x12	34 90 523	X	X	**3**
170	Gasgebläse Brennwert D118 (ersetzt Art.-Nr. 21 37 950)	213795099	X	X	**38**
180	Schraube EJOT ALtracs Plus WN5152 50x18	34 90 472	X	X	**1**
190	Dichtung Gasgebläse-Brennkammerdeckel DN80 (ersetzt Art.-Nr. 39 10 2 9 4)	391029499	X	X	**8**
800	Schmierfett für Gasarmaturen 10 gr-Tube	86 14 200	X	X	**13**

Comfort Line
Gasbrennwert-Zentrale stehend mit emailli. Schichtensp.

CGS-2-14/120L , CGS-2-20/160L, CGS-2-24/200L
ab Baujahr September 2013

Verrohrung

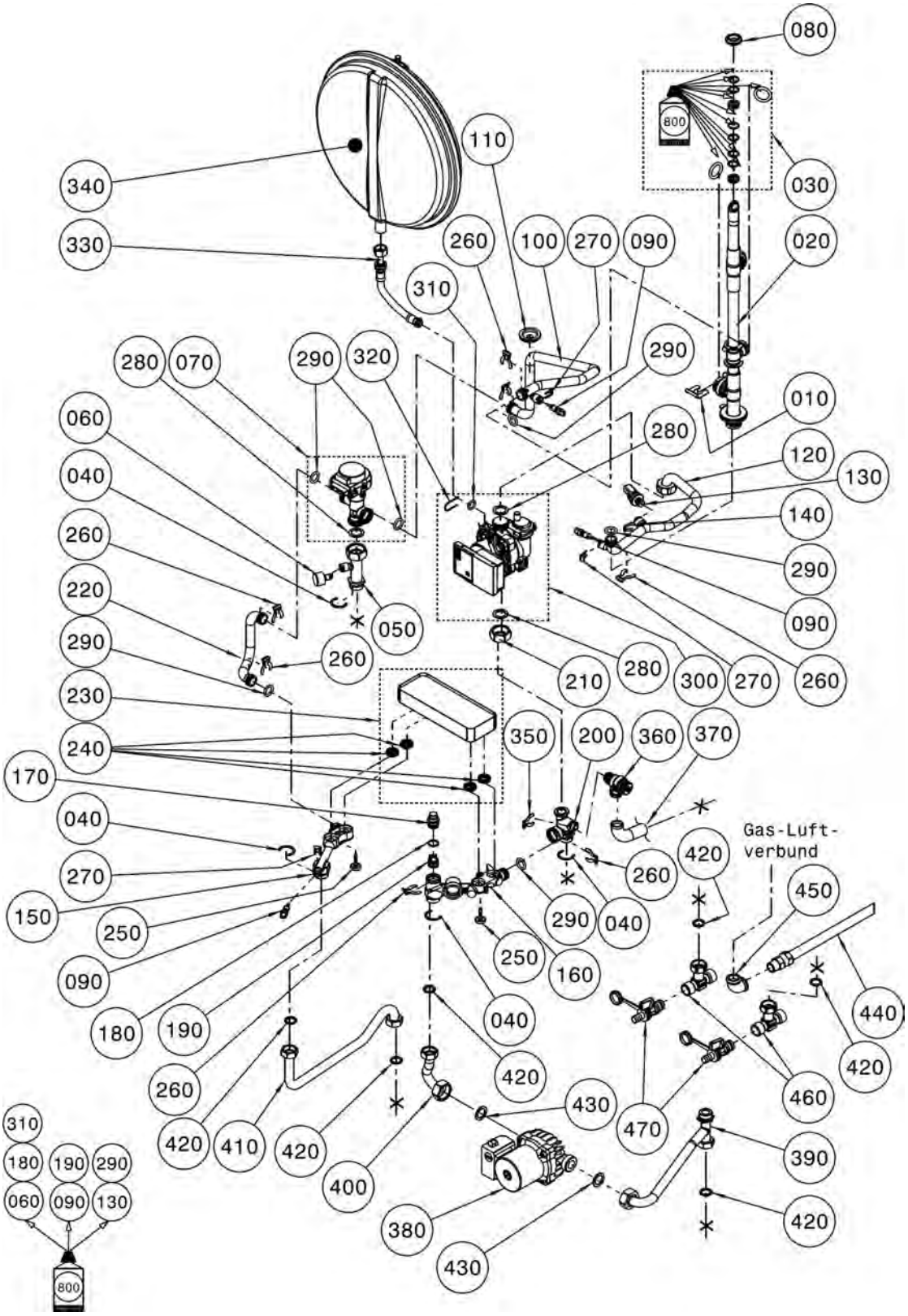

Comfort Line
Gasbrennwert-Zentrale stehend mit emailli. Schichtensp.

CGS-2-14/120L , CGS-2-20/160L, CGS-2-24/200L

ab Baujahr September 2013

Pos.	Benennung	Art.-Nr.	CGS-2	PG
10	Sicherungsklammer	34 30 013	X	3
20	Drehdurchführung Brennkammer komplett	20 71 634	X	34
30	Dichtungset Drehdruchführung	86 14 110	X	15
40	Sicherungsring D28	34 79 932	X	2
50	Verrohrung HZV - 3-Wegeventil	20 71 573	X	14
60	Einsteckmanometer (ersetzt Art.-Nr. 20 71 713)	207171399	X	12
70	3-Wege-Umschaltventil mit Motor (ersetzt Art.-Nr. 27 45 277)	274527799	X	38
80	Dichtung Ausdehnungsgefäß (ersetzt Art.- Nr. 17 10 223)	39 03 043	X	5
90	Vorlauffühler GG-2/GU-2/BWL-1/BWS-1 und CGB-2, Rücklauffühler BWL-1/BWS-1/ CGB-2, Schichtenladefühler CS (ersetzt Art.-Nr. 86 01 885)	27 41 054	X	24
100	Verrohrung D18 3-Wegeventil zu Drehdurchführung	20 71 611	X	20
110	Dichtungsmanschette für Verrohrung	39 00 005	X	5
120	Verrohrung D18 Heizkreispumpe zu Drehdurchführung	20 71 612	X	20
130	Drucksensor analog 4,5 bar inklusive O-Ring	27 44 783	X	19
140	Verrohrungsclip DN10 (ersetzt Art.-Nr. 34 90 519)	349051999	X	8
150	Anschlussblock Vorlauf	20 71 569	X	18
160	Anschlussblock RL CGS-2L / CGW-2L	20 71 764	X	24
170	Verschlussdeckel Kaltwassersieb (ersetzt Art.-Nr. 20 71 662)	207166299	X	6
180	O-Ring 17,12 x 2,62 verp. (10 Stück) (ersetzt Art.-Nr. 39 03 166)	86 10 844	X	16
190	Rückflussverhinderer Patrone OV20 (ersetzt Art.-Nr. 20 70 394)	207039499	X	8
200	Anschlussblock RL-HW CGB-2	20 71 567	X	16
210	Überwurfmutter 1"	20 11 908	X	4
220	Verrohrung D18 Plattenwärmetauscher zu 3-Wege-Ventil	20 71 578	X	12
230	Warmwasser-Wärmetauscher (ersetzt Art.-Nr. 86 14 112)	298144799	X	30
240	Dichtung Warmwasser-Wärmetauscher (ersetzt Art.-Nr. 39 10 289)	391028999	X	8
250	Rändelschraube M5x22 SW4 IS PHE (ersetzt Art.-Nr. 34 90 485)	349048599	X	6
260	Verrohrungsclip DN18 (ersetzt Art.-Nr. 34 90 469)	349046999	X	4
270	Clip für Durchmesser 8 mm	34 00 046	X	9
280	Flachdichtung 30x21x2,1 (10 Stk.) (ersetzt Art.-Nr. 39 03 022)	86 01 931	X	9
290	Dichtung O-Ring 17x4 für Rohr D18	39 03 018	X	3
300	Hocheffizienzpumpe geregelt 15/1-6/130 PWM (ersetzt Art.-Nr. 20 71 565)	207156599	X	48
310	Dichtung für Anschluss HKP (ersetzt Art.-Nr. 39 03 013)	86 03 050	X	8
320	Sicherungsklammer für Pumpe	34 79 936	X	3
330	Schlauch komplett Druckausdehnungsgefäß	20 71 693	X	12
340	Ausdehnungsgefäß rund 10 Liter	20 70 713	X	37
350	Verrohrungsclip DN16	34 90 482	X	3
360	Sicherheitsventil 3bar	20 71 655	X	10
370	Kondensatschlauch 1000mm für Sicherheitsventil	20 71 819	X	9
380	Speicherladepumpe (ersetzt Art.-Nr. 20 71 759)	207175999	X	38
390	Rohr Kaltwasser-Ladepumpe	24 84 679	X	20
400	Rohr Ladepumpe-Plattenwärmetauscher	24 84 680	X	20
410	Rohr Plattenwärmetauscher-Warmwasser	24 84 681	X	20
420	Flachdichtung 24x17x2,3/4" (10Stk.) (ersetzt Art.-Nr. 39 01 030)	86 01 930	X	9
430	Flachdichtung D30xD21x2,1 (G1") EPDM (ersetzt Art.-Nr. 39 10 187)	86 12 427	X	6
440	Edelstahl-Wellschlauch	24 10 047	X	26
450	Winkel 90GR. 1/2"	20 71 800	X	7
460	T-Stück 3/4AG - 3/4M - 1/2"IG	20 70 275	X	9
470	Kessel- Füll- und Entleerungshahn	88 15 351	X	100
800	Silikonfett 10 Gramm-Tube (ersetzt Art.-Nr. 35 00 104)	86 02 264	X	13

Comfort Line
Gasbrennwert-Zentrale stehend mit emailli. Schichtensp.

CGS-2-14/120L , CGS-2-20/160L, CGS-2-24/200L
ab Baujahr September 2013

Regelung

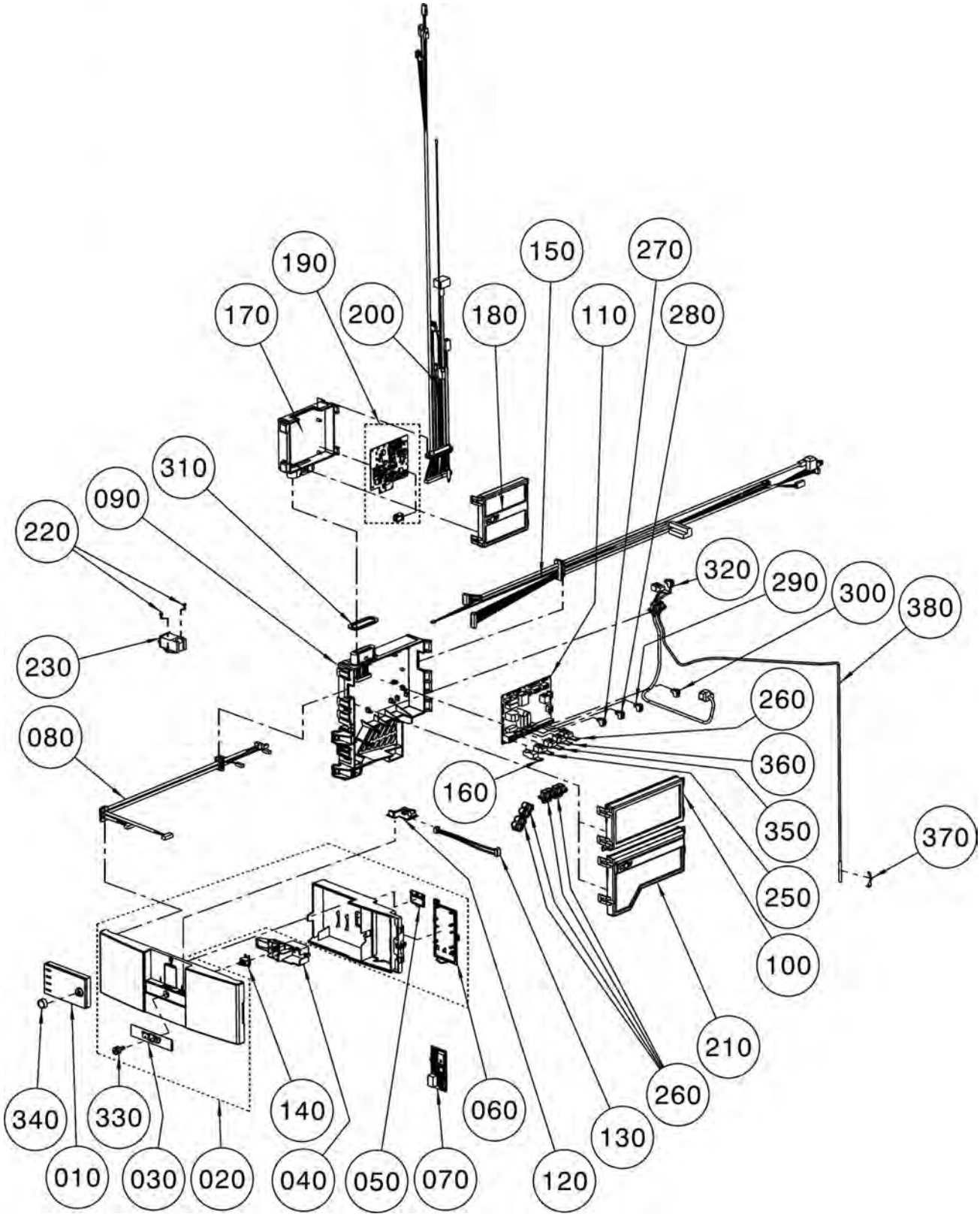

Comfort Line
Gasbrennwert-Zentrale stehend mit emailli. Schichtensp.

CGS-2-14/120L , CGS-2-20/160L, CGS-2-24/200L

ab Baujahr September 2013

Pos.	Benennung	Art.-Nr.	CGS-2	PG
10	Bedienmodul BM-2 mit Außenfühler	27 45 304	X	100
10	Bedienmodul BM-2 ohne Außenfühler	27 45 306	X	100
10	Anzeigemodul AM ohne Außenfühler	27 45 310	X	100
20	Verkleidung vorne unten komplett	17 31 121	X	20
30	WOLF-Logo für Netzschalter selbstkl.	17 31 241	X	99
40	Montagesystem für Netzschalter (ersetzt Art.-Nr. 17 31 034)	17 31 238	X	4
50	Klappe eBus-Anschluss (ersetzt Art.-Nr. 17 31 032)	17 31 240	X	3
60	Klappe für Zusatzplatine (ersetzt Art.-Nr. 17 31 033)	17 31 237	X	6
70	ISM7i integriert Schnittstellenmodul LAN	27 45 313	X	100
80	Kabelsatz Bedienfeld	27 45 282	X	17
90	Gehäuse HCM Unterteil + Kabel GBC	17 31 181	X	21
100	Gehäuse HCM Oberteil oben (ersetzt Art.-Nr. 17 31 000)	17 31 227	X	10
110	Regelungsplatine HCM-2 Heater Circuit	27 45 164	X	54
120	BM-Kontaktplatine	27 45 281	X	12
130	Verbindungskabel PCB-ISM7i	27 45 292	X	9
140	Netzschalter für Regelung	27 45 356	X	99
150	Kabelsatz Hydraulik	27 45 190	X	23
160	Gegenstecker RAST 5 F Schraubklemme 3-polig weiß	27 45 237	X	9
170	Gehäuse GBC Unterteil (ersetzt Art.-Nr. 17 31 009)	17 31 233	X	10
180	Gehäuse GBC Oberteil (ersetzt Art.-Nr. 17 31 010)	17 31 234	X	10
190	Gasfeuerungsautomat GBC elektronisch (ersetzt Art.-Nr. 27 45 165)	274516599	X	38
200	Kabelsatz Brennraum	27 45 189	X	21
210	Gehäuse HCM Oberteil unten (ersetzt Art.-Nr. 17 31 001)	173100199	X	12
220	Schraube EJOT ALtracs Plus WN5152 35x10	34 90 481	X	1
230	Zündtrafo 50Hz 2-polig (ersetzt Art.-Nr. 27 45 208)	274520899	X	18
240	Kabelzugentlastung 2-fach mit Dichttüllen (erset. Art.-Nr. 17 31 009)	17 31 235	X	9
250	Gegenstecker RAST 5 M Schraubklemme 3-polig grau	27 45 238	X	9
260	Gegenstecker RAST 5 M Schraubklemme 3-polig gelb	27 45 241	X	9
270	Gegenstecker 2-polig gelb	27 44 332	X	9
280	Gegenstecker 2-polig reinorange	27 44 923	X	9
290	Gegenstecker 2-polig grau Außenfühler	27 94 061	X	9
300	Gegenstecker 2-polig grün	27 94 066	X	9
310	Flachdichtung für Klemmgehäuse HCM (ersetzt Art.-Nr. 39 10 322)	39 10 322	X	10
320	Kabelsatz Speicherladepumpe/ Speicherfühler CGS-2L	27 45 471	X	21
330	Druckknopf Netzschalter (ersetzt Art.-Nr. 17 31 030)	17 31 239	X	2
340	Drehknopf BM-2 (ersetzt Art.-Nr. 17 31 103)	17 31 226	X	4
350	Gegenstecker RAST 5 M Schraubklemme 3-polig rot	27 45 239	X	100
360	Gegnstecker RAST 5 M Schraubklemme 3-polig blau	27 45 240	X	9
370	Clip für Speicherfühler	34 00 060	X	3
380	Tauchfühler 6 mm 5K NTC Kabel 3000mm	27 45 508	X	99

Comfort Line
Gasbrennwert-Zentrale stehend mit emailli. Schichtensp.

CGS-2-14/120L , CGS-2-20/160L, CGS-2-24/200L
ab Baujahr September 2013

Schichtenspeicher

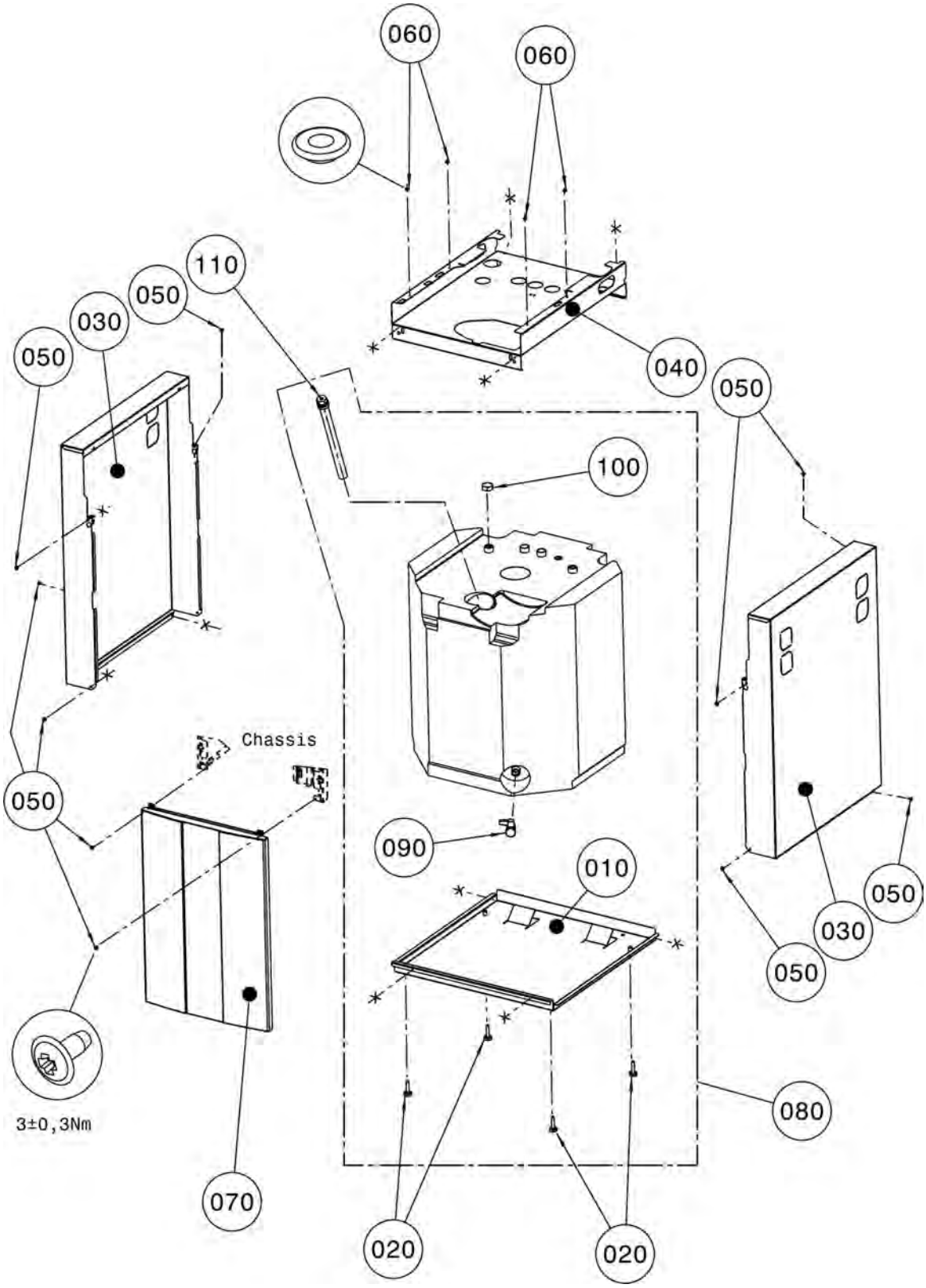

Comfort Line
Gasbrennwert-Zentrale stehend mit emailli. Schichtensp.

CGS-2-14/120L , CGS-2-20/160L, CGS-2-24/200L

ab Baujahr September 2013

Pos.	Benennung	Art.-Nr.	CGS-2	PG
10	Bodenblech Speicher	18 00 381	X	**35**
20	Schraube M8x40	34 50 970	X	**4**
30	Verkleidung seitlich Speicher Silber	86 14 120	X	**99**
40	Verkl oben Speicher CGS-2L verzinkt	86 14 125	X	**22**
50	Blechschraube mit Scheibe 4,2x9,5	8188470259	X	**1**
60	Einhängebolzen kurz (Distanzring für Montage Systemplatte GB)	34 00 010	X	**3**
70	Frontverkleidung Speicher CGS-2L	17 31 020	X	**21**
80	Speicher CGS-2L	24 84 646	X	**84**
90	Kessel- Füll- und Entleerungshahn	88 15 351	X	**100**
100	Verschlusskappe (ersetzt Art.-Nr. 24 82 847)	24 10 025	X	**3**
110	Schutzanode D=26x310	24 45 128	X	**25**
	Fremdstromanode für Schichtenspeicher CS	24 83 556	X	**100**

Comfort Line (Hinweis: Therme siehe Abschnitt CGB-2)
Gasbrennwert-Solar-Zentrale in Modulbauweise

CSZ-2-14/300R, CSZ-2-20/300R, CSZ-2-24/300R
ab Baujahr September 2013

Chassis/Verkleidung CSZ-2

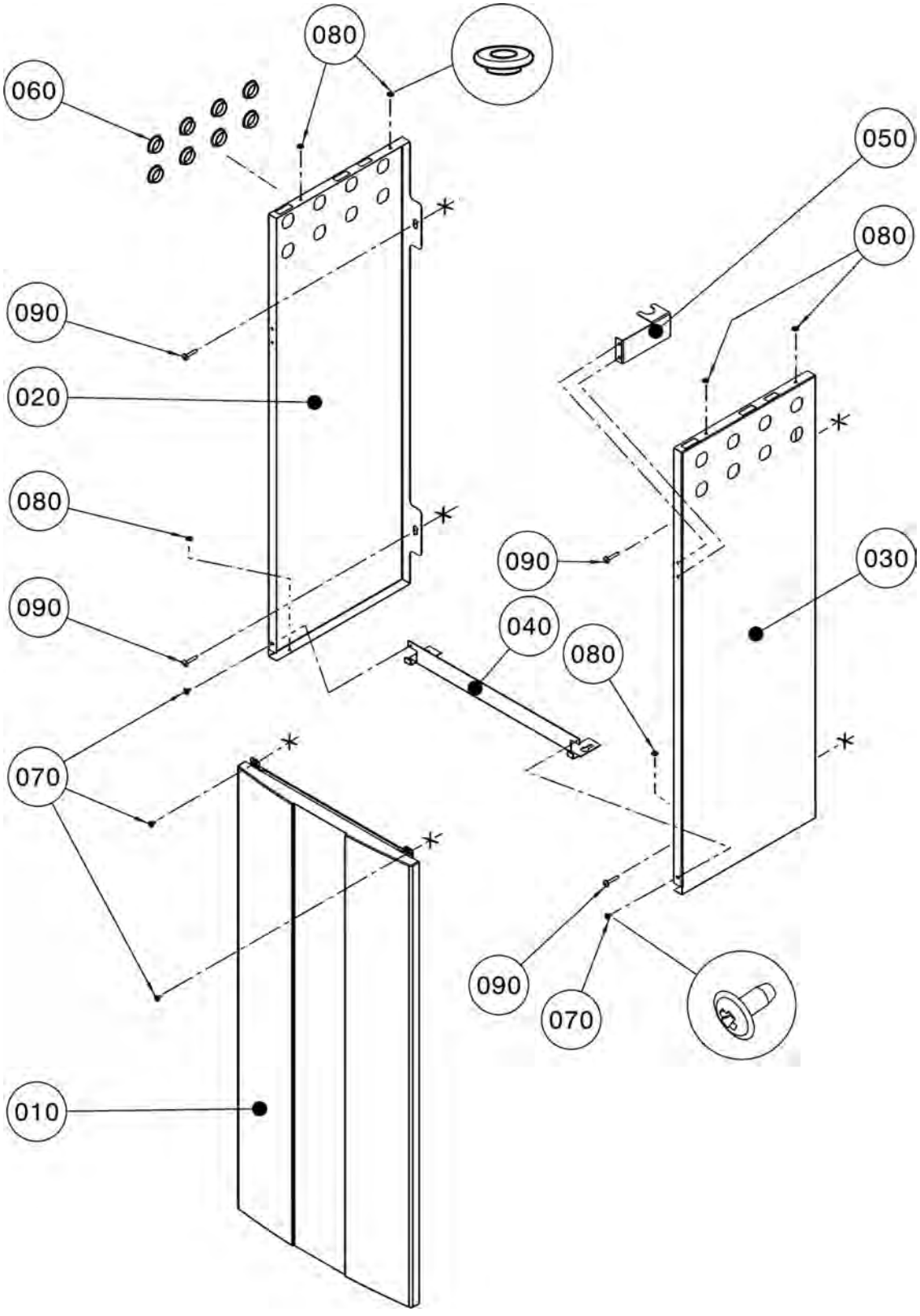

Comfort Line (Hinweis: Therme siehe Abschnitt CGB-2) Gasbrennwert-Solar-Zentrale in Modulbauweise

CSZ-2-14/300R, CSZ-2-20/300R, CSZ-2-24/300R

ab Baujahr September 2013

Pos.	Benennung	Art.-Nr.	CSZ-2	PG
10	Verkleidung vorne	17 31 150	X	**32**
20	Verkleidung seitlich links weiß	77 01 435	X	**99**
30	Verkleidung seitlich rechts weiß	77 01 437	X	**99**
40	Versteifungswinkel	77 01 106	X	**9**
50	Haltewinkel MAG-Verrohrung	77 01 133	X	**6**
60	Abdeckkappe weiß	17 30 743	X	**4**
70	Blechschraube mit Scheibe 4,2x9,5	8188470259	X	**1**
80	Einhängebolzen kurz (Distanzring für Montage Systemplatte GB)	34 00 010	X	**3**
90	Blechschraube mit flachem Kopf und Bund 4,8x32	34 90 364	X	**1**
	Kleinteilebeutel Montagezubehör CSZ / CS	77 01 183	X	**32**

Comfort Line (Hinweis: Therme siehe Abschnitt CGB-2)
Gasbrennwert-Solar-Zentrale in Modulbauweise

CSZ-2-14/300R, CSZ-2-20/300R, CSZ-2-24/300R
ab Baujahr September 2013

Speicher CSZ-2

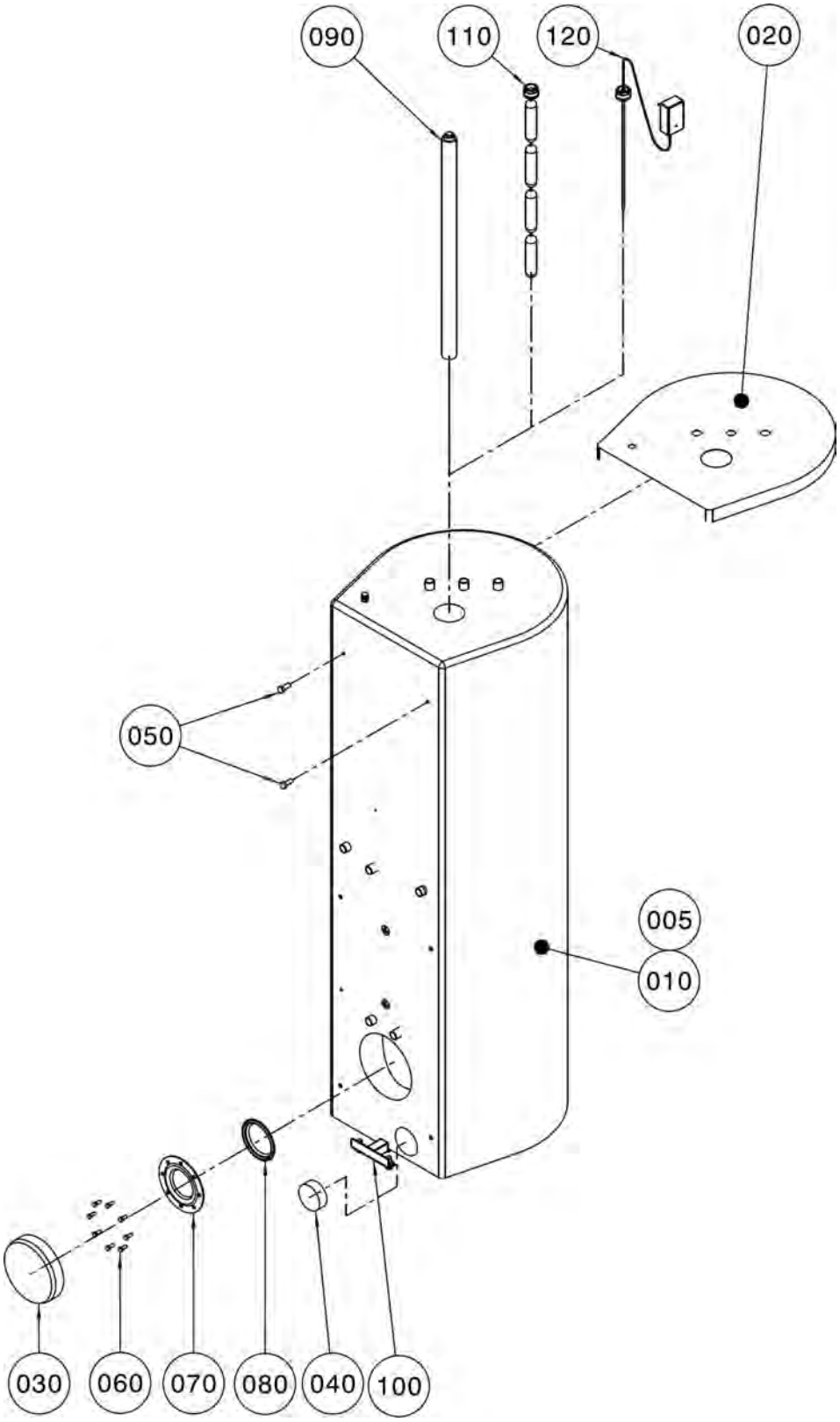

Comfort Line (Hinweis: Therme siehe Abschnitt CGB-2) Gasbrennwert-Solar-Zentrale in Modulbauweise

CSZ-2-14/300R, CSZ-2-20/300R, CSZ-2-24/300R

ab Baujahr September 2013

Pos.	Benennung	Art.-Nr.	CSZ-2	PG
5	Speicher CSZ-2R (inklusive Pos.010 bis 100)	24 84 644	X	**95**
10	Sky-Mantel CSZ-2R Silber	24 84 645	X	**40**
20	Speicherabdeckung	24 84 728	X	**29**
30	Isolierkappe Handlochdeckel	24 83 756	X	**7**
40	Isolierkappe KFE-Hahn	24 83 755	X	**4**
50	Schraube-Sechskant DIN 933-M12x30-8,8	34 10 036	X	**4**
60	Schraube-Sechskant DIN 933 M8x20	34 90 126	X	**3**
70	Handlochdeckel (SBT)	24 83 560	X	**25**
80	Dichtung Handlochdeckel (SBT) (ersetzt Art.-Nr. 39 10 029)	24 83 561	X	**20**
90	Magnesiumschutzanode 750mm	24 45 065	X	**35**
100	Stützfuß CSZ/CSZ-2 vormontiert	24 84 729	X	**27**
110	Kettenschutzanode Magnesium 1050mm lang	24 45 101	X	**47**
120	Fremdstromanode bis 1000 Liter	24 45 000	X	**100**

Comfort Line (Hinweis: Therme siehe Abschnitt CGB-2)
Gasbrennwert-Solar-Zentrale in Modulbauweise

CSZ-2-14/300R, CSZ-2-20/300R, CSZ-2-24/300R
ab Baujahr September 2013

Verrohrung Heiz/Solar CSZ-2

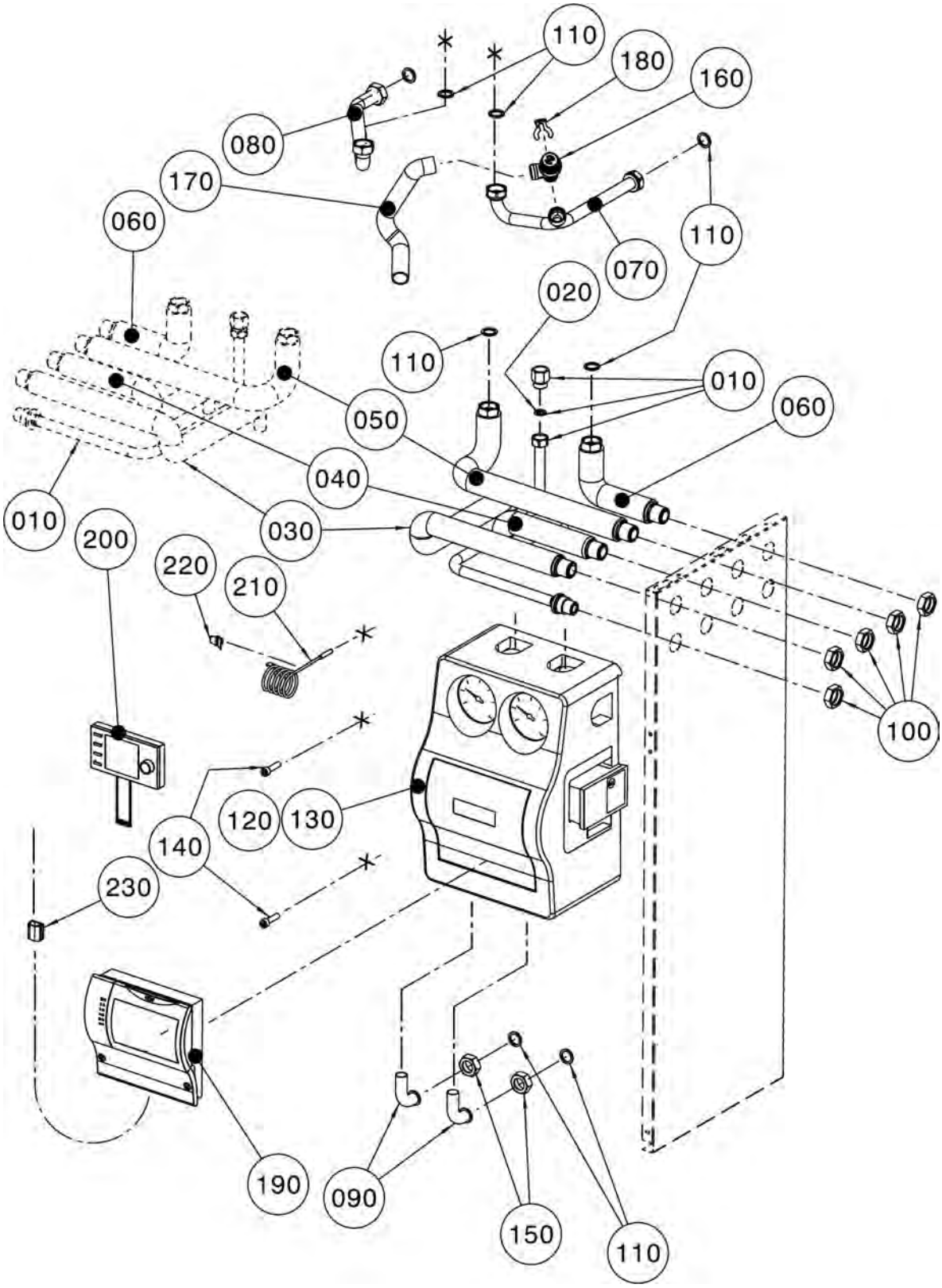

Comfort Line (Hinweis: Therme siehe Abschnitt CGB-2) Gasbrennwert-Solar-Zentrale in Modulbauweise

CSZ-2-14/300R, CSZ-2-20/300R, CSZ-2-24/300R

ab Baujahr September 2013

Pos.	Benennung	Art.-Nr.	CSZ-2	PG
10	Verrohrung Gasanschluss	20 70 961	X	**28**
20	Dicht. Flach 18x12x2 für Gas	39 10 215	X	**3**
30	Verrohrung Vorlauf Solar	20 70 957	X	**18**
40	Verrohrung Rücklauf Solar	20 70 956	X	**17**
50	Verrohrung Heizungsvorlauf	20 70 955	X	**16**
60	Verrohrung Heizungsrücklauf	20 70 954	X	**13**
70	Verrohrung Rücklauf Nachheizen Speicher	20 71 798	X	**18**
80	Verrohrung Vorlauf Nachheizen Speicher	20 71 799	X	**17**
90	Verrohrung Weiterführung Vorlauf/Rücklauf Solar	20 70 958	X	**9**
100	Mutter G 3/4" für Anschluss CSZ 300	20 70 962	X	**6**
110	Flachdichtung 24x17x2,3/4" (10Stk.) (ersetzt Art.-Nr. 39 01 030)	86 01 930	X	**9**
120	Solar-Pumpen-Gruppe 10 Zweistrang Wilo Yonos Hocheffizienzpumpe	24 84 529	X	**100**
130	Umwälzpumpe hocheffizient für Solarpumpengruppe 10(E) (ersetzt Art.-Nr. 20 71 201)	20 71 666	X	**55**
140	Zylinderschraube M8x30-8.8-A1P	34 90 178	X	**1**
150	Überwurfmutter G3/4" SW30	20 11 979	X	**7**
160	Sicherheitsventil 3bar	20 71 655	X	**10**
170	Kondensatschlauch 1000mm für Sicherheitsventil	20 71 819	X	**9**
180	Verrohrungsclip DN16	34 90 482	X	**3**
190	SM1-Reglereinsatz für Solarstation CSZ	27 44 666	X	**55**
200	Bedienmodul BM-2 mit Außenfühler	27 45 304	X	**100**
210	Elektronischer Kessel/Speicherfühler (ersetzt Art.-Nr. 89 02 436, 27 92 026, 88 52 817, 27 92 0 2 0)	88 52 829	X	**100**
220	Klammer Fühlerkabel DN4	34 90 387	X	**3**
230	Kabelclip Typ LC5-A-L8 selbstklebend	27 96 350	X	**3**
	Kleinteilebeutel Verrohrung CSZ-2R	77 01 452	X	**23**
	Pumpe Zirkulation Hocheffzient (ersetzt Art.- Nr. 77 01 169)	20 71 191	X	**100**

Comfort Line (Hinweis: Therme siehe Abschnitt CGB-2)
Gasbrennwert-Solar-Zentrale in Modulbauweise

CSZ-2-14/300R, CSZ-2-20/300R, CSZ-2-24/300R
ab Baujahr September 2013

Verrohrung Ausdehnungsgefäß CSZ-2

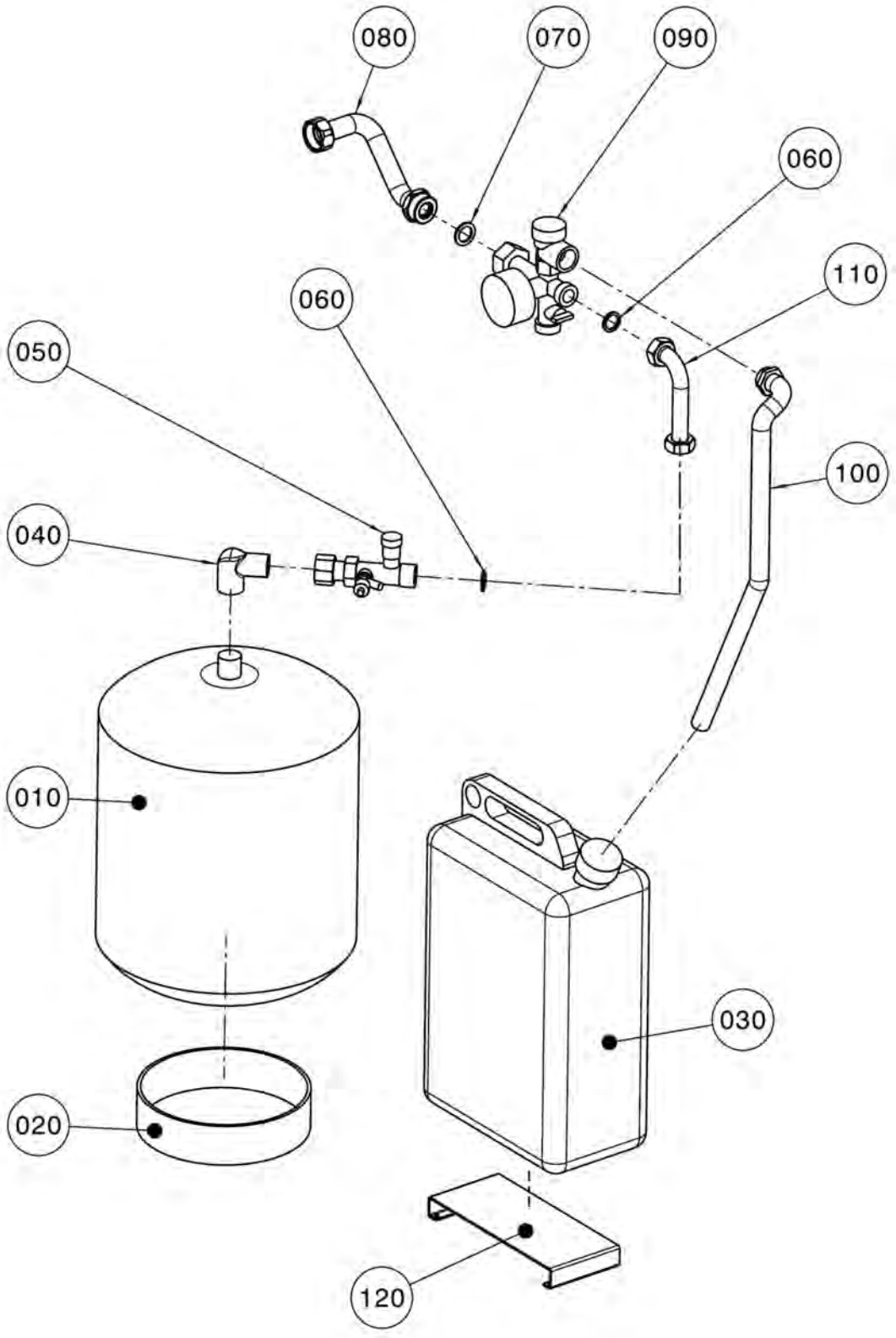

Comfort Line (Hinweis: Therme siehe Abschnitt CGB-2) Gasbrennwert-Solar-Zentrale in Modulbauweise

CSZ-2-14/300R, CSZ-2-20/300R, CSZ-2-24/300R

ab Baujahr September 2013

Pos.	Benennung	Art.-Nr.	CSZ-2	PG
10	Ausdehnungsgefäß Solar 25 Liter	24 44 212	X	**100**
20	Aufstellring Ausdehnungsgefäß CSZ 300	17 30 671	X	**12**
30	Auffangbehälter Solarflüßigkeit 10l, PE	17 30 675	X	**16**
40	Fitting Bogen 90 Grad 3/4" IG/AG Typ 3092 Rotguss	20 71 213	X	**9**
50	Kappenventil für Ausdehnungsgefäß DN20	24 00 445	X	**100**
60	Flachdichtung 24x17x2,3/4" (10Stk.) (ersetzt Art.-Nr. 39 01 030)	86 01 930	X	**9**
70	Dichtung DA 28; DI 19; H=2 EPDM	39 10 213	X	**3**
80	Verrohrung Sicherheitsventil	20 70 967	X	**14**
90	Sicherheitsgruppe komplett mit Sicherheitsventil und Manometer für PAG 5/10	20 70 327	X	**34**
100	Edelstahlwellschlauch 16x600 unisoliert	20 71 212	X	**18**
110	Edelstahlwellschlauch DN16x380 unisoliert	20 71 200	X	**16**
120	Aufstellblech RAL9016 CSZ 300	77 01 187	X	**16**
	Sicherheitsventil 6 bar	20 70 321	X	**17**

Comfort Line
Gasbrennwert-Zentrale wandh. mit Edelstahl-Schichtensp.

CGW-2-14/100L, CGW-2-20/120L, CGW-2-24/140L
ab Baujahr September 2013

Chassis / Verkleidung

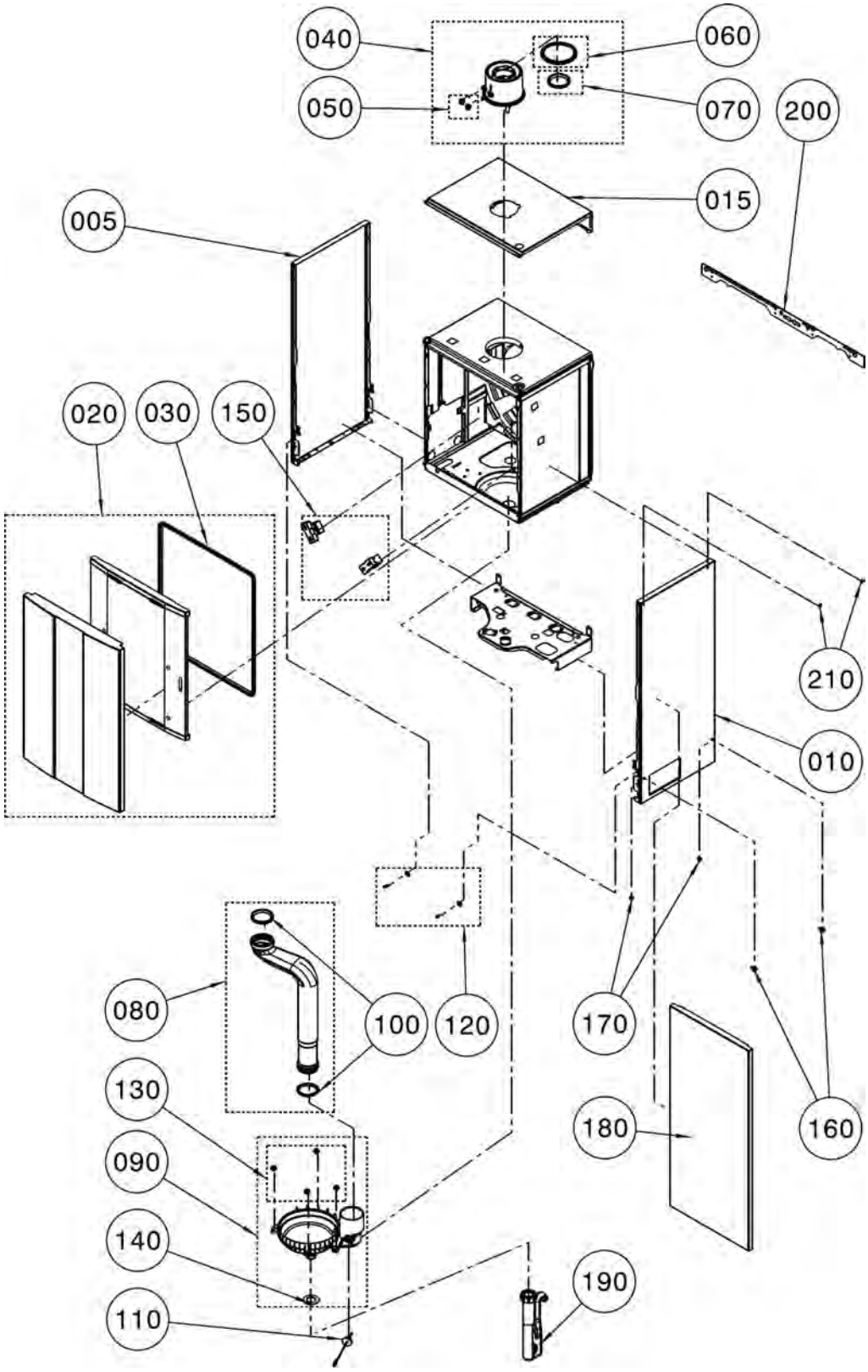

Comfort Line
Gasbrennwert-Zentrale wandh. mit Edelstahl-Schichtensp.

CGW-2-14/100L, CGW-2-20/120L, CGW-2-24/140L

ab Baujahr September 2013

Pos.	Benennung	Art.-Nr.	CGW-2-14/20/24	PG
5	Seitenwand weiß	86 13 763	X	**18**
10	Seitenwand re CGB-2 für CGW weiß	86 14 224	X	**18**
15	Verkleidung oben weiß	86 13 809	X	**16**
20	Frontverkleidung komplett	86 14 199	X	**30**
30	Dichtprofil Frontverkleidung (ersetzt Art.-Nr. 39 10 298)	39 10 321	X	**9**
40	Geräteanschlussflansch 90mm komplett (ersetzt Art.-Nr. 86 14 081)	173098199	X	**15**
50	Schraubstopfen für Prüfnippel	17 20 102	X	**4**
60	Dichtung für Luftrohr DN100 (5 Stück)	26 51 746	X	**100**
70	Dichtung für Abgasrohr DN60 (5 Stück)	26 51 745	X	**100**
80	Abgasrohr DN60 L440 (ersetzt Art.-Nr. 17 31 036)	173097799	X	**13**
90	Kondensatwanne D180 Kunststoff (ersetzt Art.-Nr. 17 30 978)	173097899	X	**16**
100	Abgasdichtungen DN60 - Abgasrohr	39 10 315	X	**9**
110	Abgasfühler Gasbrennwert 5k NTC (ersetzt Art.-Nr. 27 45 243)	274524399	X	**15**
120	Befestigungsset Frontverkleidung	86 14 084	X	**10**
130	Set Kunststoffclip D18	86 14 082	X	**7**
140	Dichtung K-Wanne - Brennraumboden D30 (ersetzt Art.-Nr. 39 10 296)	391029699	X	**7**
150	Verrastungsblock MAG EPP (ersetzt Art.-Nr. 86 14 085)	166913999	X	**34**
160	Sechskantschraube DIN933-M6-27-2	34 18 800	X	**4**
170	Blindnietmutter M6x30	34 90 071	X	**2**
180	Frontverkleidung Speicher silber	86 14 239	X	**26**
190	Siphon Sperrhöhe 135 (ersetzt Art.-Nr. 20 71 790)	207179099	X	**9**
200	Einhängewinkel	86 14 195	X	**12**
210	Einhängebolzen kurz (Distanzring für Montage Systemplatte GB)	34 00 010	X	**3**

Comfort Line
Gasbrennwert-Zentrale wandh. mit Edelstahl-Schichtensp.

CGW-2-14/100L, CGW-2-20/120L, CGW-2-24/140L
ab Baujahr September 2013

Brennkammer

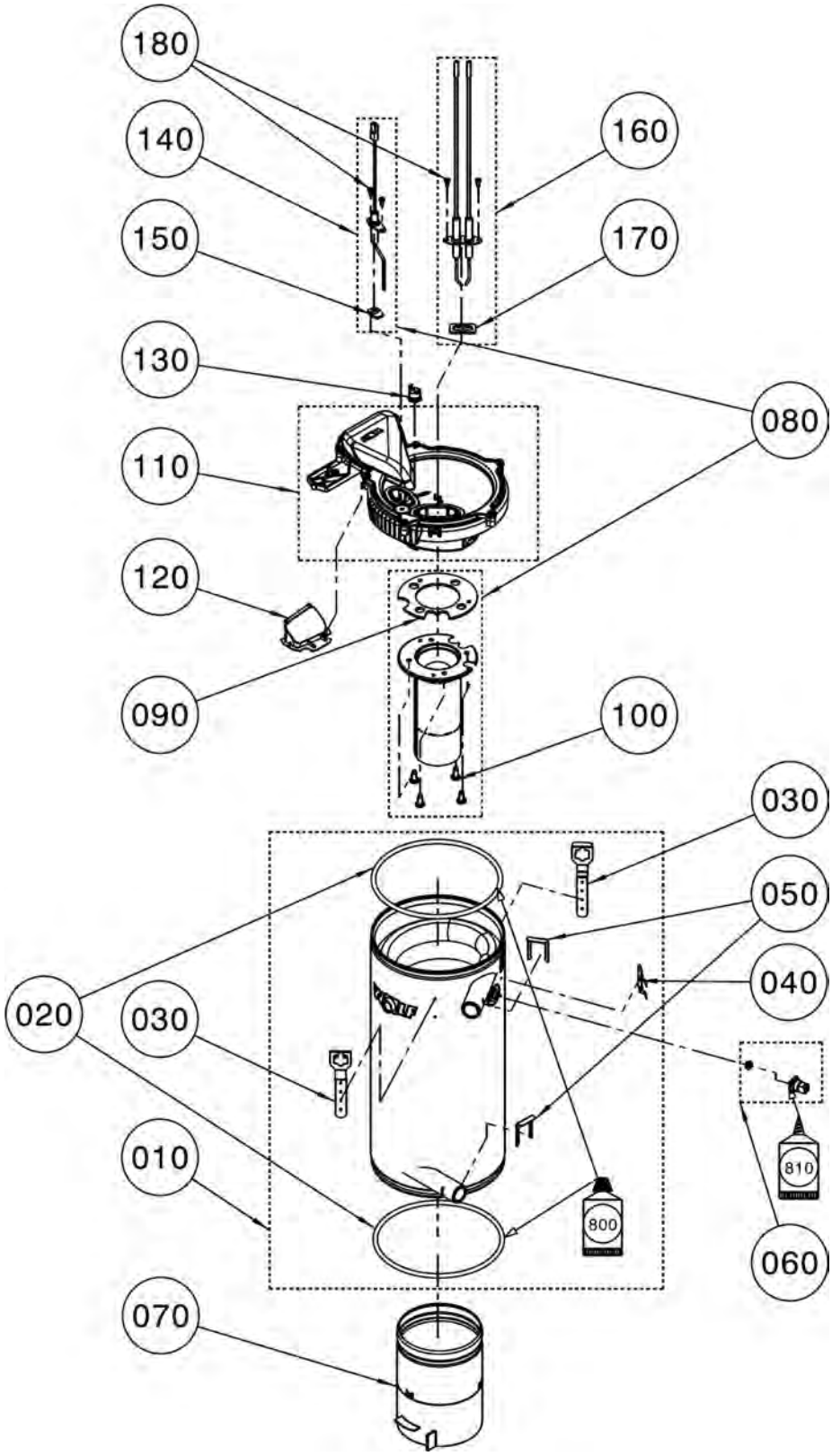

Comfort Line
Gasbrennwert-Zentrale wandh. mit Edelstahl-Schichtensp.

CGW-2-14/100L, CGW-2-20/120L, CGW-2-24/140L

ab Baujahr September 2013

Pos.	Benennung	Art.-Nr.	CGW-2-14	CGW-2-20/24	PG
10	Heizwasser-Wärmetauscher Schweißgruppe	86 14 087	X	X	**58**
20	Dichtung Brennkammer inklusive Silikonfett 10 große Tube (2 Stück) (Art.-Nr. 39 03 164)	86 03 044	X	X	**13**
30	Verschlussfeder Brennkammer	34 90 527	X	X	**4**
40	Fühlerhalter Brennkammer D180 (ersetzt Art.-Nr. 34 90 509)	349050999	X	X	**8**
50	Clip für Anschlussstück	34 00 044	X	X	**3**
60	Anlegefühler HWT 2x5k NTC mit Abstandstülle (ersetzt Art.-Nr. 27 45 255)	274525599	X	X	**12**
70	Verdrängerkörper Brennkammer D118 (ersetzt Art.-Nr. 86 14 089)	173102299	X	X	**26**
80	Gasbrenner Edelstahl D63 LB 1	86 14 106	X		**33**
80	Gasbrenner Edelstahl D63 LB2 und 3	86 14 090		X	**33**
90	Dichtung Gasbrenner D63 (ersetzt Art.-Nr. 86 14 096)	391027099	X	X	**13**
100	Schraube EJOT ALtracs Plus WN5152 60x14	34 90 480	X	X	**3**
110	Brennkammerdeckel D180 gasgekühlt komplett (ersetzt Art.-Nr. 86 14 092)	173098299	X	X	**28**
120	Rückstromverhinderer (ersetzt Art.-Nr. 17 31 124)	173112499	X	X	**7**
130	Temperaturwächter 155°C (ersetzt Art.-Nr. 86 14 094)	274533999	X	X	**12**
140	Ionisationselektrode (ersetzt Art.-Nr. 86 14 091)	274518899	X	X	**16**
150	Flachdichtung Ionisationselektrode (ersetzt Art.-Nr. 39 10 290)	391029099	X	X	**8**
160	Zündelektrode für 2-polige Zündung (ersetzt Art.-Nr. 86 14 093)	274520299	X	X	**18**
170	Flachdichtung Zündelektrode für 2-pol.Zünd. (ersetzt Art.-Nr. 39 10 287)	391028799	X	X	**8**
180	Schraube EJOT ALtracs Plus WN5152 35x10	34 90 481	X	X	**1**
800	Silikonfett 10 Gramm-Tube (ersetzt Art.-Nr. 35 00 104)	86 02 264	X	X	**13**
810	Wärmeleitpaste 250 Gramm Tube	35 00 105	X	X	**21**
	Universalschlüssel	17 31 146	X	X	**1**
	Reinigungsbürste Kunststoff PA für Brennwerttherme	24 83 609	X	X	**100**
	Wartungsset	86 14 098	X	X	**100**

Comfort Line
Gasbrennwert-Zentrale wandh. mit Edelstahl-Schichtensp.

CGW-2-14/100L, CGW-2-20/120L, CGW-2-24/140L
ab Baujahr September 2013

Gas-Luft-Verbund

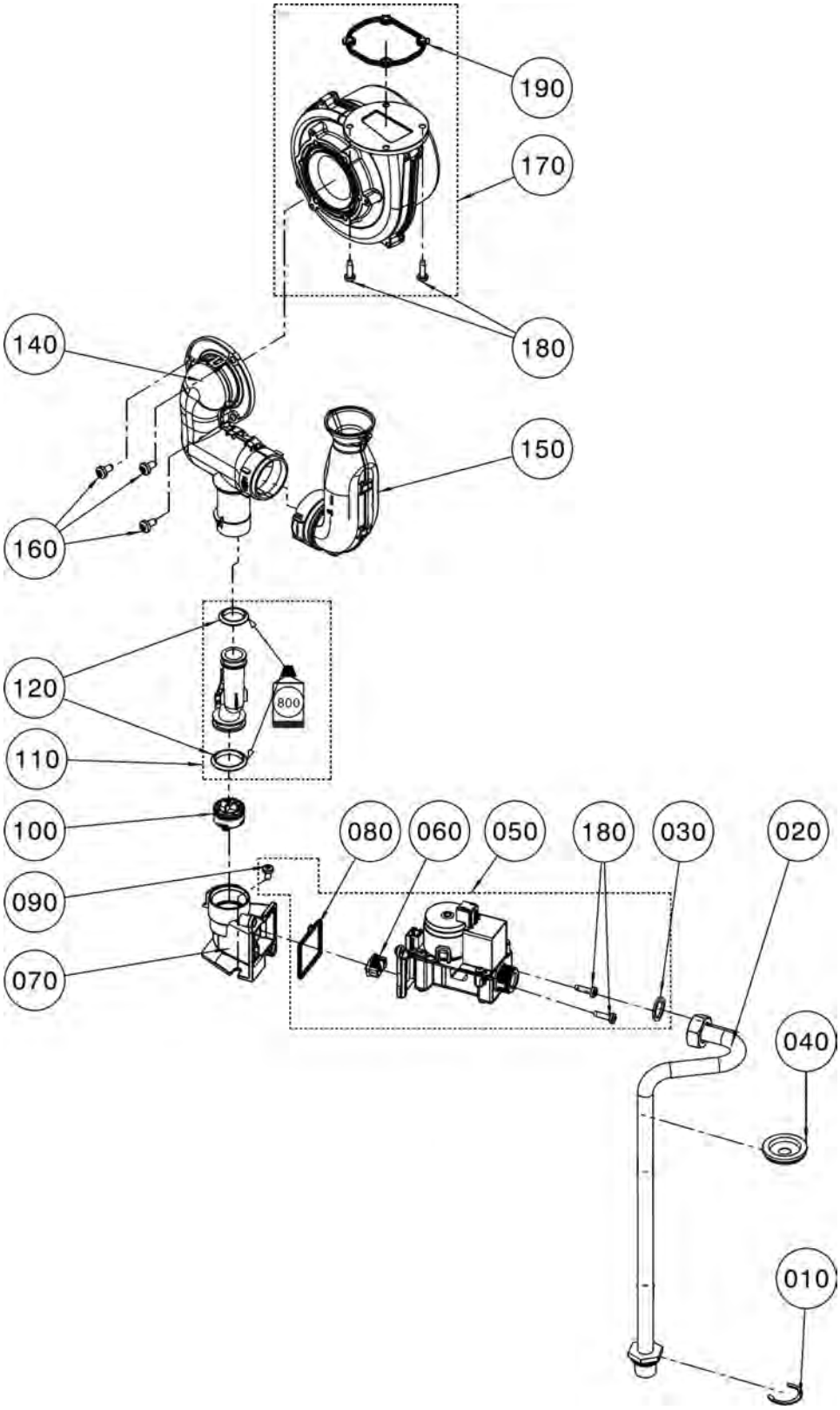

Comfort Line
Gasbrennwert-Zentrale wandh. mit Edelstahl-Schichtensp.

CGW-2-14/100L, CGW-2-20/120L, CGW-2-24/140L

ab Baujahr September 2013

Pos.	Benennung	Art.-Nr.	CGW-2-14	CGW-2-20/24	PG
10	Sicherungsring D28	34 79 932	X	X	**2**
20	Verrohrung Gas D15 L302	20 71 574	X	X	**17**
30	Flachdichtung 24x17x2,3/4" (10Stk.) (ersetzt Art.-Nr. 39 01 030)	86 01 930	X	X	**9**
40	Dichtungsmanschette für Verrohrung	39 00 005	X	X	**5**
50	ET Gasarmatur CES 10-14 (ersetzt Art.-Nr. 86 14 272)	274534699	X		**32**
50	Gasarmatur CES inkl. 3 Dichtungen, 2 Gasblenden (ersetzt Art.-Nr. 86 14 2 7 2)	274514699		X	**32**
60	Gasdrosselblende CES 14 kW schwarz	17 31 184	X		**5**
60	Gasdrosselblende CES 20/24 kW blau	17 31 183		X	**5**
70	ET Halter Gaskombiventil GLV-H elektron. (ersetzt Art.-Nr. 17 31 200)	173120099	X		**18**
70	Halter Gaskombiventil GLV elektronisch (ersetzt Art.-Nr. 17 31 023)	173102399		X	**10**
80	Dichtung Halter GKV-H -GLV elektronisch	39 10 314	X		**7**
80	Dichtung Halter GKV - GLV elektronisch	39 10 278		X	**5**
90	Blechschraube 5,5x9,5	34 90 259	X	X	**2**
100	Verschlussventil Gas D30 komplett (ersetzt Art.-Nr. 17 31 128)	173112899	X	X	**9**
110	Gasrohr intern GLV elektronisch (mit Lippendichtung, Silikonfett) (ersetzt Art.-Nr. 17 31 126)	173112699	X	X	**7**
120	Set Lippendichtung Gas DN 28,5 und DN 34,3	86 14 310	X	X	**7**
140	Mischeinrichtung GLV elektronisch 14 kW komplett (ersetzt Art.-Nr. 17 31 1 2 4)	173114199	X		**13**
140	Mischeinrichtung GLV elektronisch 20/24 kW, komplett (ersetzt Art.-Nr. 17 31 127)	173112799		X	**13**
150	Ansaugrohr GLV elektronisch (ersetzt Art.-Nr. 17 30 991)	173099199	X	X	**9**
160	Schraube Ejot Altracs PlusWN 5152 60x12	34 90 523	X	X	**3**
170	Gasgebläse Brennwert D118 (ersetzt Art.-Nr. 21 37 950)	213795099	X	X	**38**
180	Schraube EJOT ALtracs Plus WN5152 50x18	34 90 472	X	X	**1**
190	Dichtung Gasgebläse-Brennkammerdeckel DN80 (ersetzt Art.-Nr. 39 10 2 9 4)	391029499	X	X	**8**
800	Schmierfett für Gasarmaturen 10 gr-Tube	86 14 200	X	X	**13**

Comfort Line
Gasbrennwert-Zentrale wandh. mit Edelstahl-Schichtensp.

CGW-2-14/100L, CGW-2-20/120L, CGW-2-24/140L
ab Baujahr September 2013

Verrohrung

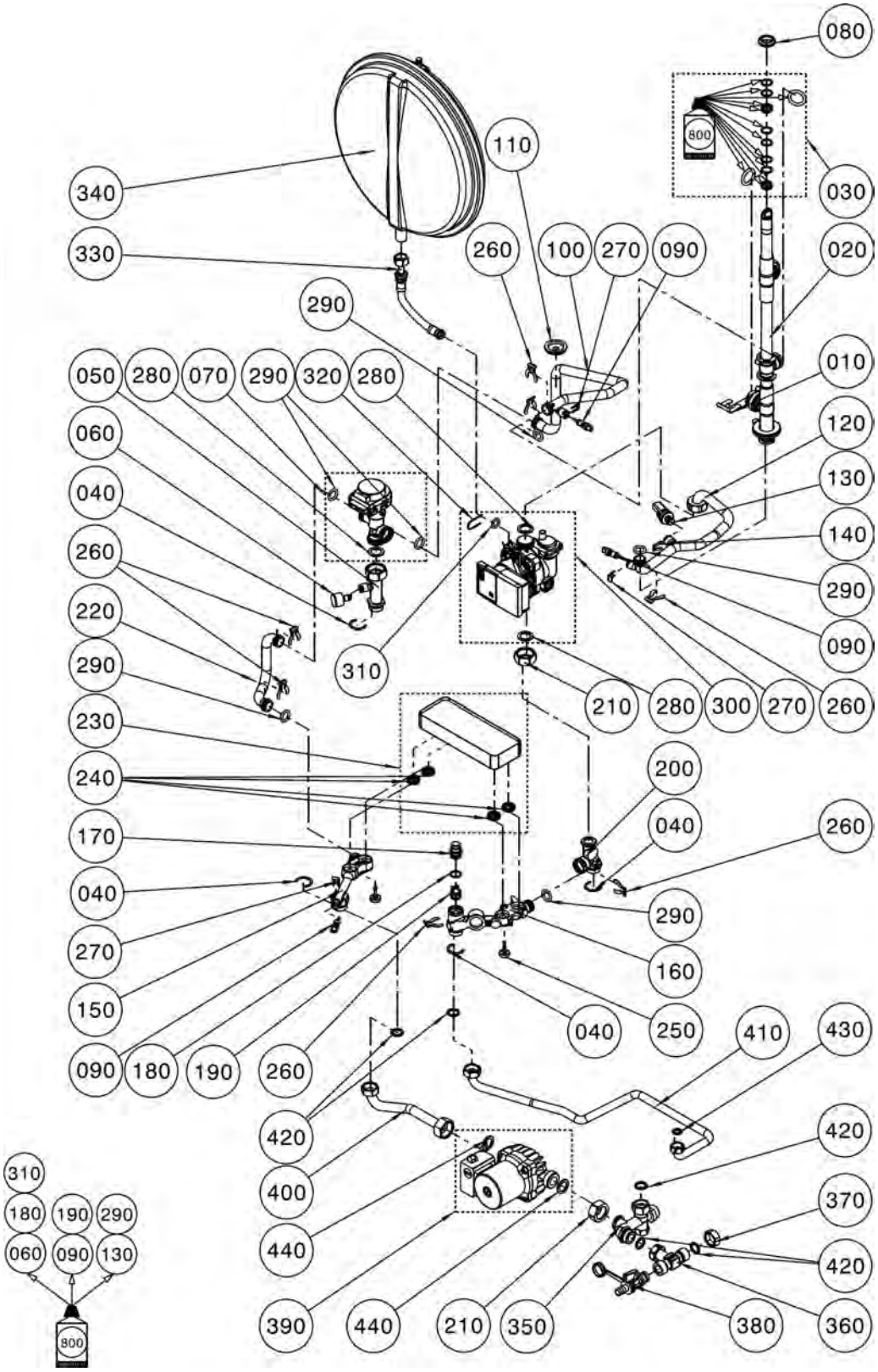

Comfort Line
Gasbrennwert-Zentrale wandh. mit Edelstahl-Schichtensp.

CGW-2-14/100L, CGW-2-20/120L, CGW-2-24/140L

ab Baujahr September 2013

Pos.	Benennung	Art.-Nr.	CGW-2-14/20/24	PG
10	Sicherungsklammer	34 30 013	X	3
20	Drehdurchführung Brennkammer komplett	20 71 634	X	34
30	Dichtungset Drehdruchführung	86 14 110	X	15
40	Sicherungsring D28	34 79 932	X	2
50	Verrohrung HZV - 3-Wegeventil	20 71 573	X	14
60	Einsteckmanometer (ersetzt Art.-Nr. 20 71 713)	207171399	X	12
70	3-Wege-Umschaltventil mit Motor (ersetzt Art.-Nr. 27 45 277)	274527799	X	38
80	Dichtung Ausdehnungsgefäß (ersetzt Art.- Nr. 17 10 223)	39 03 043	X	5
90	Vorlauffühler GG-2/GU-2/BWL-1/BWS-1 und CGB-2, Rücklauffühler BWL-1/BWS-1/ CGB-2, Schichtenladefühler CS (ersetzt Art.-Nr. 86 01 885)	27 41 054	X	24
100	Verrohrung D18 3-Wegeventil zu Drehdurchführung	20 71 611	X	20
110	Dichtungsmanschette für Verrohrung	39 00 005	X	5
120	Verrohrung D18 Heizkreispumpe zu Drehdurchführung	20 71 612	X	20
130	Drucksensor analog 4,5 bar inklusive O-Ring	27 44 783	X	19
140	Verrohrungsclip DN10 (ersetzt Art.-Nr. 34 90 519)	349051999	X	8
150	Anschlussblock Vorlauf	20 71 569	X	18
160	Anschlussblock RL CGS-2L / CGW-2L	20 71 764	X	24
170	Verschlussdeckel Kaltwassersieb (ersetzt Art.-Nr. 20 71 662)	207166299	X	6
180	O-Ring 17,12 x 2,62 verp. (10 Stück) (ersetzt Art.-Nr. 39 03 166)	86 10 844	X	16
190	Rückflussverhinderer Patrone OV20 (ersetzt Art.-Nr. 20 70 394)	207039499	X	8
200	Anschlussblock Rücklauf-Heizungswasser	20 71 568	X	15
210	Überwurfmutter 1"	20 11 908	X	4
220	Verrohrung D18 Plattenwärmetauscher zu 3-Wege-Ventil	20 71 578	X	12
230	Warmwasser-Wärmetauscher (ersetzt Art.-Nr. 86 14 112)	298144799	X	30
240	Dichtung Warmwasser-Wärmetauscher (ersetzt Art.-Nr. 39 10 289)	391028999	X	8
250	Rändelschraube M5x22 SW4 IS PHE (ersetzt Art.-Nr. 34 90 485)	349048599	X	6
260	Verrohrungsclip DN18 (ersetzt Art.-Nr. 34 90 469)	349046999	X	4
270	Clip für Durchmesser 8 mm	34 00 046	X	9
280	Flachdichtung 30x21x2,1 (10 Stk.) (ersetzt Art.-Nr. 39 03 022)	86 01 931	X	9
290	Dichtung O-Ring 17x4 für Rohr D18	39 03 018	X	3
300	Hocheffizienzpumpe geregelt 15/1-6/130 PWM (ersetzt Art.-Nr. 20 71 565)	207156599	X	48
310	Dichtung für Anschluss HKP (ersetzt Art.-Nr. 39 03 013)	86 03 050	X	8
320	Sicherungsklammer für Pumpe	34 79 936	X	3
330	Schlauch komplett Druckausdehnungsgefäß	20 71 693	X	12
340	Ausdehnungsgefäß rund 10 Liter	20 70 713	X	37
350	Verteilerblock komplett	20 70 231	X	16
360	T-Stück 3/4AG - 3/4M - 1/2"IG	20 70 275	X	9
370	Verschlusskappe (ersetzt Art.-Nr. 24 82 847)	24 10 025	X	3
380	KFE-Hahn R 1/2"	4478246091	X	23
390	Speicherladepumpe (ersetzt Art.-Nr. 20 71 759)	207175999	X	38
400	Verrohrung Speicher Zulauf	20 71 758	X	12
410	Verrohrung Speicher Auslauf	20 71 757	X	15
420	Flachdichtung 24x17x2,3/4" (10Stk.) (ersetzt Art.-Nr. 39 01 030)	86 01 930	X	9
430	Flachdichtung D18,5x11x2,1/2" (10St) (ersetzt Art.-Nr. 39 03 020)	86 01 929	X	9
440	Flachdichtung D30xD21x2,1 (G1") EPDM (ersetzt Art.-Nr. 39 10 187)	86 12 427	X	6
800	Silikonfett 10 Gramm-Tube (ersetzt Art.-Nr. 35 00 104)	86 02 264	X	13

Comfort Line
Gasbrennwert-Zentrale wandh. mit Edelstahl-Schichtensp.

CGW-2-14/100L, CGW-2-20/120L, CGW-2-24/140L
ab Baujahr September 2013

Regelung

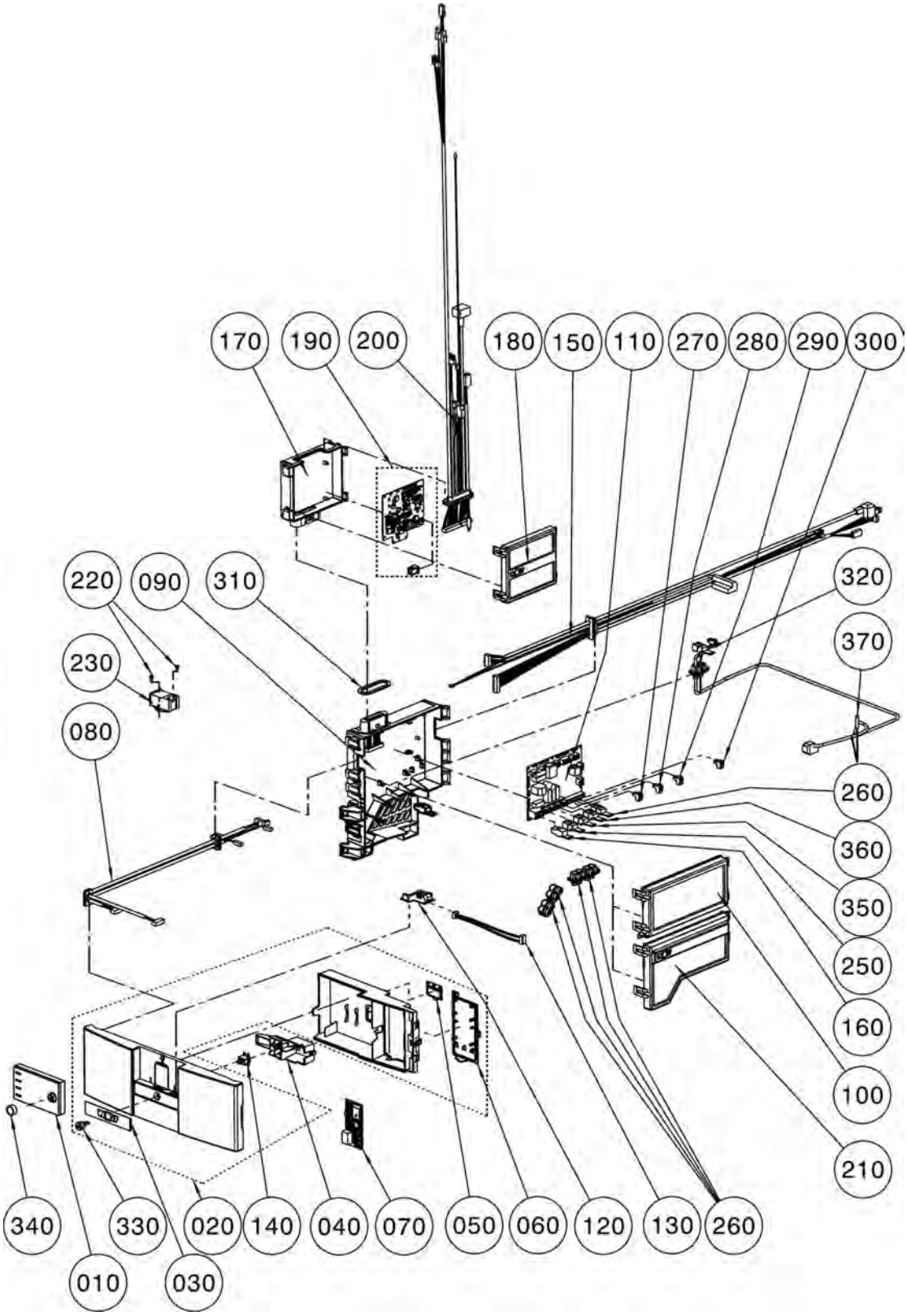

Comfort Line
Gasbrennwert-Zentrale wandh. mit Edelstahl-Schichtensp.

CGW-2-14/100L, CGW-2-20/120L, CGW-2-24/140L

ab Baujahr September 2013

Pos.	Benennung	Art.-Nr.	CGW-2-14/20/24	PG
10	Bedienmodul BM-2 mit Außenfühler	27 45 304	X	**100**
10	Bedienmodul BM-2 ohne Außenfühler	27 45 306	X	**100**
10	Anzeigemodul AM ohne Außenfühler	27 45 310	X	**100**
20	Verkleidung vorne unten komplett	17 31 121	X	**20**
30	WOLF-Logo für Netzschalter selbstkl.	17 31 241	X	**99**
40	Montagesystem für Netzschalter (ersetzt Art.-Nr. 17 31 034)	17 31 238	X	**4**
50	Klappe eBus-Anschluss (ersetzt Art.-Nr. 17 31 032)	17 31 240	X	**3**
60	Klappe für Zusatzplatine (ersetzt Art.-Nr. 17 31 033)	17 31 237	X	**6**
70	ISM7i integriert Schnittstellenmodul LAN	27 45 313	X	**100**
80	Kabelsatz Bedienfeld	27 45 282	X	**17**
90	Gehäuse HCM Unterteil + Kabel GBC	17 31 181	X	**21**
100	Gehäuse HCM Oberteil oben (ersetzt Art.-Nr. 17 31 000)	17 31 227	X	**10**
110	Regelungsplatine HCM-2 Heater Circuit	27 45 164	X	**54**
120	BM-Kontaktplatine	27 45 281	X	**12**
130	Verbindungskabel PCB-ISM7i	27 45 292	X	**9**
140	Netzschalter für Regelung	27 45 356	X	**99**
150	Kabelsatz Hydraulik	27 45 190	X	**23**
160	Gegenstecker RAST 5 F Schraubklemme 3-polig weiß	27 45 237	X	**9**
170	Gehäuse GBC Unterteil (ersetzt Art.-Nr. 17 31 009)	17 31 233	X	**10**
180	Gehäuse GBC Oberteil (ersetzt Art.-Nr. 17 31 010)	17 31 234	X	**10**
190	Gasfeuerungsautomat GBC elektronisch (ersetzt Art.-Nr. 27 45 165)	274516599	X	**38**
200	Kabelsatz Brennraum	27 45 189	X	**21**
210	Gehäuse HCM Oberteil unten (ersetzt Art.-Nr. 17 31 001)	173100199	X	**12**
220	Schraube EJOT ALtracs Plus WN5152 35x10	34 90 481	X	**1**
230	Zündtrafo 50Hz 2-polig (ersetzt Art.-Nr. 27 45 208)	274520899	X	**18**
240	Kabelzugentlastung 2-fach mit Dichttüllen (erset. Art.-Nr. 17 31 009)	17 31 235	X	**9**
250	Gegenstecker RAST 5 M Schraubklemme 3-polig grau	27 45 238	X	**9**
260	Gegenstecker RAST 5 M Schraubklemme 3-polig gelb	27 45 241	X	**9**
270	Gegenstecker 2-polig gelb	27 44 332	X	**9**
280	Gegenstecker 2-polig reinorange	27 44 923	X	**9**
290	Gegenstecker 2-polig grau Außenfühler	27 94 061	X	**9**
300	Gegenstecker 2-polig grün	27 94 066	X	**9**
310	Flachdichtung für Klemmgehäuse HCM (ersetzt Art.-Nr. 39 10 322)	39 10 322	X	**10**
320	Kabelsatz Speicherladepumpe/ Speicherfühler CGW-2L	27 45 393	X	**24**
330	Druckknopf Netzschalter (ersetzt Art.-Nr. 17 31 030)	17 31 239	X	**2**
340	Drehknopf BM-2 (ersetzt Art.-Nr. 17 31 103)	17 31 226	X	**4**
350	Gegenstecker RAST 5 M Schraubklemme 3-polig rot wird als Zubehör angeboten	27 45 239	X	**100**
360	Gegnstecker RAST 5 M Schraubklemme 3-polig blau wird als Zubehör angeboten	27 45 240	X	**9**
370	Tauchfühler 6 mm 5K NTC Kabel 3000mm	27 45 508	X	**99**

Comfort Line
Gasbrennwert-Zentrale wandh. mit Edelstahl-Schichtensp.

CGW-2-14/100L, CGW-2-20/120L, CGW-2-24/140L
ab Baujahr September 2013

Schichtenspeicher CGW

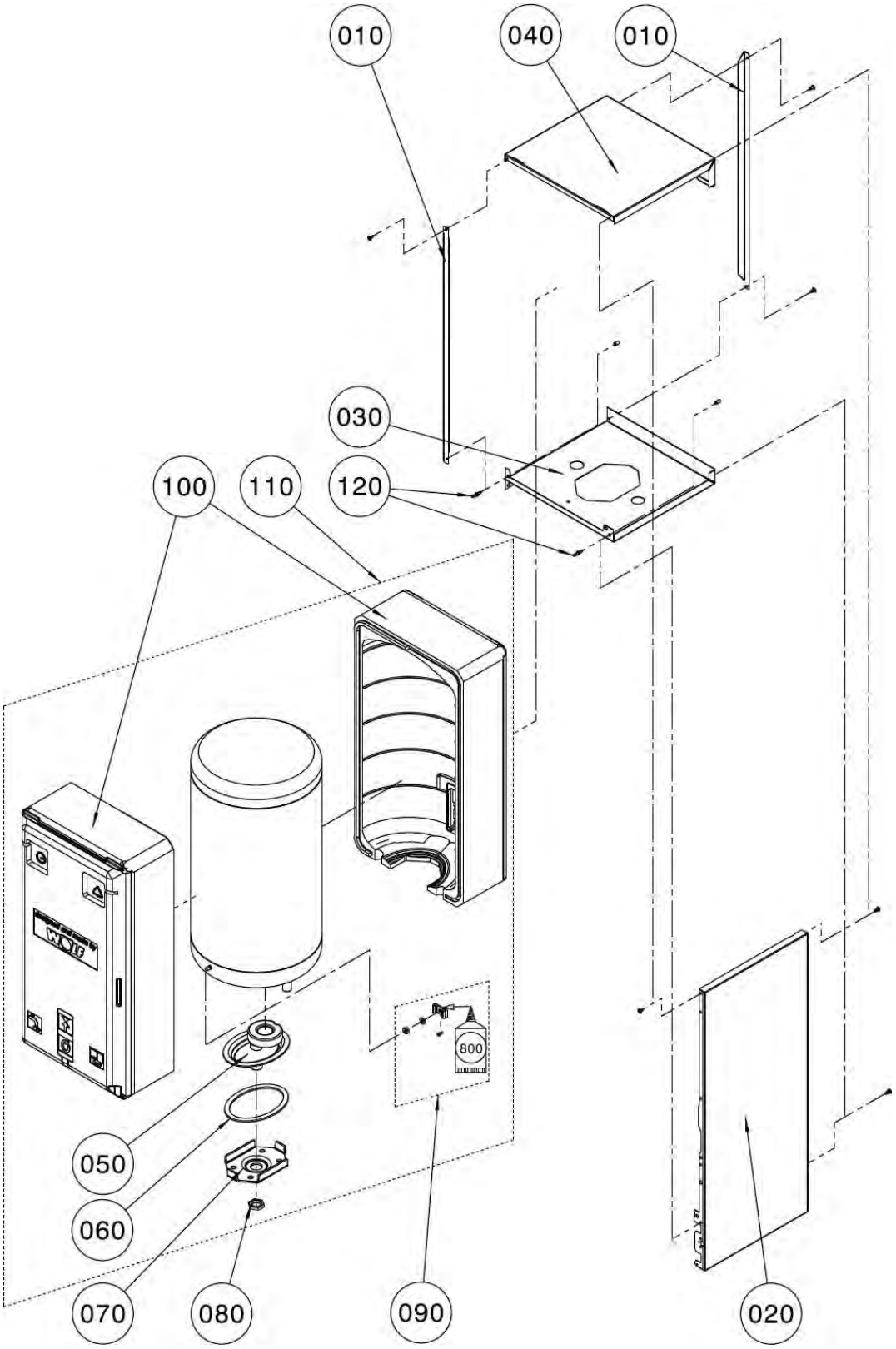

Comfort Line
Gasbrennwert-Zentrale wandh. mit Edelstahl-Schichtensp.

CGW-2-14/100L, CGW-2-20/120L, CGW-2-24/140L

ab Baujahr September 2013

Pos.	Benennung	Art.-Nr.	CGW-2-14/20/24	PG
10	Winkel Speicher verzinkt	86 14 063	X	**23**
20	Seitenwand Speicher Silber	86 14 068	X	**18**
30	Bodenblech Speicher verzinkt	86 14 061	X	**17**
40	Verkleidung oben silber	86 14 220	X	**25**
50	Handlochdeckel	86 10 177	X	**29**
60	Dichtung Handlochdeckel	24 15 150	X	**11**
70	Bügel für Handlochdeckel	86 10 151	X	**7**
80	Gegenmutter 6-KT für Konsole	20 11 024	X	**4**
90	Halterung Speicherfühler (ersetzt Art.-Nr. 28 00 611)	86 10 817	X	**18**
100	Isolierung Halbschale Speicher	16 69 153	X	**15**
110	Speicherbehälter komplett	86 14 134	X	**74**
120	Fassonschraube M5	34 90 558	X	**4**
800	Wärmeleitpaste 35 Gramm Tube	35 00 106	X	**11**

Comfort Line
Gasbrennwert-Heizthermen, Gasbrennwert-Kombithermen

CGB-35, CGB-50, CGB-K-40-35
CGB-35/50 ab Bj. 05/05, CGB-K-40-35 ab Bj. 04/06

Chassis / Verkleidung

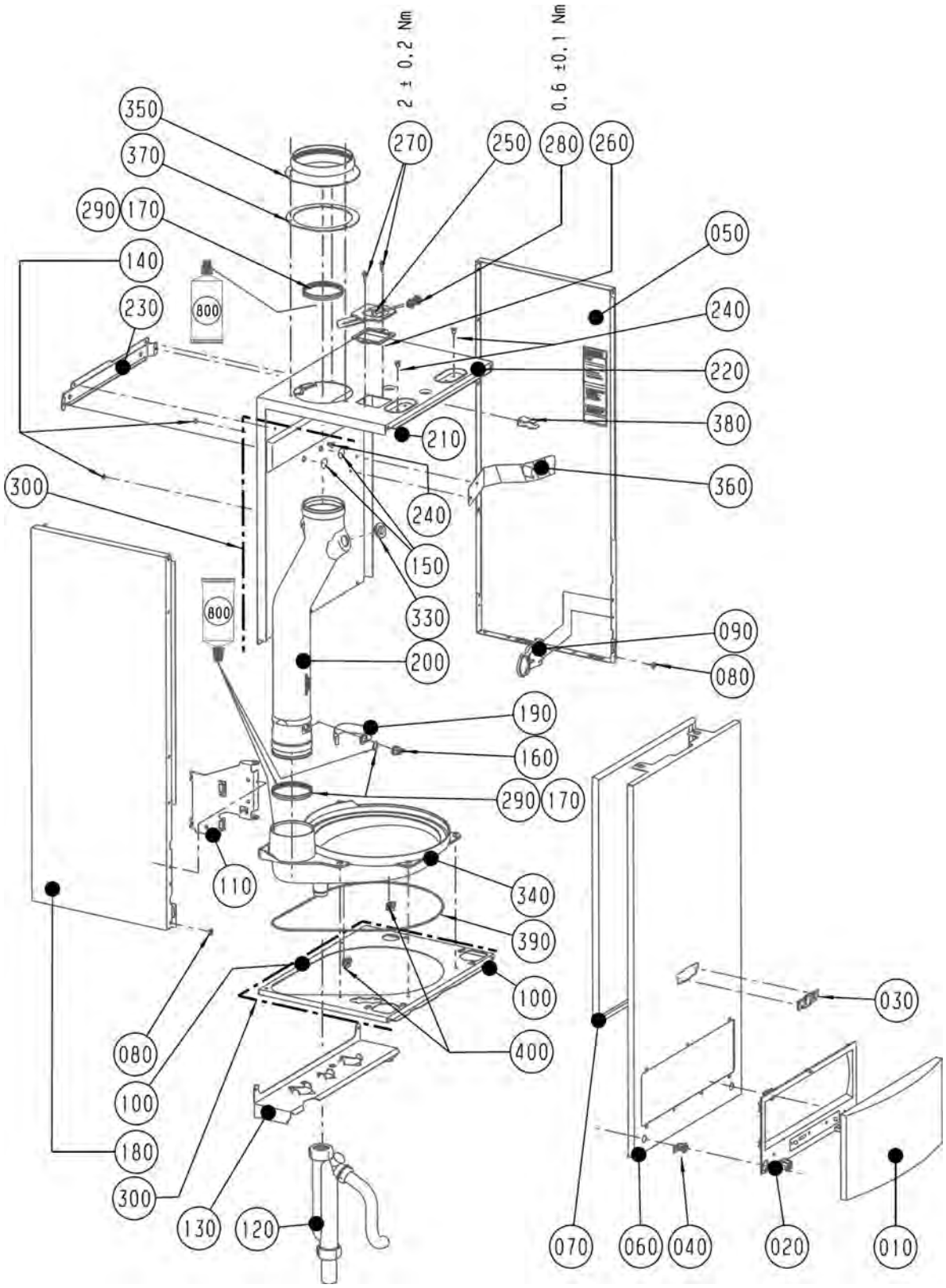

Comfort Line
Gasbrennwert-Heizthermen, Gasbrennwert-Kombithermen

CGB-35, CGB-50, CGB-K-40-35

CGB-35/50 ab Bj. 05/05, CGB-K-40-35 ab Bj. 04/06

Pos.	Benennung	Art.-Nr.	CGB-35, CGB-50	CGB-K-40-35	PG
10	Regelungsklappe	17 10 201	X	X	**14**
20	Rahmen für Regelungsklappe	17 10 227	X	X	**16**
30	Firmenschild Wolf geklebt	17 20 639	X	X	**7**
40	Verschluss für Frontverkleidung	17 10 225	X	X	**6**
50	Seitenwand rechts	86 01 686	X	X	**21**
60	Frontverkleidung komplett	86 03 261	X	X	**35**
70	Dichtung Brennraumgehäuse	39 03 042	X	X	**9**
80	Distanzscheibe 12x5	34 80 023	X	X	**2**
90	Halteblech für Thermomanometer	86 02 490	X	X	**5**
100	Brennraumboden D300 mit Schaumdichtung	15 32 810	X	X	**19**
110	Halteblech für Regelung	86 02 489	X	X	**5**
120	Siphon SH 150 inklusive Kondensatschlauch	86 11 034	X	X	**16**
130	Konsole 1 1/4"	86 10 632	X	X	**27**
140	Fächerscheibe	8710234564	X	X	**3**
150	Gummipuffer D=22	17 10 222	X	X	**2**
160	Abgastemperaturwächter 85°C (ersetzt Art.-Nr. 27 41 063)	86 03 058	X	X	**12**
170	Dichtring D80 mm für Abgasrohr (5 St.)	39 03 139	X	X	**13**
180	Seitenwand Links	86 01 687	X	X	**21**
190	Fühlerbefestigung für Abgasrohr DN80	28 00 627	X	X	**9**
200	Abgasrohr DN 80 (ersetzt Art.-Nr. 17 30 180)	86 11 183	X	X	**23**
210	Erdungsfahne	27 65 701	X	X	**2**
220	Rückwand Deckel DN 80	86 10 630	X	X	**28**
230	Haltewinkel	86 01 521	X	X	**5**
240	Distanzhülse	34 80 092	X	X	**6**
250	Prüfnippel für Bimsch-Messöffnung (ersetzt Art.-Nr. 26 00 203)	86 03 057	X	X	**9**
260	Dichtung für Prüfnippel	39 03 167	X	X	**2**
270	Spiralformschraube selbstsch. (25St) (ersetzt Art.-Nr. 34 50 958)	86 02 150	X	X	**10**
280	Schraubstopfen für Prüfnippel	17 20 102	X	X	**4**
290	Dichtungsset Abgasrohr DN 80	86 11 184	X	X	**11**
300	Schaumbanddichtung selbstklebend	37 20 103	X	X	**10**
310	Blindniete 4,8X11,3 ST/ST Verzinkt	34 60 013	X	X	**1**
320	Blindniete D4,8	34 60 026	X	X	**3**
330	Dichtungsmanschette für Prüfnippel	39 03 143	X	X	**5**
340	Kondensatwanne D 300 beschichtet	17 30 833	X	X	**40**
350	Geräteanschluss Kragen DN125 (ohne Anschluss mit Messstutzen Art.-Nr. 26 51 488) (incl. Pos. 0370)	26 51 481	X	X	**14**
360	Sicherungsfeder Brennkammer	34 90 108	X	X	**9**
370	Flachdichtung für Abgasrohrkragen	39 03 161	X	X	**5**
390	Dichtung Kondensatwanne (D3, Ring-D328)	39 10 047	X	X	**2**
400	Clip für Kabelführung 2-fach	34 90 107	X	X	**1**
800	Silikonfett 10 Gramm-Tube (ersetzt Art.-Nr. 35 00 104)	86 02 264	X	X	**13**
	Einhängewinkel (380mm lang)	86 01 547	X	X	**9**
	Siphon Dichtung	20 70 569	X	X	**9**
	Siphon Mutter G 1 1/4"	20 70 568	X	X	**9**

Comfort Line
Gasbrennwert-Heizthermen, Gasbrennwert-Kombithermen

CGB-35, CGB-50, CGB-K-40-35
CGB-35/50 ab Bj. 05/05, CGB-K-40-35 ab Bj. 04/06

Brennkammer

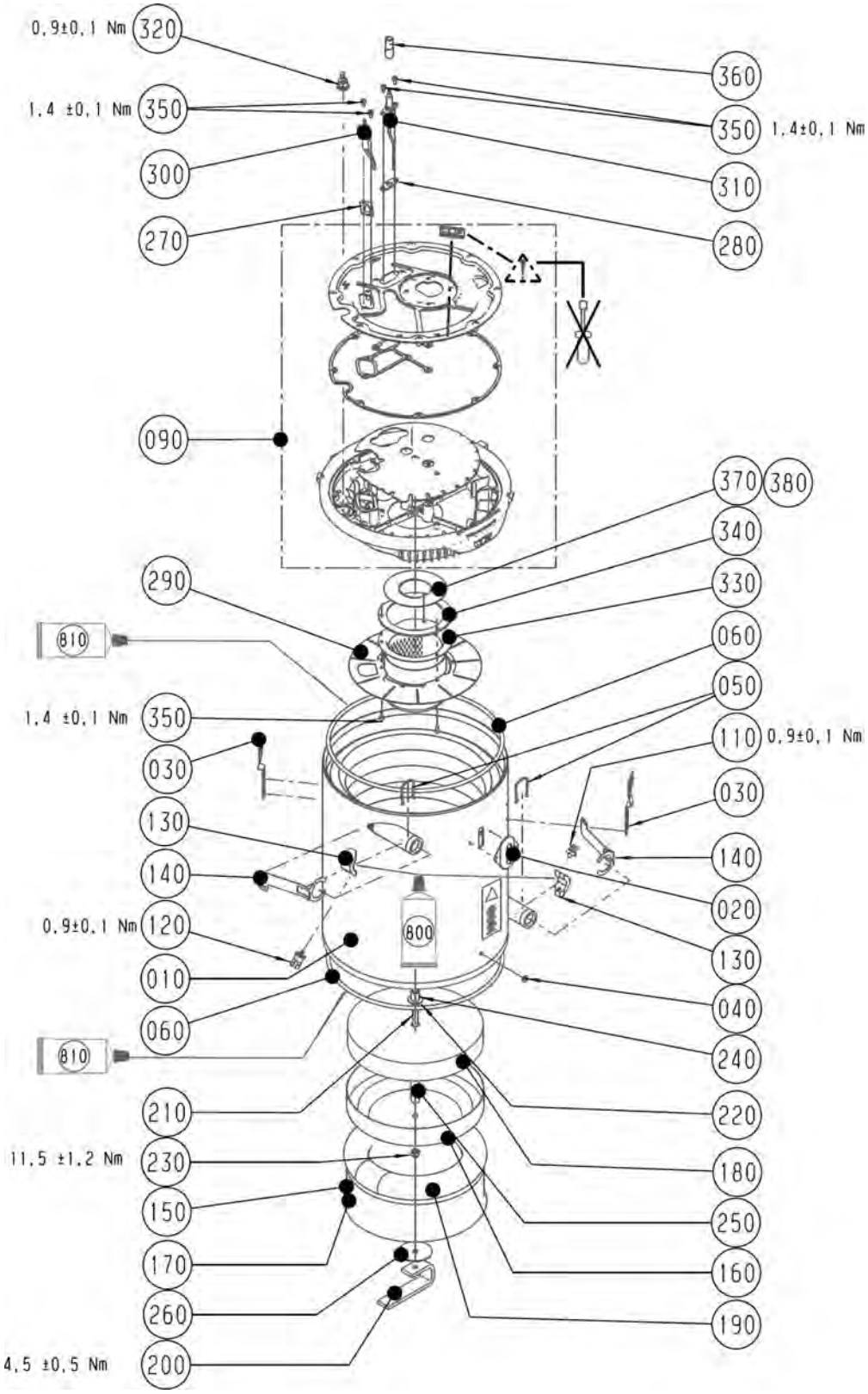

Comfort Line
Gasbrennwert-Heizthermen, Gasbrennwert-Kombithermen

CGB-35, CGB-50, CGB-K-40-35

CGB-35/50 ab Bj. 05/05, CGB-K-40-35 ab Bj. 04/06

Pos.	Benennung	Art.-Nr.	CGB-35, CGB-50	CGB-K-40-35	PG
10	Heizwasserwärmetauscher D 300 AluPro+	86 11 170	X	X	**77**
20	Schauglas komplett für Brennkammer	20 00 023	X	X	**14**
30	Verschlussfeder für Brennkammer	34 79 934	X	X	**5**
40	Einhängebolzen kurz (Distanzring für Montage Systemplatte GB)	34 00 010	X	X	**3**
50	Sicherungsfeder Vor-/Rücklauf	34 79 919	X	X	**7**
60	Dichtung Brennkammer oben/unten (2 Stück erforderlich)	39 03 129	X	X	**16**
90	Gasgekühlter Brennkammerdeckel D 300 (ersetzt Art.-Nr. 86 10 642)	86 11 171	X	X	**43**
110	Temperaturfühler Rücklauf (ersetzt Art.-Nr. 86 03 036)	27 41 061	X	X	**11**
120	Temperaturwächter Vorlauf (ersetzt Art.-Nr. 27 41 062)	86 03 038	X	X	**9**
130	Fühlerhalter HWWT D 30	17 30 184	X	X	**8**
140	Fühlerhalteklammer D30	28 00 636	X	X	**13**
150	Verdrängungskörper D 226 komplett montiert	86 11 172	X	X	**42**
160	Brennkammertopf oben D 226	26 51 057	X	X	**25**
170	Brennkammertopf unten D 226	26 51 058	X	X	**15**
180	Isolierung für Brennkammertopf D 223	16 68 240	X	X	**16**
190	Ring-Schlauch-Isolierung AD 235x40	16 68 239	X	X	**24**
200	Spannbügel M8	34 90 101	X	X	**13**
210	Sechskantschraube M8x100, A2 (alternativ für3411004=M8x90)	34 90 111	X	X	**3**
220	Scheibe DIN9021 -8,4-140 HV-A2	34 90 105	X	X	**1**
230	Sechskantmutter M8-1.4301	34 21 005	X	X	**1**
240	Distanzbuchse 13,5x2,3;16lg;1.4571	34 90 114	X	X	**6**
250	Distanzbuchse 13,5x2,3;52,5lg;1.4571	34 90 115	X	X	**6**
260	Unterlegscheibe 8,5X55X2	86 02 281	X	X	**3**
270	Dichtung Zündelektrode gasgek. BK-D (ersetzt Art.-Nr. 39 10 052)	86 11 175	X	X	**10**
280	Dichtung Überwachungselektrode (5 Stück) (ersetzt Art.-Nr. 39 10 053)	86 11 176	X	X	**10**
290	Strahlungsschutzblech gasg. BK-D D 300	86 11 155	X	X	**17**
300	Zündelektrode (ersetzt Art.-Nr. 27 96 269, 27 96 268, 86 02 530)	86 03 061	X	X	**16**
310	Überwachungselektrode (ersetzt Art.-Nr. 27 96 267)	86 03 059	X	X	**13**
320	Temperaturwächter-Brennkammerdeckel 180°C (ersetzt Art.-Nr. 27 41 068)	86 10 011	X	X	**14**
330	Gasbrenner D 100 (ersetzt Art.-Nr. 28 00 613)	86 11 178	X	X	**47**
340	Dichtung Gasbrenner D 100 (ersetzt Art.-Nr. 39 10 036)	86 11 177	X	X	**13**
350	Zylinderschraube M4x8-1.4301	34 50 956	X	X	**1**
360	Schutzschlauch für Überwachungselektrode	27 99 249	X	X	**1**
370	Blende D103xD51 nur bei CGB-35, Prägung 0510	86 11 219	X	X	**8**
380	Blende D103xD55 nur bei CGB-50, Prägung 0550	86 11 220	X	X	**8**
800	Wärmeleitpaste 250 Gramm Tube	35 00 105	X	X	**21**
800	Wärmeleitpaste 35 Gramm Tube	35 00 106	X	X	**11**
810	Silikonfett 10 Gramm-Tube (ersetzt Art.-Nr. 35 00 104)	86 02 264	X	X	**13**
	Reinigungsbürste Kunststoff PA für Brennwerttherme	24 83 609	X	X	**100**
	Wartungsset	86 11 173	X	X	**100**
	ET-Set Brennerbefestigung	86 13 797	X	X	**21**
	Umrüstsatz auf Flüssiggas P	86 11 276	X	X	**100**
	Umrüstsatz auf Erdgas E/H oder LL	86 11 275	X	X	**100**
	Umrüstsatz auf Flüssiggas P	86 11 278	X	X	**100**
	Umrüstsatz auf Erdgas E/H od. LL	86 11 277	X	X	**100**

Comfort Line
Gasbrennwert-Heizthermen, Gasbrennwert-Kombithermen

CGB-35, CGB-50, CGB-K-40-35
CGB-35/50 ab Bj. 05/05, CGB-K-40-35 ab Bj. 04/06

Gas-Luft-Verbund

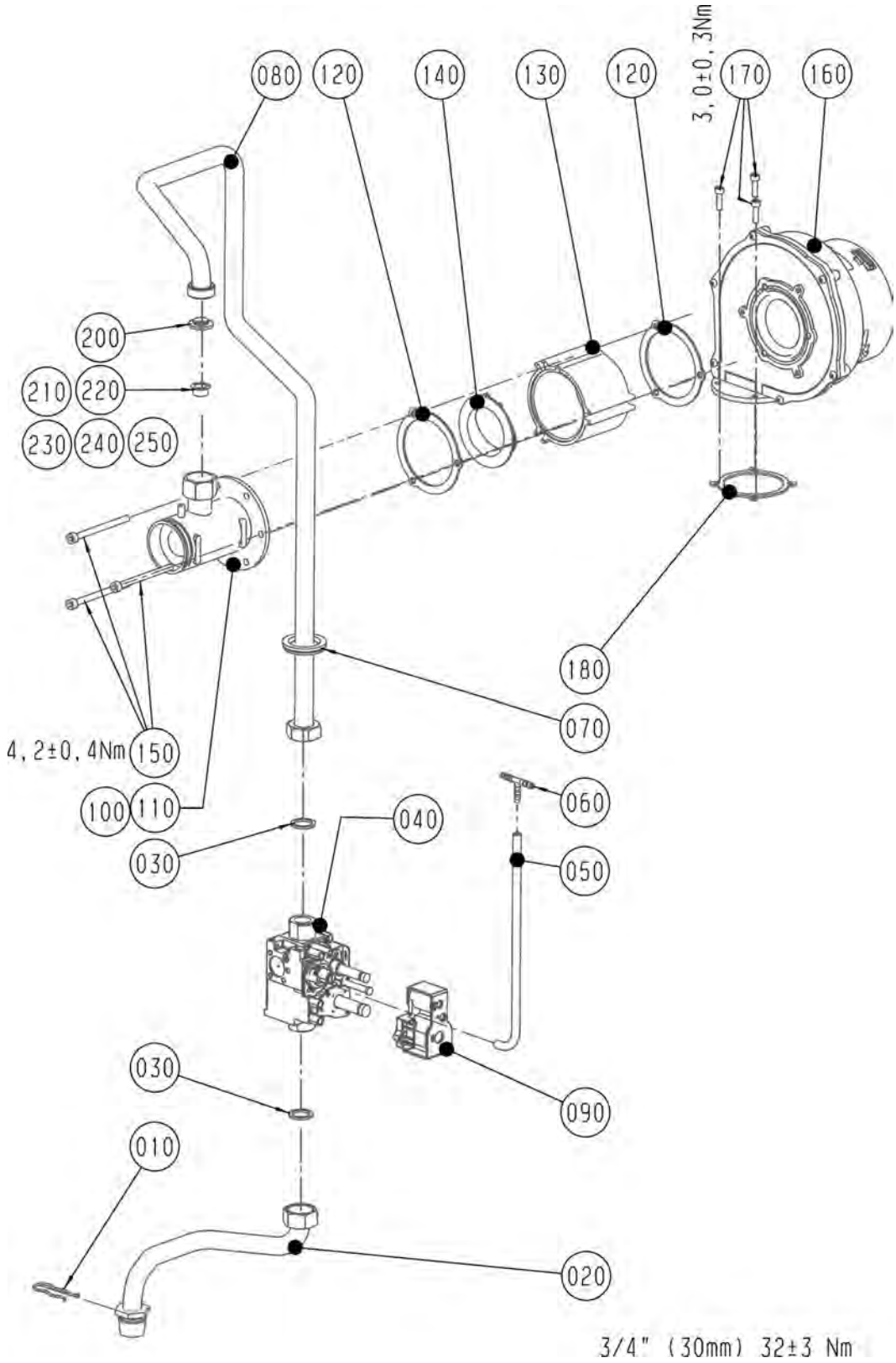

Comfort Line
Gasbrennwert-Heizthermen, Gasbrennwert-Kombithermen

CGB-35, CGB-50, CGB-K-40-35

CGB-35/50 ab Bj. 05/05, CGB-K-40-35 ab Bj. 04/06

Pos.	Benennung	Art.-Nr.	CGB-35, CGB-50	CGB-K-40-35	PG
10	Sicherungsfeder	34 79 927	X	X	**5**
20	Verrohrung Gaseintritt	20 70 354	X	X	**16**
30	Flachdichtung 24x17x2,3/4" (10Stk.) (ersetzt Art.-Nr. 39 01 030)	86 01 930	X	X	**9**
40	Gaskombiventil SIT 848 Sigma (ersetzt Art.-Nr. 86 03 051)	27 96 036	X	X	**43**
50	Anschlussschlauch Silikon L=240mm	27 96 286	X	X	**3**
60	T-Schlauchverbindungsstutzen	20 22 030	X	X	**4**
70	Dichtungsmanschette für Verrohrung	39 00 005	X	X	**5**
80	Verrohrung GKV / Mischkammer D 18	20 70 355	X	X	**17**
90	Doppelspule GKV (ersetzt Art.-Nr. 27 96 124)	86 03 317	X	X	**27**
100	Mischkammer nur bei CGB-35	17 30 126	X	X	**17**
110	Mischkammer-Venturi D26 nur bei CGB-50	17 30 198	X	X	**22**
120	Dichtung für Zwischenflansch D 80	39 10 037	X	X	**5**
130	Zwischenflansch D 80 für Rückstromverhinderer	17 30 197	X	X	**11**
140	Rückstromverhinderer D 80 (ersetzt Art.-Nr. 20 70 342)	86 11 179	X	X	**17**
150	Zylinderschraube M6x75-8.8 verzinkt	34 90 086	X	X	**1**
160	Gasgebläse Boost (ersetzt Art.-Nr. 21 36 479)	86 11 185	X	X	**54**
170	Zylinderschraube M5x18-8.8 verzinkt	8110186392	X	X	**1**
180	Flachdichtung Gasgebläse-Deckelblech	39 10 069	X	X	**5**
200	Gasdichtung selbstklemmend D 24	86 11 174	X	X	**9**
210	Gasdrosselblende rot 510 (ersetzt Art.- Nr. 86 02 141) nur bei CGB-35 Flüssiggas P	17 20 520	X	X	**5**
220	Gasdrosselblende gelb 660 (ersetzt Art.- Nr. 86 02 142) nur bei CGB-35 Erdgas E/H	17 20 521	X	X	**5**
230	Gasdrosselblende Weiß (ersetzt Art.- Nr. 86 02 143) nur bei CGB-35 Erdgas LL	17 20 522	X	X	**3**
240	Gasdrosselblende E/H hellgrau verp. nur bei CGB-50 Erdgas E/H	86 11 727	X	X	**5**
250	Gasdrosselblende P lila verp. nur bei CGB-50 Flüssiggas P	86 11 726	X	X	**5**

Comfort Line
Gasbrennwert-Heizthermen

CGB-35, CGB-50
ab Baujahr Mai 2005

Verrohrung (Achtung: Verrohrung CGB-K-40-35 siehe folgende 2 Seiten)

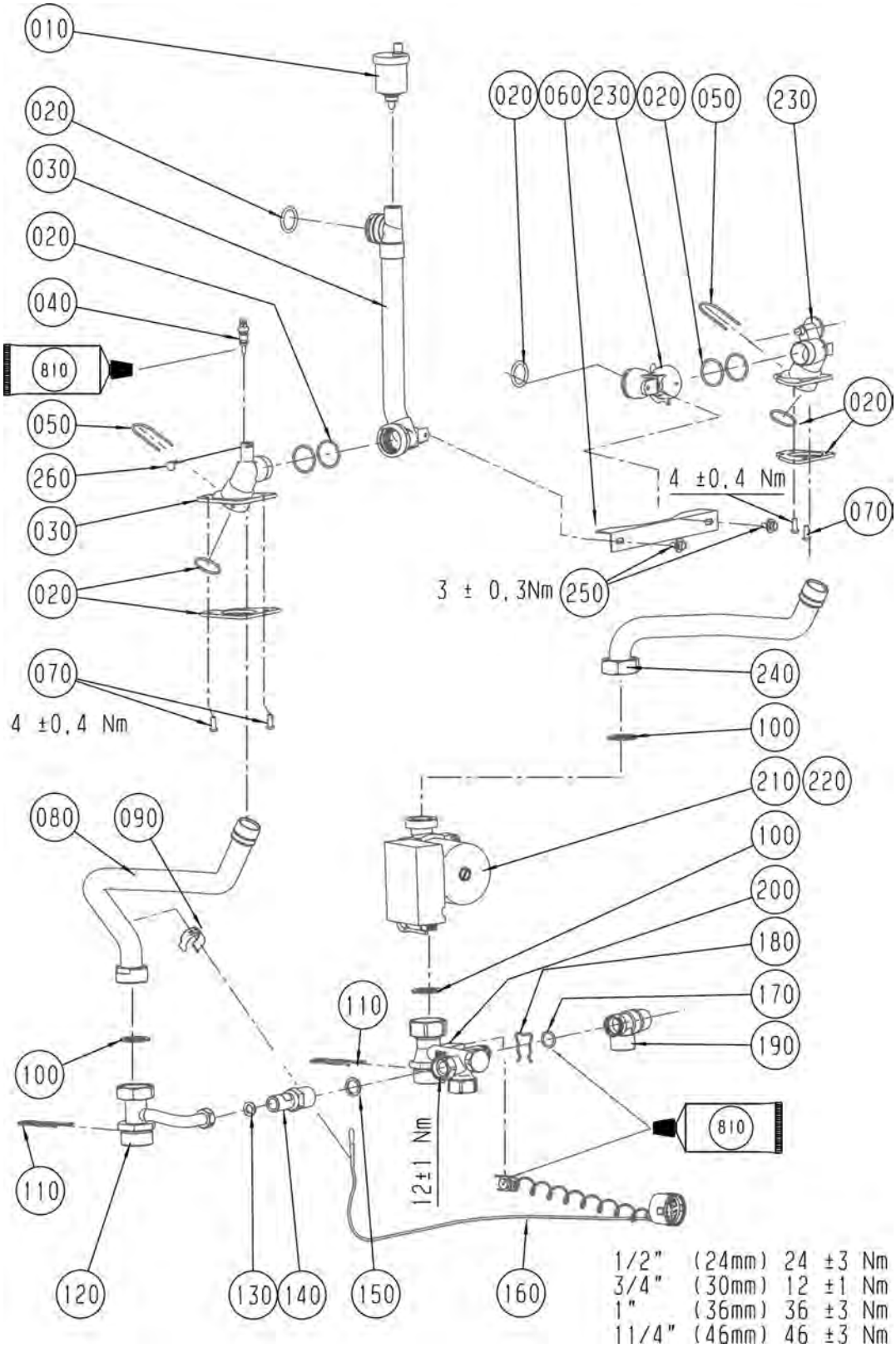

Comfort Line
Gasbrennwert-Heizthermen

CGB-35, CGB-50

ab Baujahr Mai 2005

Pos.	Benennung	Art.-Nr.	CGB-35, CGB-50	PG
10	Automatisches Entlüftungsventil 3/8 Zoll (ersetzt Art.-Nr. 20 11 175)	86 01 871	X	**13**
20	Dichtungsset Kippdurchführung VL/RL	86 11 182	X	**16**
30	Kippdurchführung Vorlauf kpl. D 28 (ersetzt Art.-Nr. 20 70 367)	86 11 180	X	**42**
40	Vorlauffühler CGB/CGS/CGW/MGK/COB Rücklauffühler GU/GG-2/CGU-2/CGG-2 (ersetzt Art.-Nr. 86 01 886)	27 41 058	X	**24**
50	Steckklammer Kippdurchführung D 28	34 90 090	X	**2**
60	Versteifungselement Kippdurchführung D 28	86 10 810	X	**11**
70	Linsenschraube m.Innensechsk.M6x16	34 80 093	X	**1**
80	Verrohrung Vorlauf HWWT/3W-Ventil	20 70 350	X	**18**
90	Klammer Temperaturfühler D28	34 90 144	X	**4**
100	Flachdichtung 37,5x27x2 (SZ=10St) (ersetzt Art.-Nr. 39 01 039)	86 02 524	X	**9**
110	Sicherungsfeder	34 79 928	X	**5**
120	Verrohrung Vorlauf 3W-Ventil/Vorlauf	20 70 351	X	**18**
130	Flachdichtung D18,5x11x2,1/2" (10St) (ersetzt Art.-Nr. 39 03 020)	86 01 929	X	**9**
140	Überstromventil (ersetzt Art.- Nr. 86 03 031)	20 11 142	X	**27**
150	Flachdichtung D24xD17x2 (G3/4") EPDM	39 10 264	X	**5**
160	Thermomanometer (ersetzt Art.- Nr. 86 03 035)	20 39 066	X	**19**
170	O-Ring 17,12 x 2,62 verp. (10 Stück) (ersetzt Art.-Nr. 39 03 166)	86 10 844	X	**16**
180	Sicherungsfeder D 19	34 90 063	X	**2**
190	Sicherheitsventil 3 bar (ersetzt Art.-Nr. 20 70 425)	20 70 315	X	**16**
200	Verteilerblock	20 70 353	X	**29**
210	Heizkreispumpe (ersetzt Art.-Nr. 20 70 347) nur bei CGB-35	86 11 193	X	**49**
210	Heizkreispumpe hocheffizienz Wilo Stratos TEC RS 28/7 PWM 130	86 13 293	X	**64**
220	Heizkreispumpe (ersetzt Art.-Nr. 20 70 348) nur bei CGB-50	86 11 194	X	**53**
230	Kippdurchführung Rücklauf komplett D 28 (ersetzt Art.-Nr. 20 70 368)	86 11 181	X	**37**
240	Verrohrung Rücklauf Pumpe/HWWT	20 70 352	X	**18**
250	Sechskantschraube DIN933-M6-27-2	34 18 800	X	**4**
260	Clip für Durchmesser 8 mm	34 00 046	X	**9**
810	Silikonfett 10 Gramm-Tube (ersetzt Art.-Nr. 35 00 104)	86 02 264	X	**13**
	Set Drosselscheibe für Verrohrung (hydraulische Weiche)	86 10 186	X	**7**
	3-Wege-Umschaltventil 1" komplett	86 02 187	X	**100**
	Stellmotor für 3-Wege-Ventil 1"	22 36 557	X	**30**
	3-Wege-Ventil - Ventilkörper 1"	20 11 197	X	**38**
	Kabelsatz für 3-Wege-Ventil gelber Stecker/6 poliger Stecker 3000 mm	27 94 091	X	**12**
	Dichtung für Anschluss HKP (ersetzt Art.-Nr. 39 03 013)	86 03 050	X	**8**

Comfort Line
Gasbrennwert-Kombithermen

CGB-K-40-35
ab Baujahr April 2006

Verrohrung (Achtung: Verrohrung CGB-35/50 siehe Vorderseite)

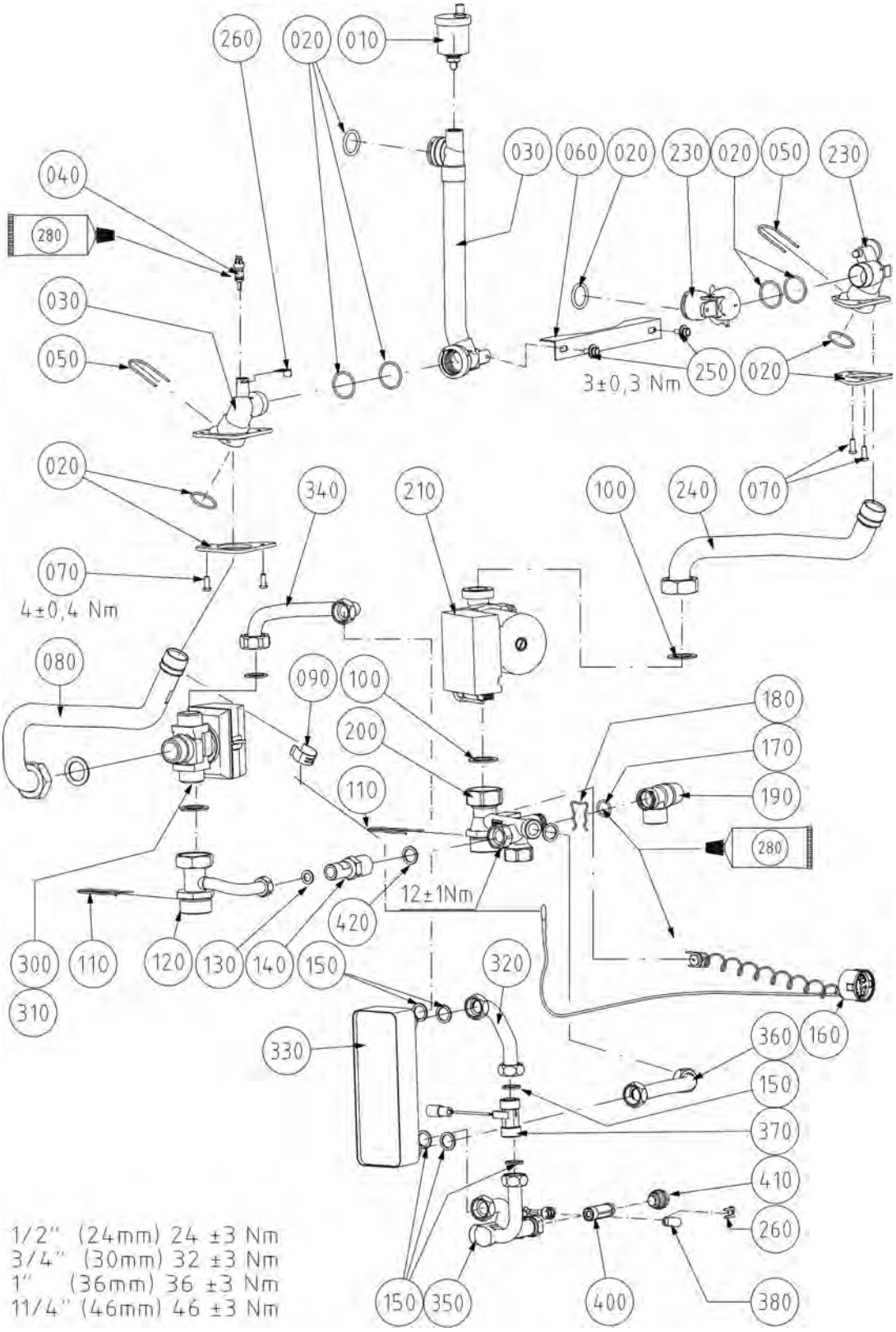

Comfort Line
Gasbrennwert-Kombithermen

CGB-K-40-35

ab Baujahr April 2006

Pos.	Benennung	Art.-Nr.	CGB-K-40-35	PG
10	Automatisches Entlüftungsventil 3/8 Zoll (ersetzt Art.-Nr. 20 11 175)	86 01 871	X	**13**
20	Dichtungsset Kippdurchführung VL/RL	86 11 182	X	**16**
30	Kippdurchführung Vorlauf kpl. D 28 (ersetzt Art.-Nr. 20 70 367)	86 11 180	X	**42**
40	Vorlauffühler CGB/CGS/CGW/MGK/COB Rücklauffühler GU/GG-2/CGU-2/CGG-2 (ersetzt Art.-Nr. 86 01 886)	27 41 058	X	**24**
50	Steckklammer Kippdurchführung D 28	34 90 090	X	**2**
60	Versteifungselement Kippdurchführung D 28	86 10 810	X	**11**
70	Linsenschraube m.Innensechsk.M6x16	34 80 093	X	**1**
80	Verrohrung Vorlauf HWWT/3W-Ventil	20 70 516	X	**22**
90	Klammer Temperaturfühler D28	34 90 144	X	**4**
100	Flachdichtung 37,5x27x2 (SZ=10St) (ersetzt Art.-Nr. 39 01 039)	86 02 524	X	**9**
110	Sicherungsfeder	34 79 928	X	**5**
120	Verrohrung Vorlauf 3W-Ventil/Vorlauf	20 70 351	X	**18**
130	Flachdichtung D18,5x11x2,1/2" (10St) (ersetzt Art.-Nr. 39 03 020)	86 01 929	X	**9**
140	Überstromventil (ersetzt Art.- Nr. 86 03 031)	20 11 142	X	**27**
150	Flachdichtung 24x17x2,3/4" (10Stk.) (ersetzt Art.-Nr. 39 01 030)	86 01 930	X	**9**
160	Thermomanometer (ersetzt Art.- Nr. 86 03 035)	20 39 066	X	**19**
170	O-Ring 17,12 x 2,62 verp. (10 Stück) (ersetzt Art.-Nr. 39 03 166)	86 10 844	X	**16**
180	Sicherungsfeder D 19	34 90 063	X	**2**
190	Sicherheitsventil 3 bar (ersetzt Art.-Nr. 20 70 425)	20 70 315	X	**16**
200	Verteilerblock	20 70 353	X	**29**
210	Heizkreispumpe (ersetzt Art.-Nr. 20 70 347)	86 11 193	X	**49**
210	Heizkreispumpe hocheffizienz Wilo Stratos TEC RS 28/7 PWM 130	86 13 293	X	**64**
230	Kippdurchführung Rücklauf komplett D 28 (ersetzt Art.-Nr. 20 70 368)	86 11 181	X	**37**
240	Verrohrung Rücklauf Pumpe/HWWT	20 70 352	X	**18**
250	Sechskantschraube DIN933-M6-27-2	34 18 800	X	**4**
260	Clip für Durchmesser 8 mm	34 00 046	X	**9**
280	Silikonfett 10 Gramm-Tube (ersetzt Art.-Nr. 35 00 104)	86 02 264	X	**13**
290	3-Wege-Umschaltventil 1" komplett	86 02 187	X	**100**
300	3-Wege-Ventil - Ventilkörper 1"	20 11 197	X	**38**
310	Stellmotor für 3-Wege-Ventil 1"	22 36 557	X	**30**
320	Verrohrung WW-Wärmetauscher zu Durchflusssensor	20 70 529	X	**13**
330	Warmwasserwärmetauscher	29 80 049	X	**42**
340	Verrohrung 3W-Ventil für WW-Wärmetauscher	20 70 518	X	**16**
350	Verrohrung WW-/KW-Anschluss (12L)	20 70 523	X	**32**
360	Verrohrung WW-Wärmetauscher zu Rücklauf	20 70 519	X	**11**
370	Durchflusssensor mit Stecker (ersetzt Art.- Nr. 86 03 032)	24 44 074	X	**30**
380	Stopfen für Befüllanschlussteil	34 90 210	X	**7**
400	Durchflussmengenregler 12,0 Rot	24 82 468	X	**5**
420	Flachdichtung D24xD17x2 (G3/4") EPDM	39 10 264	X	**5**
	Dichtung für Anschluss HKP (ersetzt Art.-Nr. 39 03 013)	86 03 050	X	**8**

Comfort Line
Gasbrennwert-Heizthermen, Gasbrennwert-Kombithermen

CGB-35, CGB-50, CGB-K-40-35
CGB-35/50 ab Bj. 05/05, CGB-K-40-35 ab Bj. 04/06

Regelung

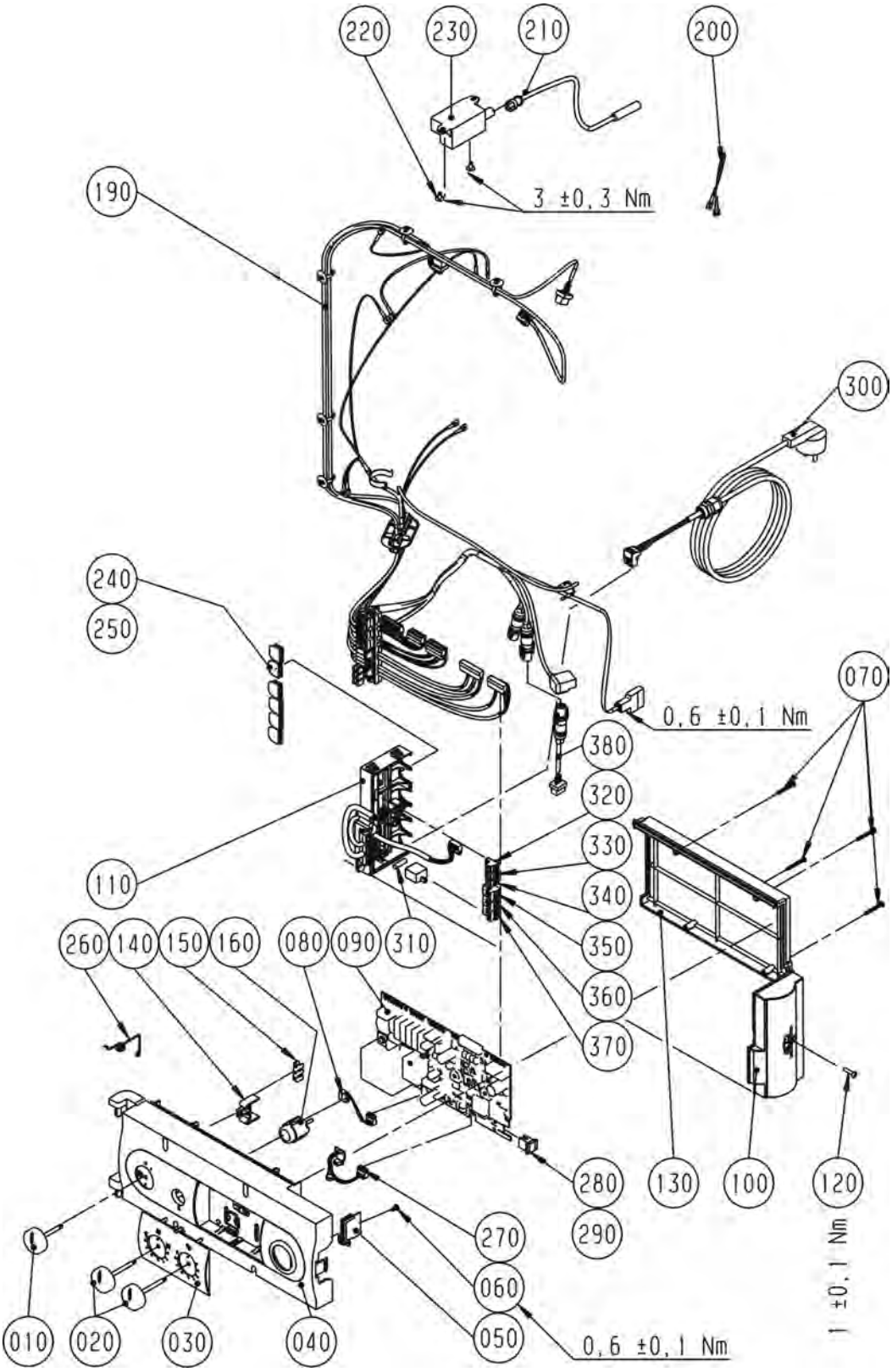

Comfort Line
Gasbrennwert-Heizthermen, Gasbrennwert-Kombithermen

CGB-35, CGB-50, CGB-K-40-35

CGB-35/50 ab Bj. 05/05, CGB-K-40-35 ab Bj. 04/06

Pos.	Benennung	Art.-Nr.	CGB-35, CGB-50	CGB-K-40-35	PG
10	Drehknopf Netzschalter	17 10 215	X	X	3
20	Drehknopf Temperaturwähler	17 10 216	X	X	3
30	Fronteinsatz Regelungsgehäuse	17 10 206	X	X	6
40	Regelungsgehäuse	17 10 205	X	X	14
50	Deckel für Parameterstecker	17 10 218	X	X	3
60	Plastofastschraube 4x8	34 51 010	X	X	1
70	Plastofastschraube 3,5x30	34 51 011	X	X	1
80	Kabel für LED	27 99 247	X	X	5
90	Regelungsplatine (ersetzt Art.- Nr. 86 03 039)	27 99 250	X	X	54
100	Anschlusskasten Oberteil GBR	17 30 246	X	X	5
110	Set Kabelsatz extern (inklusive Elektroanschlusskasten)	27 44 283	X	X	26
120	Schraube 4x16	34 51 005	X	X	3
130	Regelungsgehäuse-Deckel	17 10 207	X	X	9
140	Halter für Erdungsverbinder	17 10 221	X	X	3
150	Schutzleiter-Verbinder 6-polig	27 99 115	X	X	3
160	Entstörungstaste (ersetzt Art.-Nr. 27 41 064)	86 03 037	X	X	13
190	Kabelsatz Intern	27 44 126	X	X	31
200	Erdungsverbindungsleitung CGB-35/50	86 11 295	X	X	2
210	Zündleitung 350mm (ersetzt Art.-Nr. 27 44 127)	86 11 195	X	X	11
220	Blechschraube mit Scheibe 4,2x9,5	8188470259	X	X	1
230	Zündtrafo (ersetzt Art.-Nr. 86 02 259)	27 95 502	X	X	18
240	Anschlusskabel Einlegeteil M16 offen	17 30 252	X	X	1
250	Anschlusskabel Einlegeteil M16 geschlossen	17 30 253	X	X	1
260	Schenkelfeder für Regelung Wandgeräte	34 90 147	X	X	4
270	Platine mit Buchsenleiste	27 44 131	X	X	10
280	Parameterstecker 35 kW (ersetzt Art.-Nr. 86 11 196) nur bei CGB-35	27 44 095	X		16
280	Parameterstecker 35 kW für hocheffizienz Pumpe	27 44 771	X		16
280	Parameterstecker CGB-K40-35 (D;ES;FR)	86 12 268		X	16
280	Parameterstecker 39 KW-WW für hocheffizienz Pumpe	27 44 773		X	16
290	Parameterstecker 50KW (ersetzt Art.-Nr. 86 11 197) nur bei CGB-50	27 44 094	X		16
290	Parameterstecker 50KW für hocheffizienz Pumpe	27 44 772	X		16
300	Netzanschlussleitung mit Schukostecker (ersetzt Art.-Nr. 89 05 088)	27 44 211	X	X	11
310	Sicherung flink 3,15 A (10 Stück) - alle Thermen (ersetzt Art.-Nr. 27 38 180	86 01 881	X	X	10
320	Gegenstecker 2-polig grau Außenfühler	27 94 061	X	X	9
330	Gegenstecker 2-polig grün	27 94 066	X	X	9
340	Gegenstecker 2-polig gelb ebus	27 94 067	X	X	9
350	Gegenstecker 3-polig blau ebus	27 94 073	X	X	9
360	Gegenstecker 3-polig grau ebus	27 94 069	X	X	9
370	Gegenstecker 3-polig weiß ebus	27 94 071	X	X	9
380	Kabelsatz f.3-WV (Honeywell)CGB-K40-35	27 44 344		X	16
	Regelung	27 44 125	X	X	83
	Sicherungsklemme 503 SI/1 VDE 1-pol.	27 72 205	X	X	4
	Außentemperaturfühler (ersetzt Art.-Nr. 89 02 437)	27 92 021	X	X	100
	Elektronischer Speicherfühler (2M) mit Stecker, Zuluft- und Lamellenfühler BWL-1(ersetzt Art.-Nr. 86 01 905)	27 99 054	X	X	100
	Funkaußenfühler drahtlos	27 44 081	X		100
	Analoge Funkfernbedienung	27 44 200	X		100
	Batterie Lithium 1/2 AA 3,6V	27 44 645	X		16
	Empfänger für Funkaußenfühler und analoge Funkfernbedienung (inklusive DCF-Funkuhr)	27 44 209	X		100
	Heizkreispumpe hocheffizienz Wilo Stratos TEC RS 28/7 PWM 130	86 13 293	X	X	64

Comfort Line
Gasbrennwert-Heizthermen

CGB-75/100 bis Herstellnummer 0438 538993
ab Baujahr Juli 2006 bis Okt. 2008

Chassis / Verkleidung bis Okt. 2008 (Achtung: ab Bj. Nov. 2008 siehe folgende 2 Seiten)

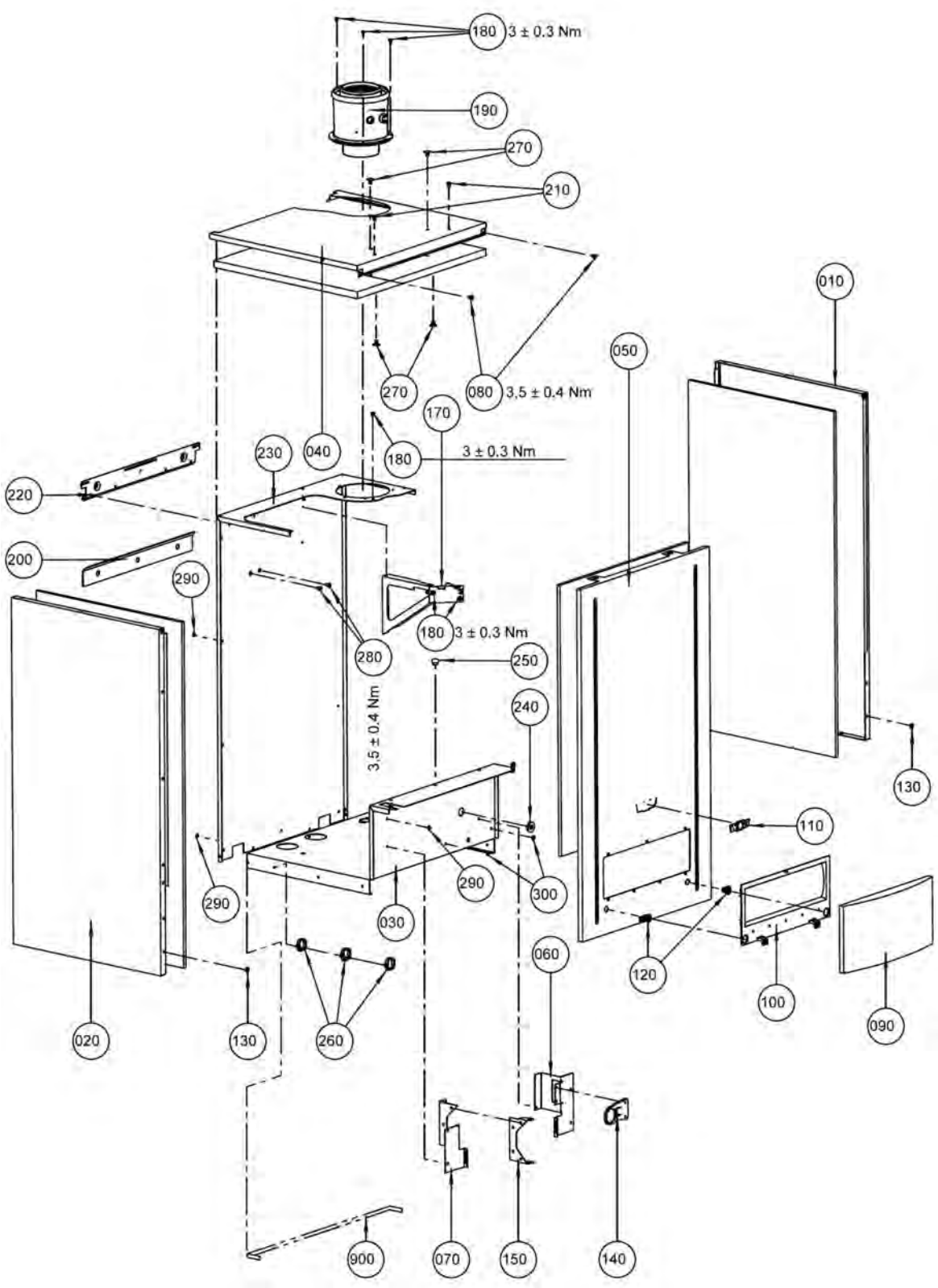

Comfort Line
Gasbrennwert-Heizthermen

CGB-75/100 bis Herstellnummer 0438 538993
ab Baujahr Juli 2006 bis Okt. 2008

Pos.	Benennung	Art.-Nr.	CGB-75/100 bis Okt. 2008	PG
10	Verkleidung seitlich rechts	86 12 869	X	**38**
20	Verkleidung seitlich links	86 12 867	X	**38**
30	Bodenblech CGB-75/100	86 12 870	X	**38**
40	Verkleidung oben CGB 75/100 komplett	86 12 155	X	**36**
50	Frontverkleidung CGB 75/100 komplett	86 12 156	X	**43**
60	Adapterblech rechts CGB-75/100	86 12 872	X	**22**
70	Adapterblech links CGB-75/100	86 12 873	X	**22**
80	Linsenschraube mit Kreuzschlitz M6X10	34 50 941	X	**1**
90	Regelungsklappe	17 10 201	X	**14**
100	Rahmen für Regelungsklappe	17 10 227	X	**16**
110	Firmenschild Wolf geklebt	17 20 639	X	**7**
120	Verschluss für Frontverkleidung	17 10 225	X	**6**
130	Distanzscheibe 12x5	34 80 023	X	**2**
140	Halteblech für Thermomanometer	86 02 490	X	**5**
150	Halteblech Regelung	86 11 903	X	**8**
170	Chassis-Versteifung CGB 75/100	86 11 971	X	**15**
180	Blechschraube mit Scheibe 4,2x9,5	8188470259	X	**1**
190	Adapter Geräteanschluss LAF D 100/150	26 51 093	X	**36**
200	Wandhalter CGB 75-100 RAL 9016 (ersetzt Art.-Nr. 86 11 720)	86 11 961	X	**10**
210	Distanzhülse	34 80 092	X	**6**
220	Aufhängeprofil CGB 75/100	86 11 718	X	**12**
230	Rückwand komplett	86 12 881	X	**36**
240	Dichtungsmanschette geschlitzt D 22,5	39 00 014	X	**5**
250	Verschlussstopfen für Messöffnung (5St.) (ersetzt Art.-Nr. 17 20 100)	86 02 156	X	**5**
260	Kabelclip 28.7 x 25.1	17 30 445	X	**1**
270	Rastniete 19.1 x 12.4	17 30 446	X	**1**
280	Linsenschraube mit Innensechskant M6x12	34 90 145	X	**1**
290	Fächerscheibe	8710234564	X	**3**
300	Einhängebolzen kurz (Distanzring für Montage Systemplatte GB)	34 00 010	X	**3**
	Schaumbanddichtung selbstklebend	37 20 103	X	**10**

Comfort Line
Gasbrennwert-Heizthermen

CGB-75/100 ab Herstellnummer 0438 538994
ab Baujahr November 2008

Chassis / Verkleidung ab Nov. 2008 (Achtung: bis Okt. 2008 siehe Vorderseite)

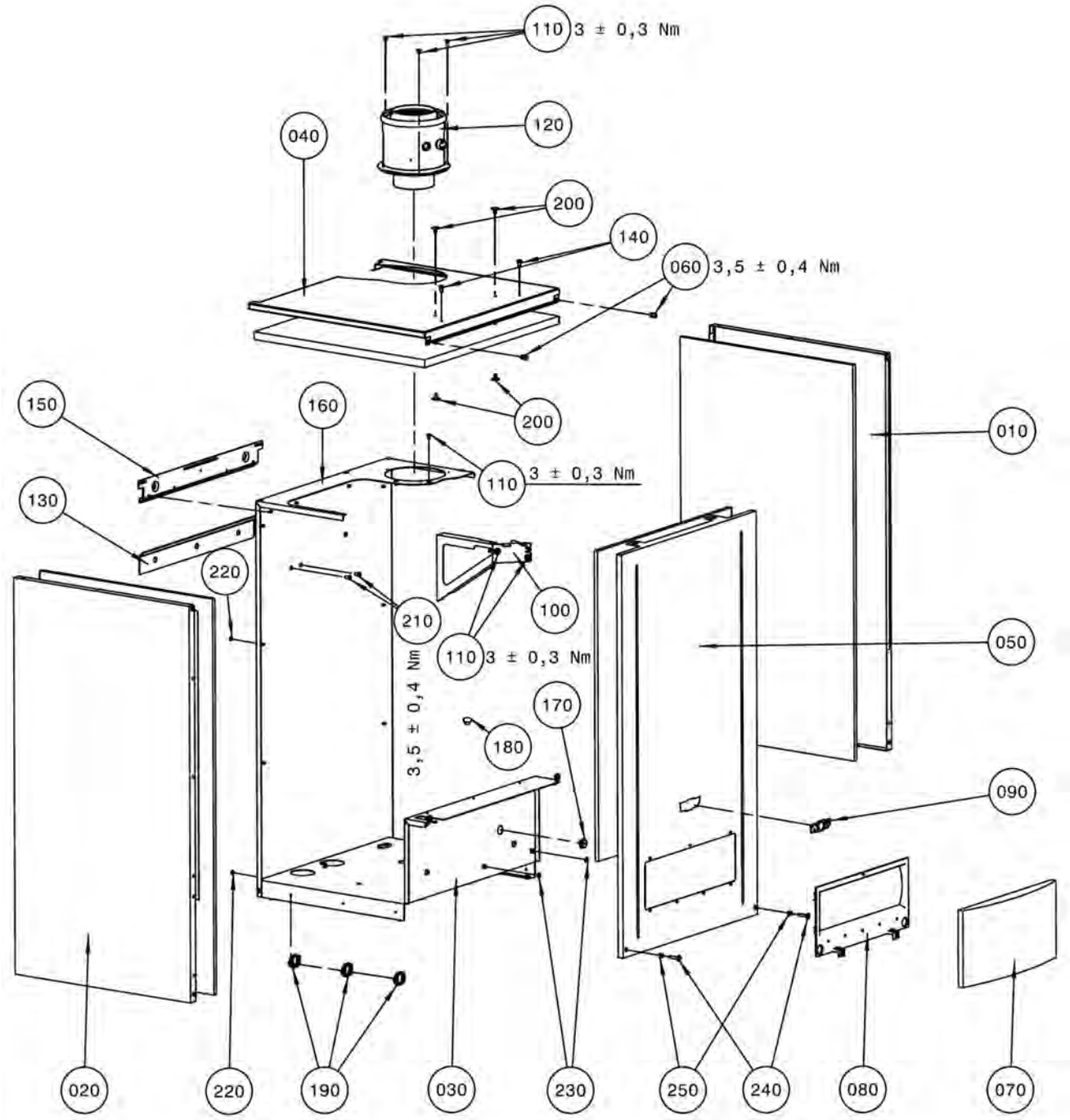

Comfort Line
Gasbrennwert-Heizthermen

CGB-75/100 ab Herstellnummer 0438 538994
ab Baujahr November 2008

Pos.	Benennung	Art.-Nr.	CGB-75/100 ab Nov. 2008	PG
10	Verkleidung rechts komplett	86 13 518	X	**39**
20	Verkleidung links komplett	86 13 520	X	**39**
30	Bodenblech	86 13 522	X	**42**
40	Verkleidung oben CGB 75/100 komplett	86 12 155	X	**36**
50	Frontverkleidung komplett	86 13 526	X	**42**
60	Linsenschraube mit Kreuzschlitz M6X10	34 50 941	X	**1**
70	Regelungsklappe	17 10 201	X	**14**
80	Rahmen für Regelungsklappe	17 10 227	X	**16**
90	Firmenschild Wolf geklebt	17 20 639	X	**7**
100	Chassis-Versteifung CGB 75/100	86 11 971	X	**15**
110	Blechschraube mit Scheibe 4,2x9,5	8188470259	X	**1**
120	Geräteanschluss Adapter DN110/160 inkl. Geräteanschluss Kragen	26 51 756	X	**38**
130	Wandhalter CGB 75-100 RAL 9016 (ersetzt Art.-Nr. 86 11 720)	86 11 961	X	**10**
140	Distanzhülse	34 80 092	X	**6**
150	Aufhängeprofil CGB 75/100	86 11 718	X	**12**
160	Rückwand komplett	86 12 881	X	**36**
170	Dichtungsmanschette geschlitzt D 22,5	39 00 014	X	**5**
180	Verschlussstopfen für Messöffnung (5St.) (ersetzt Art.-Nr. 17 20 100)	86 02 156	X	**5**
190	Kabelclip 28.7 x 25.1	17 30 445	X	**1**
200	Rastniete 19.1 x 12.4	17 30 446	X	**1**
210	Linsenschraube mit Innensechskant M6x12	34 90 145	X	**1**
220	Fächerscheibe	8710234564	X	**3**
230	Einhängebolzen kurz (Distanzring für Montage Systemplatte GB)	34 00 010	X	**3**
240	Flachkopfschraube M6x25, vernickelt	34 90 267	X	**1**
250	Haltering	34 00 102	X	**1**
	Schaumbanddichtung selbstklebend	37 20 103	X	**10**

Comfort Line
Gasbrennwert-Heizthermen

CGB-75/100 bis Herstellnummer 0438 538993
ab Baujahr Juli 2006 bis Okt. 2008

Brennkammer bis Okt. 2008 (Achtung: ab Bj. Nov. 2008 siehe folgende 4 Seiten)

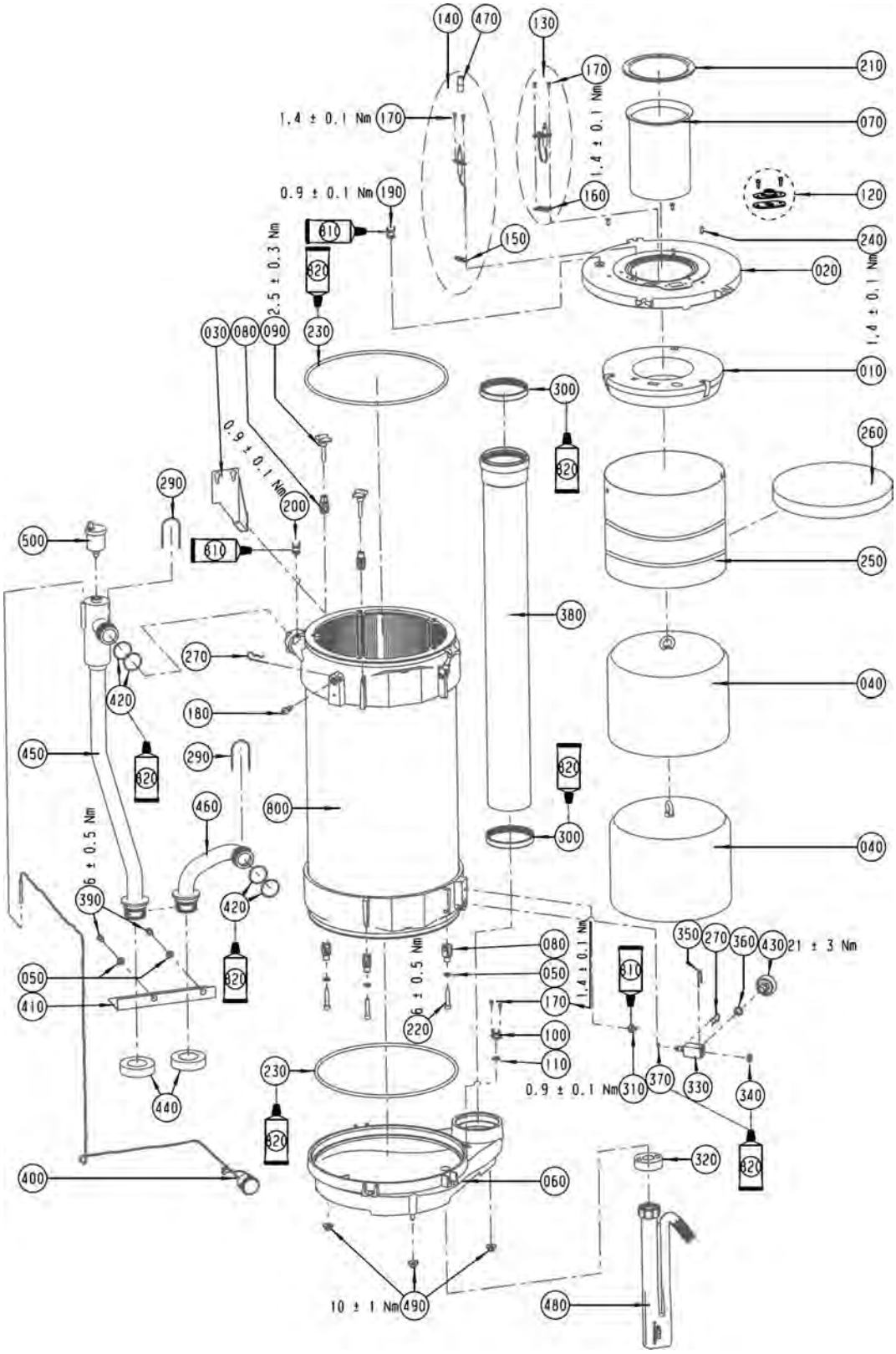

Comfort Line
Gasbrennwert-Heizthermen

CGB-75/100 bis Herstellnummer 0438 538993
ab Baujahr Juli 2006 bis Okt. 2008

Pos.	Benennung	Art.-Nr.	CGB-75/100 bis Okt. 2008	PG
10	Isolierung Brennkammerdeckel D280 (ersetzt Art.-Nr. 16 68 254)	86 12 006	X	**35**
20	Brennkammerdeckel D350	17 30 275	X	**44**
30	Transportsicherung BWT	86 11 841	X	**9**
40	Verdränger unten D280 komplett (ersetzt Art.-Nr. 26 51 087)	86 12 011	X	**28**
50	S c h e i b e	34 32 004	X	**1**
60	Kondensatwanne D 350	17 30 285	X	**52**
70	Gasbrenner 75-100 kW (ersetzt Art.-Nr. 28 00 640)	86 12 013	X	**53**
80	Gabelgelenk M8 mit Schnappfederbolzen	34 90 190	X	**5**
81	Schnappfederbolzen D8 für Gabelkopf M8	34 90 298	X	**3**
90	Kreuzgriffschraube M8x40	34 90 191	X	**6**
100	Abgastemperaturwächter 85°C (ersetzt Art.-Nr. 27 41 063)	86 03 058	X	**12**
110	Dichtung für Abgastemperaturwächter (ersetzt Art.-Nr. 39 03 040)	86 03 033	X	**19**
120	Schauglas (ersetzt Art.- Nr. 24 82 842)	87 51 589	X	**10**
130	Z ü n d e l e k t r o d e	86 12 425	X	**17**
140	Überwachungselektrode (ersetzt Art.-Nr. 27 96 267)	86 03 059	X	**13**
150	Dichtung Überwachungselektrode (5 Stück) (ersetzt Art.-Nr. 39 10 053)	86 11 176	X	**10**
160	Dichtung Zündelektrode gasgek. BK-D (ersetzt Art.-Nr. 39 10 052)	86 11 175	X	**10**
170	Zylinderschraube M4x8-1.4301	34 50 956	X	**1**
180	Vorlauffühler CGB/CGS/CGW/MGK/COB Rücklauffühler GU/GG-2/CGU-2/CGG-2 (ersetzt Art.-Nr. 86 01 886)	27 41 058	X	**24**
190	Temperaturwächter-Brennkammerdeckel 180°C (ersetzt Art.-Nr. 27 41 068)	86 10 011	X	**14**
200	Temperaturwächter Vorlauf (ersetzt Art.-Nr. 27 41 062)	86 03 038	X	**9**
210	Dichtung für Brenner (ersetzt Art.- Nr. 39 03 130)	86 02 527	X	**21**
220	Zylinderschraube DIN912-M8x40 verzinkt	34 90 220	X	**1**
230	O-Ring 320x7 (ersetzt Art.-Nr. 39 10 086)	86 12 014	X	**17**
240	Blechschraube 5x13	34 50 020	X	**2**
250	Verdränger oben D280 komplett (ersetzt Art.-Nr. 86 11 397)	86 12 012	X	**51**
260	Isolierung Verdränger oben D280	16 68 253	X	**20**
270	Federstecker für VL/RL-Fühler (ersetzt Art.-Nr. 34 00 041)	86 02 166	X	**12**
290	Steckklammer O-Ring-Anbindung BWT	34 90 194	X	**5**
300	Dichtung für Abgasrohr DN100 für Luft-/Abgasrohr DN 100/150 (ers. ArtNr 39 10 116)	86 12 016	X	**13**
310	Temperaturfühler Rücklauf (ersetzt Art.-Nr. 86 03 036)	27 41 061	X	**11**
320	Schaumstoffdichtung DN 65/26	39 10 111	X	**2**
330	Druckanschlussadapter (ersetzt Art.-Nr. 20 70 540)	86 12 034	X	**21**
340	Dichtung für Anschluss HKP (ersetzt Art.-Nr. 39 03 013)	86 03 050	X	**8**
350	Sicherungsklammer für Pumpe	34 79 936	X	**3**
360	Flachdichtung Set 20,5x13x2 (ersetzt Art.-Nr. 39 10 078)	87 51 241	X	**20**
370	O-Ring 8x2mm (5 Stück)	86 10 814	X	**11**
380	Abgasrohr DN 100	26 51 092	X	**17**
390	Zylinderschraube M8x12-8.8 verzinkt	34 90 253	X	**1**
400	Thermomanometer (ersetzt Art.- Nr. 86 12 035)	20 70 554	X	**18**
410	Zentrierblech Verrohrung	86 12 874	X	**21**
420	O-Ring 39,34 x 2,62 EPDM (ersetzt Art.-Nr. 39 10 114)	86 12 040	X	**10**
430	Druckwächter für Heizwasser (ersetzt Art.-Nr. 27 44 137)	87 51 201	X	**26**
440	Schaumstoffdichtung DN 80/45	39 10 110	X	**2**
450	Verrohrung Vorlauf CGB-75/100	20 70 513	X	**47**
460	Verrohrung Rücklauf CGB-75/100	20 70 514	X	**33**
470	Schutzschlauch für Überwachungselektrode	27 99 249	X	**1**
480	Siphon SH 230 inklusive Kondensatschlauch	86 11 035	X	**17**

Comfort Line
Gasbrennwert-Heizthermen

CGB-75/100 bis Herstellnummer 0438 538993
ab Baujahr Juli 2006 bis Okt. 2008

Pos.	Benennung	Art.-Nr.	CGB-75/100 bis Okt. 2008	PG
490	Sechskantmutter M8 mit Scheibe	34 24 006	X	**1**
500	Entlüftungsventil 6 bar	86 13 511	X	**13**
800	Brennkammer 75/100 KW	86 12 017	X	**97**
810	Wärmeleitpaste 250 Gramm Tube	35 00 105	X	**21**
810	Wärmeleitpaste 35 Gramm Tube	35 00 106	X	**11**
820	Silikonfett 10 Gramm-Tube (ersetzt Art.-Nr. 35 00 104)	86 02 264	X	**13**
	Ausziehwerkzeug für Verdränger D 280	24 83 129	X	**13**
	Heizkreispumpe PWM FH8 DN32 (ersetzt Art.-Nr. 20 70 430) . für Pumpengruppe 20 70 401	20 71 404	X	**70**
	Wartungsset CGB-75/100	86 12 865	X	**100**
	Siphon Dichtung	20 70 569	X	**9**
	Siphon Mutter G 1 1/4"	20 70 568	X	**9**
	Pumpengruppe Heizkreis CGB 75/100	20 70 401	X	**100**
	Isolierschale PG CGB-75/100	20 71 533	X	**27**

WOLF

Energiesparen und Klimaschutz serienmäßig

Systembeispiel Klinikum



Die Kompetenzmarke für Energiesparsysteme

Comfort Line
Gasbrennwert-Heizthermen

CGB-75/100 ab Herstellnummer 0438 538994
ab Bj. 11/08 - 01/11, ab Bj. 02/11- 02/13 (ab Herstellnr. 1021 663109) mit verlängertem HWWT

Brennkammer ab 11/08-02/13 (Achtung: bis Okt. 2008 siehe Vorderseite)

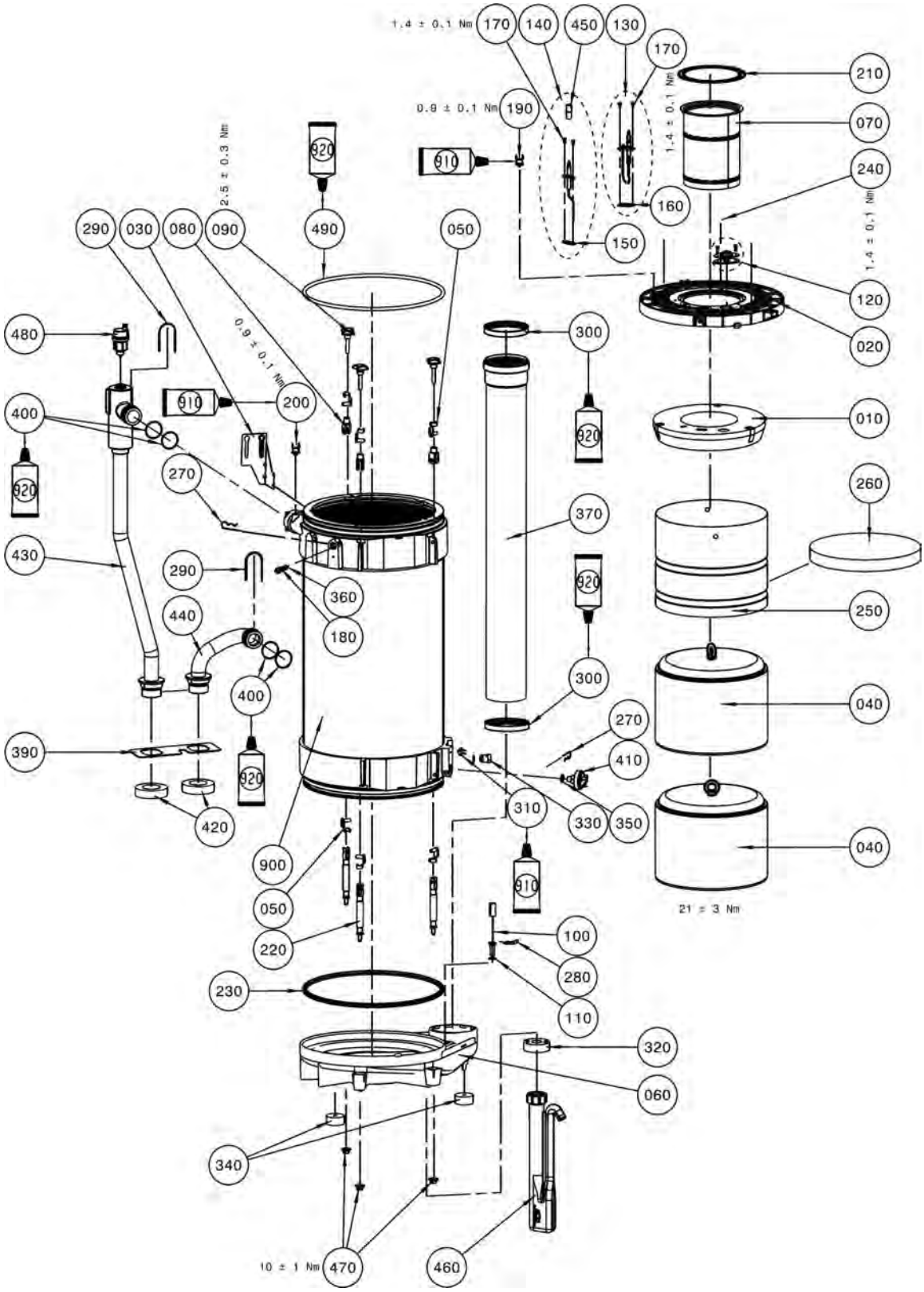

Comfort Line
Gasbrennwert-Heizthermen

CGB-75/100 ab Herstellnummer 0438 538994

ab Bj. 11/08 - 01/11, ab Bj. 02/11- 02/13 (ab Herstellnr. 1021 663109) mit verlängertem HWWT

Pos.	Benennung	Art.-Nr.	ab Bj. 11/08-01/11 bis 1021 663108	ab Bj. 02/11-02/13 ab 1021 663109	PG
10	Isolierung Brennkammerdeckel D280 (ersetzt Art.-Nr. 16 68 254)	86 12 006	X	X	**35**
20	Brennkammerdeckel D350	17 30 275	X	X	**44**
30	Transportsicherung BWT	86 11 841	X	X	**9**
40	Verdränger unten D280 komplett (ersetzt Art.-Nr. 26 51 087)	86 12 011	X	X	**28**
50	Schnappfederbolzen D8 für Gabelkopf M8	34 90 298	X	X	**3**
60	Kondensatwanne CGB-75/100 (ersetzt Art.-Nr. 89 05 654)	89 08 193	X	X	**36**
70	Gasbrenner 75-100 kW (ersetzt Art.-Nr. 28 00 640)	86 12 013	X	X	**53**
80	Gabelgelenk M8 mit Schnappfederbolzen	34 90 190	X	X	**5**
90	Kreuzgriffschraube M8x40	34 90 191	X	X	**6**
100	Abgastemperaturwächter 95°C	89 05 922	X	X	**12**
110	Dichtung für Abgastemperaturwächter (ersetzt Art.-Nr. 39 03 040)	86 03 033	X	X	**19**
120	Schauglas (ersetzt Art.- Nr. 24 82 842)	87 51 589	X	X	**10**
130	Zündelektrode	86 12 425	X	X	**17**
140	Überwachungselektrode (ersetzt Art.-Nr. 27 96 267)	86 03 059	X	X	**13**
150	Dichtung Überwachungselektrode (5 Stück) (ersetzt Art.-Nr. 39 10 053)	86 11 176	X	X	**10**
160	Dichtung Zündelektrode gasgek. BK-D (ersetzt Art.-Nr. 39 10 052)	86 11 175	X	X	**10**
170	Zylinderschraube M4x8-1.4301	34 50 956	X	X	**1**
180	Vorlauffühler CGB/CGS/CGW/MGK/COB Rücklauffühler GU/GG-2/CGU-2/CGG-2 (ersetzt Art.-Nr. 86 01 886)	27 41 058	X	X	**24**
190	Temperaturwächter-Brennkammerdeckel 180°C (ersetzt Art.-Nr. 27 41 068)	86 10 011	X	X	**14**
200	Temperaturwächter Vorlauf (ersetzt Art.-Nr. 27 41 062)	86 03 038	X	X	**9**
210	Dichtung für Brenner (ersetzt Art.- Nr. 39 03 130)	86 02 527	X	X	**21**
220	Abstützung mit Gabelkopf	34 90 290	X	X	**12**
230	Dichtring 345 x 9,5 Doppell. (ersetzt Art.-Nr. 39 10 185)	89 05 663	X	X	**13**
240	Blechschraube 5x13	34 50 020	X	X	**2**
250	Verdränger oben D280 komplett (ersetzt Art.-Nr. 86 11 397)	86 12 012	X	X	**51**
260	Isolierung Verdränger oben D280	16 68 253	X	X	**20**
270	Federstecker für VL/RL-Fühler (ersetzt Art.-Nr. 34 00 041)	86 02 166	X	X	**12**
280	Befestigungsfeder 30x30x0,75 für STB	34 90 295	X	X	**3**
290	Steckklammer O-Ring-Anbindung BWT	34 90 194	X	X	**5**
300	Dichtung für Abgasrohr DN100 für Luft-/Abgasrohr DN 100/150 (ers. ArtNr 39 10 116)	86 12 016	X	X	**13**
310	Temperaturfühler Rücklauf (ersetzt Art.-Nr. 86 03 036)	27 41 061	X	X	**11**
320	Schaumstoffdichtung DN 65/26	39 10 111	X	X	**2**
330	Druckanschlussadapter	86 13 546	X	X	**21**
340	Schaumstoffdichtung Kondensatwanne CGB	39 10 205	X	X	**3**
350	Flachdichtung Set 20,5x13x2 (ersetzt Art.-Nr. 39 10 078)	87 51 241	X	X	**20**
360	O-Ring 8x2mm (5 Stück)	86 10 814	X	X	**11**
370	Abgasrohr DN 100	26 51 092	X	X	**17**
390	Halteblech Vor-/Rücklauf CGB-75/100	86 12 811	X	X	**4**
400	O-Ring 39,34 x 2,62 EPDM (ersetzt Art.-Nr. 39 10 114)	86 12 040	X	X	**10**
410	Druckwächter für Heizwasser (ersetzt Art.-Nr. 27 44 137)	87 51 201	X	X	**26**
420	Schaumstoffdichtung DN 80/45	39 10 110	X	X	**2**
430	Verrohrung Vorlauf CGB-75/100	20 70 513	X		**47**
430	Verrohrung Vorlauf CGB-75/100 L777	20 71 460		X	**47**
440	Verrohrung Rücklauf CGB-75/100	20 70 514	X	X	**33**
450	Schutzschlauch für Überwachungselektrode	27 99 249	X	X	**1**
460	Siphon SH 230 inklusive Kondensatschlauch	86 11 035	X	X	**17**
470	Sechskantmutter M8 mit Scheibe	34 24 006	X	X	**1**

Comfort Line
Gasbrennwert-Heizthermen

CGB-75/100 ab Herstellnummer 0438 538994

ab Bj. 11/08 - 01/11, ab Bj. 02/11- 02/13 (ab Herstellnr. 1021 663109) mit verlängertem HWWT

Pos.	Benennung	Art.-Nr.	ab Bj. 11/08-01/11 bis 1021 663108	ab Bj. 02/11-02/13 ab 1021 663109	PG
480	Entlüftungsventil 6 bar	86 13 511	X	X	**13**
490	O-Ring 320 x 8 VMQ (ersetzt Art.-Nr. 39 10 170)	89 05 729	X	X	**10**
	Brennkammer 75/100 KW	86 12 017	X		**97**
	Brennkammer 75/100 KW L710	86 13 713		X	**96**
	Wärmeleitpaste 250 Gramm Tube	35 00 105	X	X	**21**
	Wärmeleitpaste 35 Gramm Tube	35 00 106	X	X	**11**
	Silikonfett 10 Gramm-Tube (ersetzt Art.-Nr. 35 00 104)	86 02 264	X	X	**13**
	Ausziehwerkzeug für Verdränger D 280	24 83 129	X	X	**13**
	Heizkreispumpe PWM FH8 DN32 (ersetzt Art.-Nr. 20 70 430) . für Pumpengruppe 20 70 401	20 71 404	X	X	**70**
	Wartungsset CGB-75/100	86 12 865	X	X	**100**
	Siphon Dichtung	20 70 569	X	X	**9**
	Siphon Mutter G 1 1/4"	20 70 568	X	X	**9**
	Pumpengruppe Heizkreis CGB 75/100	20 70 401	X		**100**
	Isolierschale PG CGB-75/100	20 71 533	X		**27**

Solartechnik 01_10_2c_Doku_Solartechnik_1/04 18.11.13 14:39 Seite 1

WOLF

Energiesparen und Klimaschutz serienmäßig

Wolf Solartechnik



Comfort Line
Gasbrennwert-Heizthermen

CGB-75/100 ab Herstellnummer 1123 051258
ab Baujahr März 2013

Brennkammer ab Bj. März 2013 (Achtung: 11.08-02.13 siehe Vorderseite)

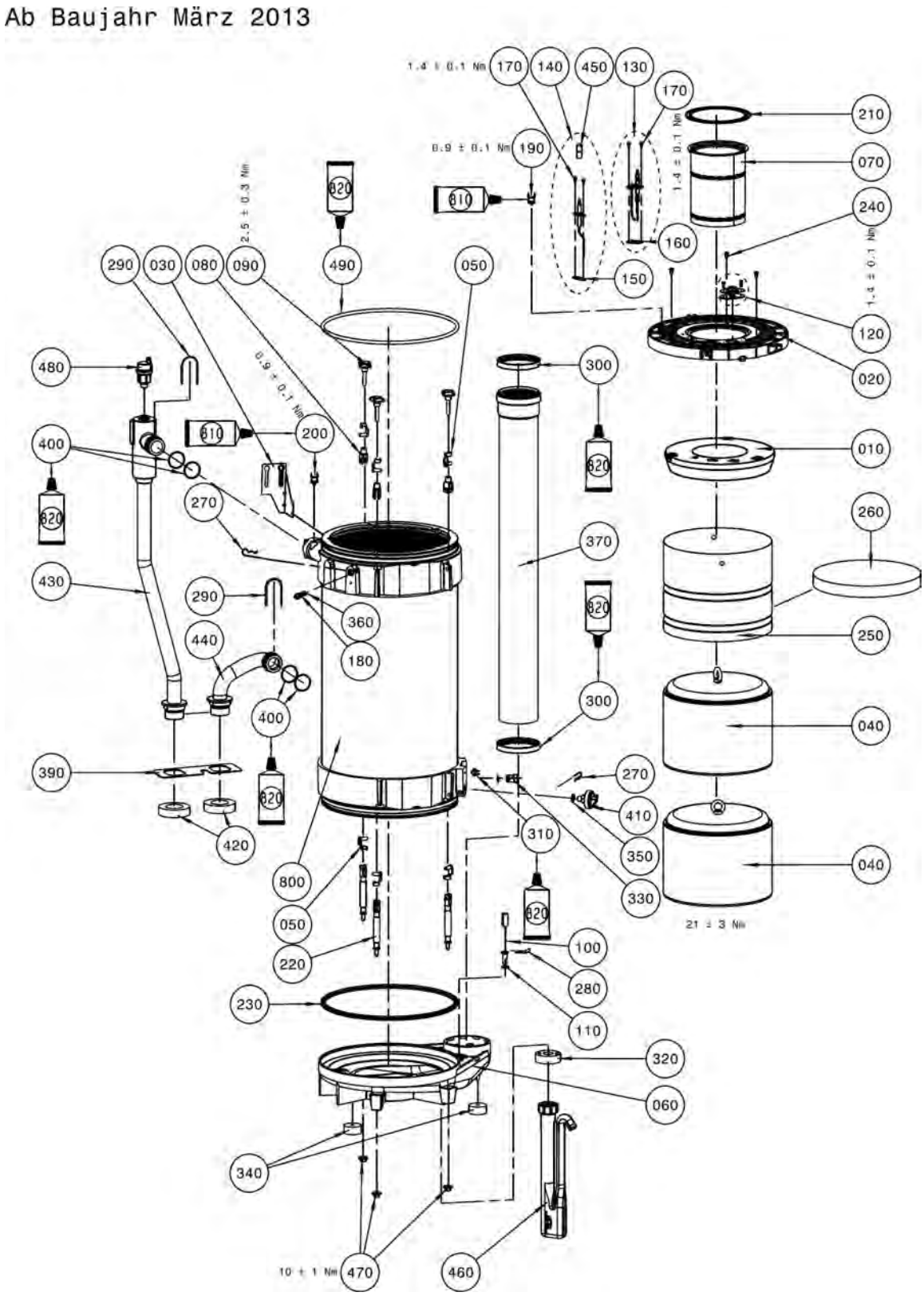

Comfort Line
Gasbrennwert-Heizthermen

CGB-75/100 ab Herstellnummer 1123 051258
ab Baujahr März 2013

Pos.	Benennung	Art.-Nr.	ab Bj. März 2013 ab 1123 051258	PG
10	Isolierung Brennkammerdeckel D280 (ersetzt Art.-Nr. 16 68 254)	86 12 006	X	**35**
20	Brennkammerdeckel D350	17 30 275	X	**44**
30	Transportsicherung BWT	86 11 841	X	**9**
40	Verdränger unten D280 komplett (ersetzt Art.-Nr. 26 51 087)	86 12 011	X	**28**
50	Schnappfederbolzen D8 für Gabelkopf M8	34 90 298	X	**3**
60	Kondensatwanne CGB-75/100 (ersetzt Art.-Nr. 89 05 654)	89 08 193	X	**36**
70	Gasbrenner 75-100 kW (ersetzt Art.-Nr. 28 00 640)	86 12 013	X	**53**
80	Gabelgelenk M8 mit Schnappfederbolzen	34 90 190	X	**5**
90	Kreuzgriffschraube M8x40	34 90 191	X	**6**
100	Abgastemperaturwächter 95°C	89 05 922	X	**12**
110	Dichtung für Abgastemperaturwächter (ersetzt Art.-Nr. 39 03 040)	86 03 033	X	**19**
120	Schauglas (ersetzt Art.- Nr. 24 82 842)	87 51 589	X	**10**
130	Zündelektrode	86 12 425	X	**17**
140	Überwachungselektrode (ersetzt Art.-Nr. 27 96 267)	86 03 059	X	**13**
150	Dichtung Überwachungselektrode (5 Stück) (ersetzt Art.-Nr. 39 10 053)	86 11 176	X	**10**
160	Dichtung Zündelektrode gasgek. BK-D (ersetzt Art.-Nr. 39 10 052)	86 11 175	X	**10**
170	Zylinderschraube M4x8-1.4301	34 50 956	X	**1**
180	Vorlauffühler CGB/CGS/CGW/MGK/COB Rücklauffühler GU/GG-2/CGU-2/CGG-2 (ersetzt Art.-Nr. 86 01 886)	27 41 058	X	**24**
190	Temperaturwächter-Brennkammerdeckel 180°C (ersetzt Art.-Nr. 27 41 068)	86 10 011	X	**14**
200	Temperaturwächter Vorlauf (ersetzt Art.-Nr. 27 41 062)	86 03 038	X	**9**
210	Dichtung für Brenner (ersetzt Art.- Nr. 39 03 130)	86 02 527	X	**21**
220	Abstützung mit Gabelkopf	34 90 290	X	**12**
230	Dichtring 345 x 9,5 Doppell. (ersetzt Art.-Nr. 39 10 185)	89 05 663	X	**13**
240	Blechschraube 5x13	34 50 020	X	**2**
250	Verdränger oben D280 komplett (ersetzt Art.-Nr. 86 11 397)	86 12 012	X	**51**
260	Isolierung Verdränger oben D280	16 68 253	X	**20**
270	Federstecker für VL/RL-Fühler (ersetzt Art.-Nr. 34 00 041)	86 02 166	X	**12**
280	Befestigungsfeder 30x30x0,75 für STB	34 90 295	X	**3**
290	Steckklammer O-Ring-Anbindung BWT	34 90 194	X	**5**
300	Dichtung für Abgasrohr DN100 für Luft-/Abgasrohr DN 100/150 (ers. ArtNr 39 10 116)	86 12 016	X	**13**
310	Temperaturfühler Rücklauf (ersetzt Art.-Nr. 86 03 036)	27 41 061	X	**11**
320	Schaumstoffdichtung DN 65/26	39 10 111	X	**2**
330	Stopfen Verschluss Brennkamm. Unterteil	20 71 598	X	**7**
340	Schaumstoffdichtung Kondensatwanne CGB	39 10 205	X	**3**
350	Flachdichtung Set 20,5x13x2 (ersetzt Art.-Nr. 39 10 078)	87 51 241	X	**20**
360	O-Ring 8x2mm (5 Stück)	86 10 814	X	**11**
370	Abgasrohr DN 100	26 51 092	X	**17**
390	Halteblech Vor-/Rücklauf CGB-75/100	86 12 811	X	**4**
400	O-Ring 39,34 x 2,62 EPDM (ersetzt Art.-Nr. 39 10 114)	86 12 040	X	**10**
410	Druckwächter für Heizwasser (ersetzt Art.-Nr. 27 44 137)	87 51 201	X	**26**
420	Schaumstoffdichtung DN 80/45	39 10 110	X	**2**
430	Verrohrung Vorlauf CGB-75/100 L777	20 71 460	X	**47**
440	Verrohrung Rücklauf CGB-75/100	20 70 514	X	**33**
450	Schutzschlauch für Überwachungselektrode	27 99 249	X	**1**
460	Siphon SH 230 inklusive Kondensatschlauch	86 11 035	X	**17**
470	Sechskantmutter M8 mit Scheibe	34 24 006	X	**1**
480	Entlüftungsventil 6 bar	86 13 511	X	**13**
490	O-Ring 320 x 8 VMQ (ersetzt Art.-Nr. 39 10 170)	89 05 729	X	**10**

Comfort Line
Gasbrennwert-Heizthermen

CGB-75/100 ab Herstellnummer 1123 051258
ab Baujahr März 2013

Pos.	Benennung	Art.-Nr.	ab Bj. März 2013 ab 1123 051258	PG
800	Brennkammer 75/100 KW L710	86 13 713	X	**96**
810	Wärmeleitpaste 250 Gramm Tube	35 00 105	X	**21**
810	Wärmeleitpaste 35 Gramm Tube	35 00 106	X	**11**
820	Silikonfett 10 Gramm-Tube (ersetzt Art.-Nr. 35 00 104)	86 02 264	X	**13**
	Ausziehwerkzeug für Verdränger D 280	24 83 129	X	**13**
	Heizkreispumpe PWM FH8 DN32 (ersetzt Art.-Nr. 20 70 430) . für Pumpengruppe 2070401	20 71 404	X	**70**
	Wartungsset CGB-75/100	86 12 865	X	**100**
	Siphon Dichtung	20 70 569	X	**9**
	Siphon Mutter G 1 1/4"	20 70 568	X	**9**

WOLF

Energiesparen und Klimaschutz serienmäßig

Systembeispiel Einfamilienhaus

Wolf Sonnenheizung - alles aus einer Hand

Systemkomponenten:

- Gasbrennwert-Wandgerät CGB-2
- Schichtenspeicher BSP
- Flachkollektor TopSon F3-1
- Comfort-Wohnungs-Lüftung CWL Excellent



Die Kompetenzmarke für Energiesparsysteme

Comfort Line
Gasbrennwert-Heizthermen

CGB-75, CGB-100

ab Bj. 11/08 - 01/11, ab Bj. 02/11 (ab Herstellnr. 1021 663109) mit verlängertem HWWT

Gas-Luft-Verbund

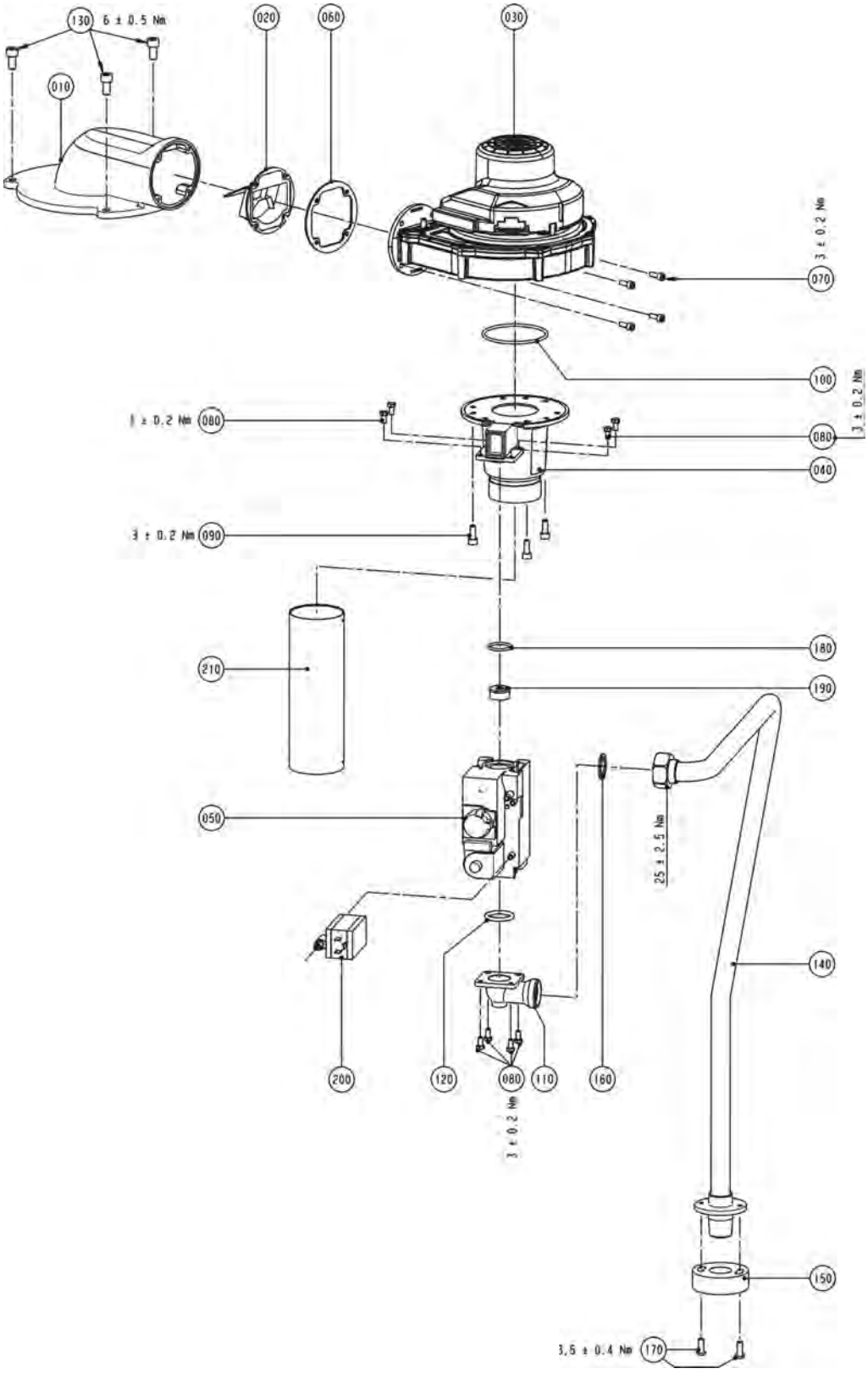

Comfort Line
Gasbrennwert-Heizthermen

CGB-75, CGB-100

ab Bj. 11/08 - 01/11, ab Bj. 02/11 (ab Herstellnr. 1021 663109) mit verlängertem HWWT

Pos.	Benennung	Art.-Nr.	CGB-75/100 ab Bj. 07/06-01/11	CGB-75/100 ab Bj. Feb. 2011	PG
10	Zwischenstück Venti-Brennkammer BWT	17 30 770	X	X	**12**
20	Rückstromverhinderer D78 (ersetzt Art.- Nr. 86 12 009)	17 30 273	X	X	**16**
30	Gebläse RG148 Boost (ersetzt Art.- Nr. 86 12 010)	21 36 956	X	X	**64**
40	Mischkammer 75-100 KW (ersetzt Art.- Nr. 86 12 007)	17 30 270	X	X	**35**
50	Gaskombiventil für Erdgas VR4615 VB1006B (ersetzt Art.-Nr. 87 51 377)	27 44 247	X	X	**56**
50	Gaskombiventil für Flüssiggas VR4625VA1002B	27 44 621	X	X	**56**
60	Dichtung D85 (ersetzt Art.-Nr. 39 10 098)	86 12 008	X	X	**8**
70	Zylinderschraube M5x14	34 90 179	X	X	**1**
80	Sechskantschraube M5x10-8.8	34 10 039	X	X	**1**
90	Zylinderschraube (Edelstahl) M6x16	34 50 914	X	X	**1**
100	O-Ring 70x3 (ersetzt Art.-Nr. 39 10 109)	86 12 015	X	X	**5**
110	Anschlussflansch GKV 1"	20 70 565	X	X	**13**
120	O-Ring für GaskombiV. D 34x26x4(10St.) (ersetzt Art.-Nr. 39 03 010, 87 50 014)	86 02 163	X	X	**15**
130	Zylinderschraube DIN912-M8x16-8.8 verz.	34 90 150	X	X	**1**
140	Verrohrung Gaseintritt-GKV L 612,3	20 71 406	X		**28**
140	Verrohrung Gaseintritt-GKV L 642,3	20 71 455		X	**28**
150	Schaumstoffdichtung DN 65/26	39 10 111	X	X	**2**
160	Dichtung Gasverrohrung GKV 1" (ersetzt Art.-Nr. 39 10 125)	86 12 051	X	X	**13**
170	Linsenschraube mit Innensechskant M6x12	34 90 145	X	X	**1**
180	O-Ring Dichtung 23,47x2,62	39 10 126	X	X	**2**
190	Gasdrosselblende Flüssiggas D 6,7	17 30 640	X		**12**
200	Gasdruckwächter (Set)f. VR 4615 VB1006B (ersetzt Art.-Nr. 27 44 376)	86 12 071	X	X	**100**
210	Ansaugrohr DN 63	34 90 254	X	X	**9**
	Umrüstset Flüssiggas für CGB-75/100	86 12 714	X	X	**58**
	Umrüstsatz Flüssiggas auf Erdgas CGB-75/100	86 12 863	X	X	**46**
	Umrüstsatz Erdgas LL auf E (und umgekehrt) CGB 75/100	86 10 471	X	X	**17**

Comfort Line
Gasbrennwert-Heizthermen

CGB-75/100 bis Herstellnummer 0438 538993
ab Baujahr Juli 2006 bis Okt. 2008

Regelung bis Okt. 2008 (Achtung: ab Bj. Nov. 2008 siehe folgende 4 Seiten)

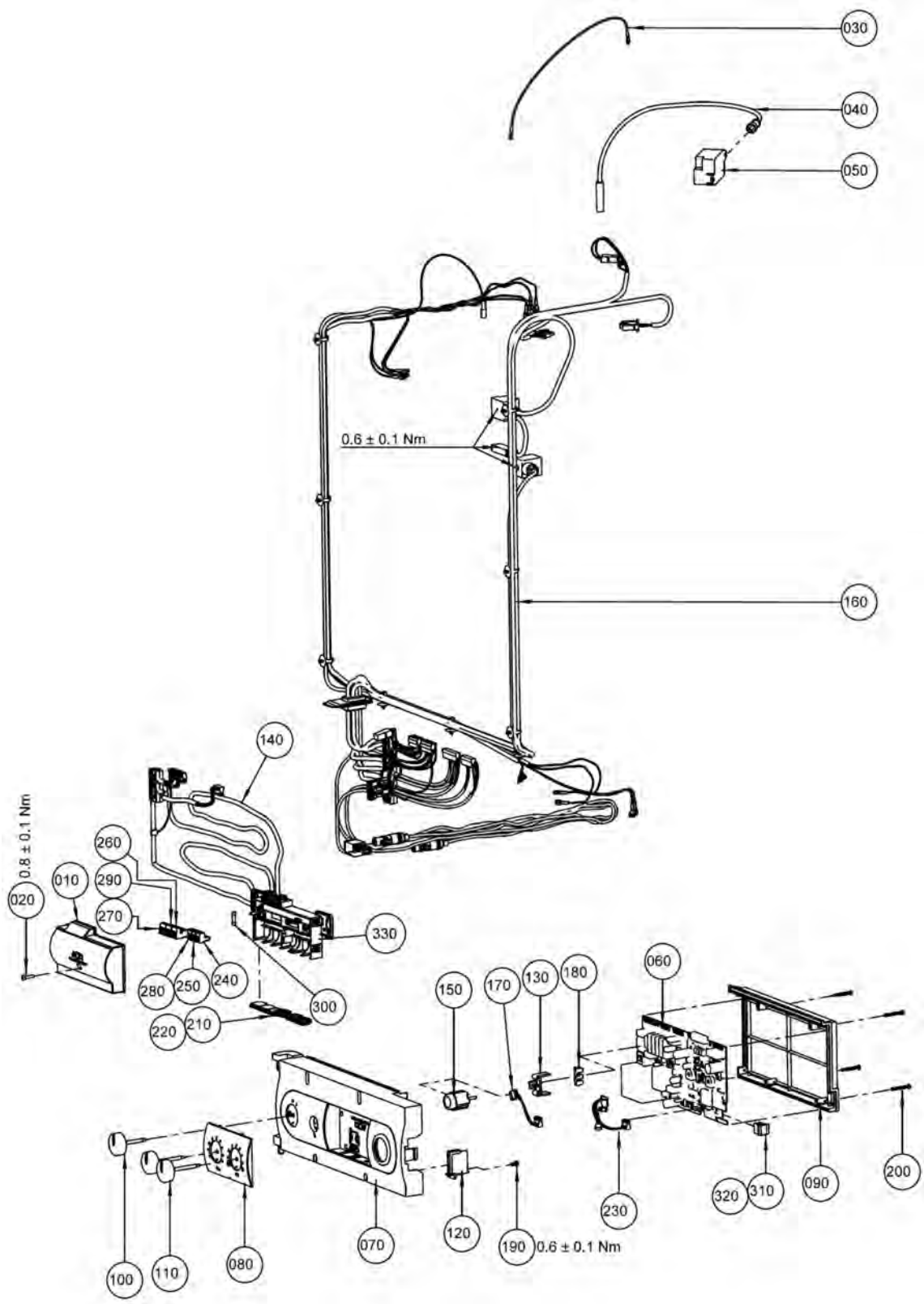

Comfort Line
Gasbrennwert-Heizthermen

CGB-75/100 bis Herstellnummer 0438 538993
ab Baujahr Juli 2006 bis Okt. 2008

Pos.	Benennung	Art.-Nr.	CGB-75/100 bis Okt. 2008	PG
10	Anschlusskasten Oberteil GBR	17 30 246	X	**5**
20	Schraube 4x16	34 51 005	X	**3**
30	Erdungsverbindungsleitung CGB-35/50	86 11 295	X	**2**
40	Zündleitung 350mm (ersetzt Art.-Nr. 27 44 127)	86 11 195	X	**11**
50	Zündtrafo (ersetzt Art.-Nr. 86 02 259)	27 95 502	X	**18**
60	Regelungsplatine (ersetzt Art.- Nr. 86 03 039)	27 99 250	X	**54**
70	Regelungsgehäuse	17 10 205	X	**14**
80	Fronteinsatz Regelungsgehäuse	17 10 206	X	**6**
90	Regelungsgehäuse-Deckel	17 10 207	X	**9**
100	Drehknopf Netzschalter	17 10 215	X	**3**
110	Drehknopf Temperaturwähler	17 10 216	X	**3**
120	Deckel für Parameterstecker	17 10 218	X	**3**
130	Halter für Erdungsverbinder	17 10 221	X	**3**
140	Kabelsatz extern . (incl. Pos. 010;020;140;210;220;240; 250;260;270;280;290;300)	27 44 393	X	**29**
150	Entstörungstaste (ersetzt Art.-Nr. 27 41 064)	86 03 037	X	**13**
160	Kabelsatz intern	27 44 309	X	**37**
170	Kabel für LED	27 99 247	X	**5**
180	Schutzleiter-Verbinder 6-polig	27 99 115	X	**3**
190	Plastofastschraube 4x8	34 51 010	X	**1**
200	Plastofastschraube 3,5x30	34 51 011	X	**1**
210	Anschlusskabel Einlegeteil M16 offen	17 30 252	X	**1**
220	Anschlusskabel Einlegeteil M16 geschlossen	17 30 253	X	**1**
230	Platine mit Buchsenleiste	27 44 131	X	**10**
240	Gegenstecker 2-polig grau Außenfühler	27 94 061	X	**9**
250	Gegenstecker 2-polig grün	27 94 066	X	**9**
260	Gegenstecker 3-polig weiß ebus	27 94 071	X	**9**
270	Gegenstecker 3-polig blau ebus	27 94 073	X	**9**
280	Gegenstecker 2-polig gelb	27 44 332	X	**9**
290	Gegenstecker 3-polig grau ebus	27 94 069	X	**9**
300	Sicherungsset 5A (ersetzt Art.-Nr. 27 72 150)	87 51 221	X	**18**
310	Parameterstecker 75 KW (ersetzt Art.-Nr. 86 12 039) nur bei CGB-75	27 44 321	X	**17**
320	Parameterstecker 100 KW (ersetzt Art.-Nr. 86 12 038) nur bei CGB-100	27 44 320	X	**17**
330	Anschlusskasten UT GBR inklusive Wandhalter	17 30 641	X	**6**
	Regelung CGB 75/100	27 44 308	X	**68**
	Funkaußenfühler drahtlos	27 44 081	X	**100**
	Analoge Funkfernbedienung	27 44 200	X	**100**
	Batterie Lithium 1/2 AA 3,6V	27 44 645	X	**16**
	Empfänger für Funkaußenfühler und analoge Funkfernbedienung (inklusive DCF-Funkuhr)	27 44 209	X	**100**

Comfort Line
Gasbrennwert-Heizthermen

CGB-75/100 ab Herstellnummer 0438 538994
ab Baujahr November 2008

Regelung ab Nov. 2008 (Achtung: bis Okt. 2008 siehe Vorderseite)

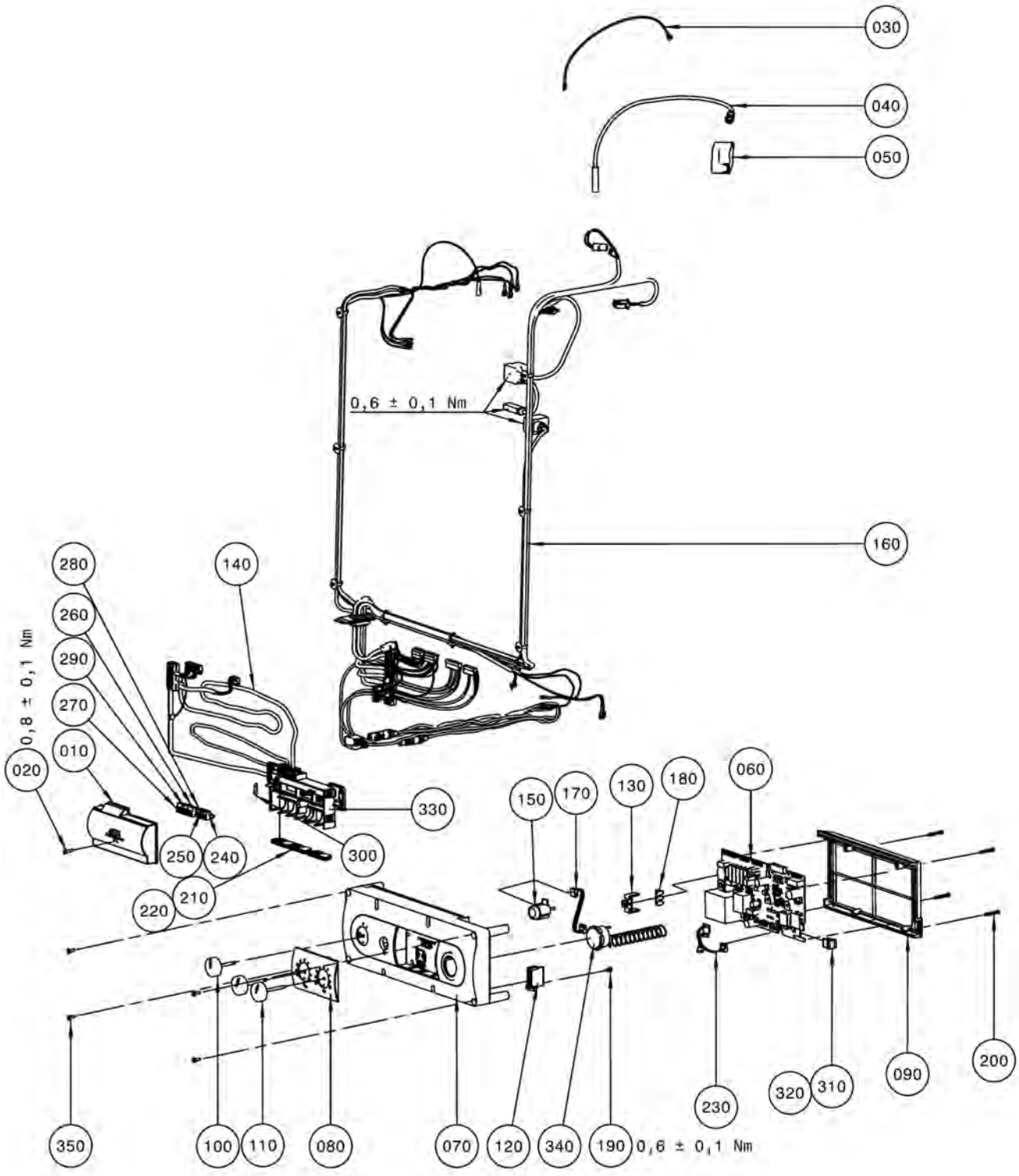

Comfort Line
Gasbrennwert-Heizthermen

CGB-75/100 ab Herstellnummer 0438 538994
ab Baujahr November 2008

Pos.	Benennung	Art.-Nr.	CGB-75/100 ab Nov. 2008	PG
10	Anschlusskasten Oberteil GBR	17 30 246	X	**5**
20	Schraube 4x16	34 51 005	X	**3**
30	Erdungsverbindungsleitung CGB-35/50	86 11 295	X	**2**
40	Zündleitung 350mm (ersetzt Art.-Nr. 27 44 127)	86 11 195	X	**11**
50	Zündtrafo (ersetzt Art.-Nr. 86 02 259)	27 95 502	X	**18**
60	Regelungsplatine (ersetzt Art.- Nr. 86 03 039)	27 99 250	X	**54**
70	Regelungsgehäuse weiß	17 30 882	X	**14**
80	Fronteinsatz Regelungsgehäuse	17 10 206	X	**6**
90	Regelungsgehäuse-Deckel	17 10 207	X	**9**
100	Drehknopf Netzschalter	17 10 215	X	**3**
110	Drehknopf Temperaturwähler	17 10 216	X	**3**
120	Deckel für Parameterstecker	17 10 218	X	**3**
130	Halter für Erdungsverbinder	17 10 221	X	**3**
140	Kabelsatz extern . (incl. Pos. 010;020;140;210;220;240; 250;260;270;280;290;300)	27 44 393	X	**29**
150	Entstörungstaste (ersetzt Art.-Nr. 27 41 064)	86 03 037	X	**13**
160	Kabelsatz intern	27 44 309	X	**37**
170	Kabel für LED	27 99 247	X	**5**
180	Schutzleiter-Verbinder 6-polig	27 99 115	X	**3**
190	Plastofastschraube 4x8	34 51 010	X	**1**
200	Plastofastschraube 3,5x30	34 51 011	X	**1**
210	Anschlusskabel Einlegeteil M16 offen	17 30 252	X	**1**
220	Anschlusskabel Einlegeteil M16 geschlossen	17 30 253	X	**1**
230	Platine mit Buchsenleiste	27 44 131	X	**10**
240	Gegenstecker 2-polig grau Außenfühler	27 94 061	X	**9**
250	Gegenstecker 2-polig grün	27 94 066	X	**9**
260	Gegenstecker 3-polig weiß ebus	27 94 071	X	**9**
270	Gegenstecker 3-polig blau ebus	27 94 073	X	**9**
280	Gegenstecker 2-polig gelb	27 44 332	X	**9**
290	Gegenstecker 3-polig grau ebus	27 94 069	X	**9**
300	Sicherungsset 5A (ersetzt Art.-Nr. 27 72 150)	87 51 221	X	**18**
310	Parameterstecker 75 KW (ersetzt Art.-Nr. 86 12 039) nur bei CGB-75	27 44 321	X	**17**
320	Parameterstecker 100 KW (ersetzt Art.-Nr. 86 12 038) nur bei CGB-100	27 44 320	X	**17**
330	Anschlusskasten UT GBR inklusive Wandhalter	17 30 641	X	**6**
340	Thermomanometer (ersetzt Art.- Nr. 86 12 035)	20 70 554	X	**18**
350	Blechschraube DIN7982-ST4,2x16-C-H2	34 90 307	X	**1**
	Regelung	27 44 660	X	**60**
	Funkaußenfühler drahtlos	27 44 081	X	**100**
	Analoge Funkfernbedienung	27 44 200	X	**100**
	Batterie Lithium 1/2 AA 3,6V	27 44 645	X	**16**
	Empfänger für Funkaußenfühler und analoge Funkfernbedienung (inklusive DCF-Funkuhr)	27 44 209	X	**100**

Gasheizwertthermen, raumluftabhängig
Heizthermen, Kombithermen

GU-E-18, GU-E-24, GU-EK-18, GU-EK-24
ab Baujahr April 1994 bis Juni 1999

GU-E-18, GU-E-24, GU-EK-18, GU-EK-24

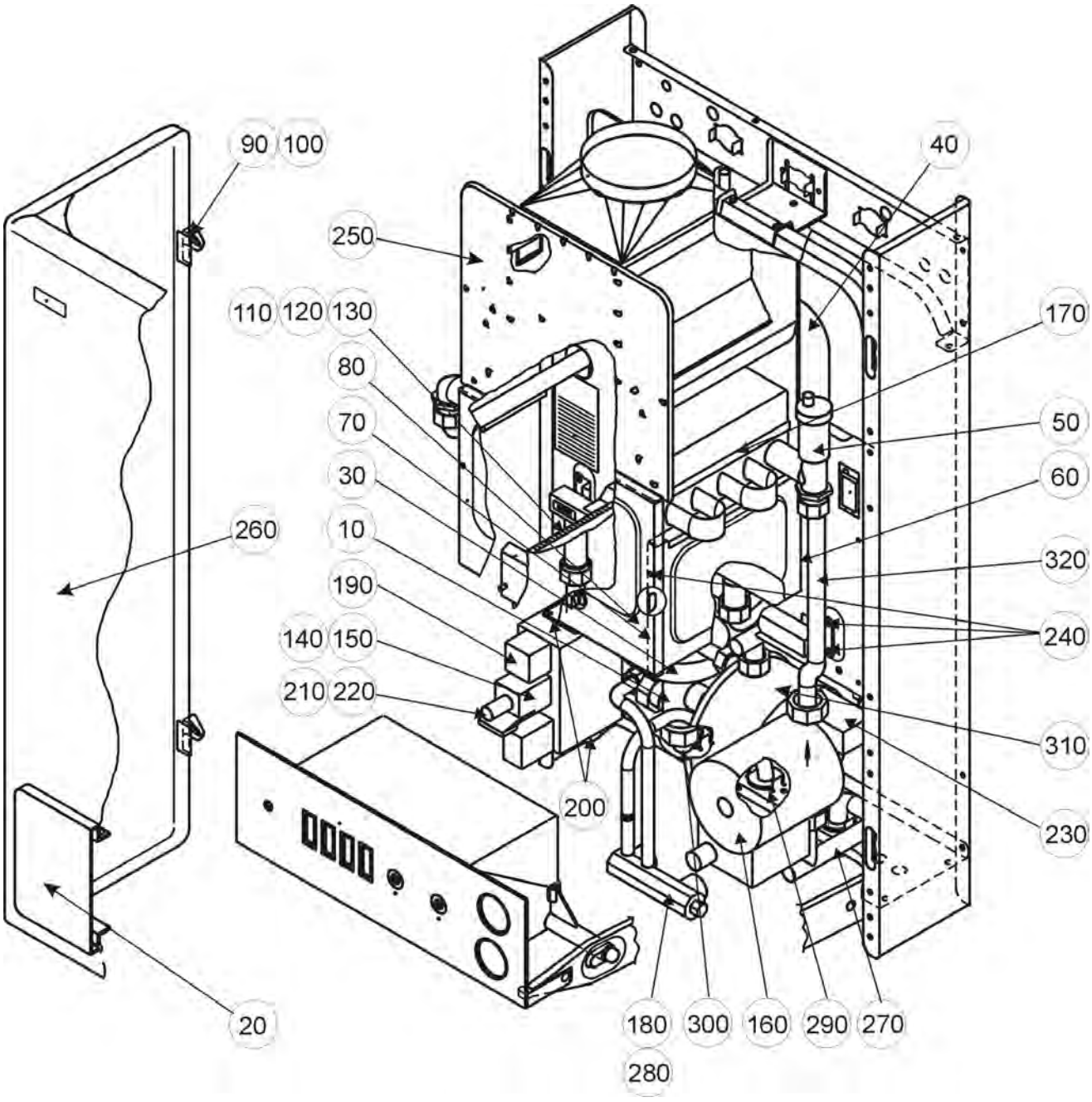

Gasheizwertthermen, raumluftabhängig
Heizthermen, Kombithermen

GU-E-18, GU-E-24, GU-EK-18, GU-EK-24

ab Baujahr April 1994 bis Juni 1999

Pos.	Benennung	Art.-Nr.	GU-E-18	GU-E-24	GU-EK-18	GU-EK-24	PG
10	Antrieb für 3-Wege-Umschaltventil elektrisch	27 99 205	X	X			34
20	Rahmen für Regelungsklappe	17 10 227	X	X	X	X	16
25	Regelungsklappe	17 10 201	X	X	X	X	14
30	3-Wege-Umschaltventil elektrisch SW	27 99 202	X	X			38
30	3-Wege-Umschaltventil mit Wassermengenregelung 18 kW (ersetzt Art.-Nr. 86 01 921)	27 99 200			X		38
30	3-Wege-Umschaltventil mit Wassermengenregelung 24 kW (ersetzt Art.-Nr. 86 01 922)	27 99 201				X	38
40	Ausdehnungsgefäß (12 Liter)	20 20 000	X	X	X	X	37
50	Automatisches Entlüftungsventil 1/2" (ersetzt Art.-Nr. 20 11 001)	86 01 870	X	X	X	X	13
60	Brennkammerisolierung Rückwand	16 21 018	X		X		11
60	Brennkammerisolierung Rückwand	16 21 024		X		X	13
70	Brennkammerisolierung Seitenwand	16 20 024	X	X	X	X	8
80	Brennkammerisolierung Vorderwand	16 22 018	X		X		11
80	Brennkammerisolierung Vorderwand	16 22 024		X		X	13
90	Einhängeklammer links für Verkleidung	34 79 950	X	X	X	X	5
100	Einhängeklammer rechts für Verkleidung	34 79 951	X	X	X	X	5
110	Gasbrenner Erdgas E (inkl. Düse D 1,25)	28 00 001	X		X		38
110	Gasbrenner Erdgas E (inkl. Düse D 1,25)	28 00 002		X		X	40
120	Gasbrenner Erdgas LL (inkl. Düse D 1,45)	28 00 011	X		X		38
120	Gasbrenner Erdgas LL (inkl. Düse D 1,45)	28 00 012		X		X	40
130	Gasbrenner Flüssiggas (inkl. Düse D 0,77)	28 00 021	X		X		38
130	Gasbrenner Flüssiggas (inkl. Düse D 0,77)	28 00 022		X		X	40
140	Gaskombiventil SIT 827 Erdgas (Ersetzt Art.-Nr. 27 96 114)	86 01 896	X	X	X	X	44
150	Gaskombiventil SIT 827 Flüssiggas (Ersetzt Art.-Nr. 27 96 116)	86 01 897	X	X	X	X	50
160	Heizkreispumpe UP 15-50 / RS15/6 (ersetzt Art.-Nr. 20 15 100)	86 02 520	X	X	X	X	45
170	Heizwasserwärmetauscher 18 kW	29 00 018	X		X		55
170	Heizwasserwärmetauscher 24 kW	29 00 024		X		X	57
180	Kaltwassersieb (ersetzt Art.-Nr. 20 11 065)	86 02 153			X	X	10
190	Magnetschalter EV2 für Gaskombiventil (ersetzt Art.-Nr. 27 96 090)	89 02 446	X	X	X	X	17
200	O-Ring für GaskombiV. D 34x26x4(10St.) (ersetzt Art.-Nr. 39 03 010, 87 50 014)	86 02 163	X	X	X	X	15
210	Reglereinsatz Erdgas für GKV	27 96 117	X	X	X	X	14
220	Reglereinsatz Flüssiggas für GKV	27 96 118	X	X	X	X	14
230	Schaltkopf für Strömungswächter	27 08 102	X	X	X	X	17
240	Spiralformschraube selbstsch. (25St) (ersetzt Art.-Nr. 34 50 958)	86 02 150	X	X	X	X	10
250	Strömungssicherung	86 00 033	X		X		43
250	Strömungssicherung	86 00 038		X		X	44
260	Verkleidung komplett	86 01 935	X	X	X	X	52
270	Verrohrung Rückl./Heizkreispumpe Warmwasserwärmetauscher/Ausd.Gefäß	20 11 045	X	X	X	X	30
280	Verrohrung Kalt-/Warmwasser KPL. (Elektr.3-Wege-Ventil)	20 11 035			X	X	30
290	Verrohrung Gaseintritt Z. Gaskombiventil	20 11 041	X	X	X	X	16
300	Verrohrung umsch.Ventil-Heizw-3WV zu Vorlauf (S-Rohr)	20 11 043	X	X	X	X	13
310	Warmwasser-Wärmetauscher ohne 3-Wege-Umschaltventil	29 00 105			X	X	42
320	Verrohrung Heizkr. Pumpe - Heiz. Wärmet.	20 11 042	X	X	X	X	10
	Anschlussteil Gaseintritt	20 11 029	X	X	X	X	14
	Anschlussset Gaseintritt Heizwasservor- und Rücklauf (Satz)	86 00 065	X	X	X	X	20
	Anschlussteil Vor-und Rücklauf	20 11 030	X	X	X	X	9
	Flachdichtung D 6x9x1	24 25 056	X	X	X	X	3
	Dichtungsmanschette für Verrohrung	39 00 005	X	X	X	X	5
	Einstellwerkzeug Gaskombiventil (ersetzt Art.-Nr. 27 96 119)	86 02 158	X	X	X	X	17
	Flachdichtung D18,5x11x2,1/2" (10St) (ersetzt Art.-Nr. 39 03 020)	86 01 929	X	X	X	X	9
	Flachdichtung 24x17x2,3/4" (10Stk.) (ersetzt Art.-Nr. 39 01 030)	86 01 930	X	X	X	X	9
	Flachdichtung 30x21x2,1 (10 Stk.) (ersetzt Art.-Nr. 39 03 022)	86 01 931	X	X	X	X	9

Gasheizwertthermen, raumluftabhängig
Heizthermen, Kombithermen

GU-E-18, GU-E-24, GU-EK-18, GU-EK-24

ab Baujahr April 1994 bis Juni 1999

Pos.	Benennung	Art.-Nr.	GU-E-18	GU-E-24	GU-EK-18	GU-EK-24	PG
	Gasbrennerdüse vernickelt D 77	24 82 507	X	X	X	X	**4**
	Gasbrennerdüse Erdgas E D 1,25	24 27 505	X	X	X	X	**4**
	Gasbrennerdüse Erdgas LL D 1,45	24 27 510	X	X	X	X	**4**
	Halteklammer Ø 6 für Abgasfühler	34 79 920	X	X	X	X	**4**
	Halteklammer D 18	34 79 900	X	X	X	X	**2**
	Kabelbinder 140x4 Temperaturbeständig bis +120°C (10 Stück) (ersetzt Art.-Nr. 32 01 0 0 6)	86 02 162	X	X	X	X	**5**
	Klemmringverschraubung mit Klemmring Ø 15 mm	20 11 066	X	X	X	X	**5**
	Klemmringverschraubung mit Klemmring Ø 20 mm	20 11 067	X	X	X	X	**6**
	Rückschlagventil 1/4" für Heizkreismanometer	20 11 902	X	X	X	X	**8**
	Anschlussschlauch Silikon L=280mm	27 96 287	X	X			**4**
	Anschlussschlauch Silikon L=400mm	27 96 288	X	X			**4**
	Strömungswächter (ersetzt Art.-Nr. 27 91 100)	86 01 888	X	X	X	X	**28**
	Umrüstsatz Erdgas E/LL auf Flüssiggas B/P	86 00 137	X	X	X	X	**22**
	Umrüstsatz Flüssiggas BP auf Erdgas E	86 00 138	X	X	X	X	**22**
	Umrüstsatz Flüssiggas BP auf Erdgas LL	86 00 139	X	X	X	X	**22**
	Umrüstsatz Erdgas E auf Erdgas LL	86 00 140	X	X	X	X	**19**
	Umrüstsatz Erdgas LL auf Erdgas E	86 00 141	X	X	X	X	**19**
	Stopfen Anschlussblock Trinkwasser	20 11 002			X	X	**11**
	Zünd- oder Überwachungselektrode (1 Stück) (ersetzt Art.-Nr. 27 96 260)	86 01 898	X	X	X	X	**6**
	Verrohrung Bogen statt 3WV	20 11 090	X	X	X	X	**14**
	Zündeinheit extern (ersetzt Art.-Nr. 27 95 501)	86 01 893	X	X	X	X	**18**
	Zündkabel für externe Zündeinheit (ersetzt Art.-Nr. 27 95 500)	86 01 892	X	X	X	X	**14**
	Blindstopfen für Verrohrung	20 11 091	X	X			**6**

WOLF

Energiesparen und Klimaschutz serienmäßig

Systembeispiel Wolf Sonnenheizung



Die Kompetenzmarke für Energiesparsysteme

Gasheizwertthermen, raumluftabhängig
Heizthermen, Kombithermen

Regelung GU-E-18, GU-E-24, GU-EK-18, GU-EK-24
ab Baujahr April 1994 bis Juni 1999

Regelung GU-E-18, GU-E-24, GU-EK-18, GU-EK-24

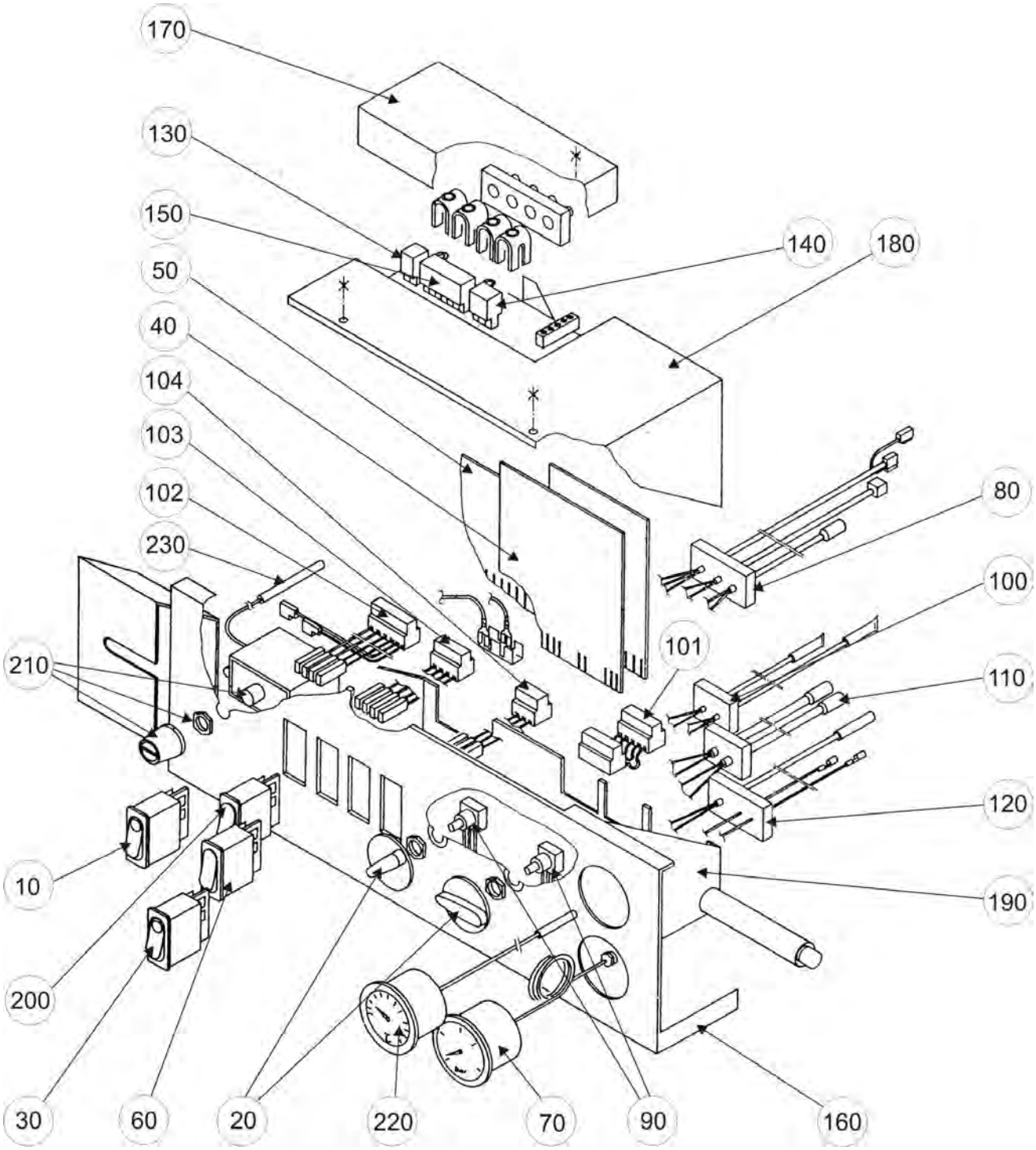

Gasheizwertthermen, raumluftabhängig
Heizthermen, Kombithermen

Regelung GU-E-18, GU-E-24, GU-EK-18, GU-EK-24
ab Baujahr April 1994 bis Juni 1999

Pos.	Benennung	Art.-Nr.	GU-E-18	GU-E-24	GU-EK-18	GU-EK-24	PG
20	Drehknopf Regelung	17 10 070	X	X	X	X	**3**
30	Entstörungstaste beleuchtet	27 96 025	X	X	X	X	**12**
40	Gasfeuerungsautomat (Platine) für interne Zündung (ersetzt Art.-Nr. 86 01 907)	27 99 100	X	X	X	X	**40**
40	Gasfeuerungsautomat (Platine) für ext. Zündeinheit (ersetzt Art.-Nr. 86 01 908)	27 99 101	X	X	X	X	**40**
50	Regelungsplatine (ersetzt Art.-Nr. 27 99 111)	86 01 912	X	X			**49**
50	Regelungsplatine (ersetzt Art.-Nr. 27 99 110)	86 01 911			X	X	**45**
60	Ausschalter Sommer/Winter	27 96 021			X	X	**10**
70	Heizkreismanometer (ersetzt Art.- Nr. 86 01 875)	20 39 060	X	X	X	X	**19**
80	Kabelsatz B1/J für Warmwasservorrangschaltung, Gaskombiventil	27 99 052	X	X			**30**
80	Kabelsatz B/J für Warmwasservorrangschaltung, Gaskombiventil	27 99 005			X	X	**29**
90	Kabelsatz D für Potentiometer	27 99 020	X	X	X	X	**17**
100	Kabelsatz E1 (Speicherfühler, Speicheranschluss, Vorlauffühler)	27 99 051	X	X			**21**
100	Kabelsatz E Vorlauffühler, Warmwasserfühler	27 99 010			X	X	**23**
101	Kabelsatz H/I (Platinenverbinder)	27 99 015	X	X	X	X	**15**
102	Kabelsatz A Netzschalter GU/GG-18/24	27 99 035	X	X	X	X	**7**
103	Kab.satz C SO/WI-/Kam.schalter GU/GG/-1	27 99 025	X	X	X	X	**6**
104	Kabelsatz L Alarm/Reset GU/GG-18/24	27 99 030	X	X	X	X	**3**
110	Kabelsatz F/G für Strömungswächter+Pumpe	27 99 000	X	X	X	X	**20**
120	Kabelsatz M mit Abgasfühler (ersetzt Art.-Nr. 27 99 040) interne Zündung	86 01 904	X	X	X	X	**19**
120	Kabelsatz M1 mit externer Zündeinheit, Abgasfühler	27 99 049	X	X	X	X	**27**
130	Phönix-Stecker 2-polig	27 94 052	X	X	X	X	**4**
140	Phönix-Stecker 3-polig	27 94 053	X	X	X	X	**5**
150	Phönix-Stecker 10-polig	27 94 056	X	X			**11**
150	Phönix-Stecker 7-polig	27 94 057			X	X	**9**
170	Klemmkasten Deckel Regelung	17 10 010	X	X	X	X	**11**
180	Gehäuse Deckel Regelung	17 10 005	X	X	X	X	**11**
190	Regelungsgehäuse Unterteil mit Frontschild	17 10 000	X	X	X	X	**14**
200	Ausschalter Sommer/Winter	27 96 021	X	X	X	X	**10**
210	Sicherheitstemperaturbegrenzer STB (ersetzt Art.-Nr. 27 92 002)	86 01 891	X	X	X	X	**17**
220	Temperaturanzeige (ersetzt Art.-Nr. 20 39 065)	86 01 877	X	X	X	X	**19**
230	Elektronischer Speicherfühler (2M) mit Stecker, Zuluft- und Lamellenfühler BWL-1(ersetzt Art.-Nr. 86 01 905)	27 99 054	X	X			**100**
	Analoguhr mit Tagprogramm	27 33 016	X	X	X	X	**29**
	Analoguhr Wochenprogramm	27 33 015	X	X	X	X	**30**
	Außentemperaturfühler (ersetzt Art.-Nr. 89 02 437)	27 92 021	X	X	X	X	**100**
	Drehknopf Set für (A)RT und (A)WT	17 10 077	X	X	X	X	**6**
	Sicherung flink 3,15 A (10 Stück) - alle Thermen (ersetzt Art.-Nr. 27 38 180)	86 01 881	X	X	X	X	**10**
	Widerstandsstecker	27 94 060	X	X	X	X	**13**
	Bedienmodul für Stetigregelung BM-SR komplett (ersetzt folgende Regler: RT1, RT2, RT3, RT4, ART1, ART2, WT1, WT2, WT3, AWT1)	27 44 762	X	X	X	X	**42**
	Zündkabel für externe Zündeinheit (ersetzt Art.-Nr. 27 95 500)	86 01 892	X	X			**14**
	Regelung GU-1EK-18/24 kpl. für ext. Zündeinheit	86 00 496			X	X	**82**
	Zündkabel für externe Zündeinheit (ersetzt Art.-Nr. 27 95 500)	86 01 892			X	X	**14**

Gasheizwertthermen, raumluftunabhängig
Heizthermen, Kombithermen

GG-E-18, GG-E-24, GG-EK-18, GG-EK-24
ab Baujahr April 1994 bis Juni 1999

GG-E-18, GG-E-24, GG-EK-18, GG-EK-24

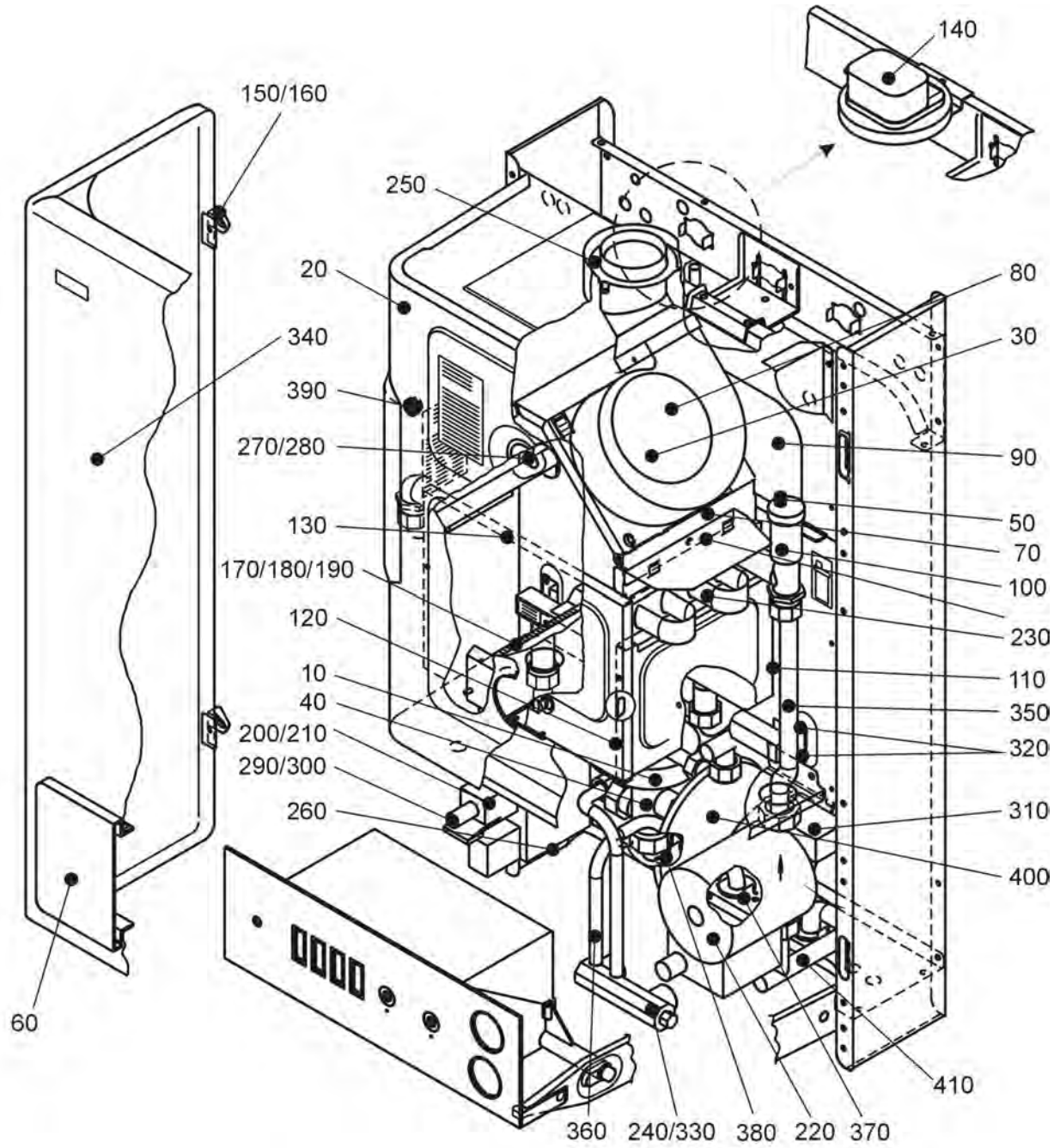

Gasheizwertthermen, raumluftunabhängig
Heizthermen, Kombithermen

GG-E-18, GG-E-24, GG-EK-18, GG-EK-24

ab Baujahr April 1994 bis Juni 1999

Pos.	Benennung	Art.-Nr.	GG-E-18	GG-E-24	GG-EK-18	GG-EK-24	PG
10	Antrieb für 3-Wege-Umschaltventil elektrisch	27 99 205	X	X			**34**
20	Gesamtmontage Brennraumgehäuse - Schauloch rund	86 11 335	X	X	X	X	**30**
30	Lüfterrad E30 für Abgasventilator	21 36 767	X	X	X	X	**14**
40	3-Wege-Umschaltventil elektrisch SW	27 99 202	X	X			**38**
40	3-Wege-Umschaltventil mit Wassermengenregelung 18 kW (ersetzt Art.-Nr. 86 01 921)	27 99 200			X		**38**
40	3-Wege-Umschaltventil mit Wassermengenregelung 24 kW (ersetzt Art.-Nr. 86 01 922)	27 99 201				X	**38**
50	Abdeckkappe für Entlüfteröffnung	24 25 001	X	X	X	X	**5**
60	Rahmen für Regelungsklappe	17 10 227	X	X	X	X	**16**
65	Regelungsklappe	17 10 201	X	X	X	X	**14**
70	Abgassammelkasten komplett	86 11 298	X		X		**25**
70	Abgassammelkasten komplett	86 11 300		X		X	**25**
80	Abgasventilator (ersetzt Art.- Nr. 86 02 545)	21 00 000	X	X	X	X	**43**
90	Ausdehnungsgefäß (12 Liter)	20 20 000	X	X	X	X	**37**
100	Automatisches Entlüftungsventil 1/2" (ersetzt Art.-Nr. 20 11 001)	86 01 870	X	X	X	X	**13**
110	Brennkammerisolierung Rückwand	16 21 018	X		X		**11**
110	Brennkammerisolierung Rückwand	16 21 024		X		X	**13**
120	Brennkammerisolierung Seitenwand	16 20 024	X	X	X	X	**8**
130	Brennkammerisolierung Vorderwand	16 22 018	X		X		**11**
130	Brennkammerisolierung Vorderwand	16 22 024		X		X	**13**
140	Differenzdruckwächter 53/43 Pa (ersetzt Art.- Nr. 86 01 917)	27 99 150	X	X	X	X	**24**
150	Einhängeklammer links für Verkleidung	34 79 950	X	X	X	X	**5**
160	Einhängeklammer rechts für Verkleidung	34 79 951	X	X	X	X	**5**
170	Gasbrenner Erdgas E (inkl. Düse D 1,25)	28 00 001	X		X		**38**
170	Gasbrenner Erdgas E (inkl. Düse D 1,25)	28 00 002		X		X	**40**
180	Gasbrenner Erdgas LL (inkl. Düse D 1,45)	28 00 011	X		X		**38**
180	Gasbrenner Erdgas LL (inkl. Düse D 1,45)	28 00 012		X		X	**40**
190	Gasbrenner Flüssiggas (inkl. Düse D 0,77)	28 00 021	X		X		**38**
190	Gasbrenner Flüssiggas (inkl. Düse D 0,77)	28 00 022		X		X	**40**
200	Gaskombiventil SIT 827 Erdgas (Ersetzt Art.-Nr. 27 96 114)	86 01 896	X	X	X	X	**44**
210	Gaskombiventil SIT 827 Flüssiggas (Ersetzt Art.-Nr. 27 96 116)	86 01 897	X	X	X	X	**50**
220	Heizkreispumpe UP 15-50 / RS15/6 (ersetzt Art.-Nr. 20 15 100)	86 02 520	X	X	X	X	**45**
230	Heizwasserwärmetauscher 18 kW	29 00 018	X		X		**55**
230	Heizwasserwärmetauscher 24 kW	29 00 024		X		X	**57**
240	Kaltwassersieb (ersetzt Art.-Nr. 20 11 065)	86 02 153			X	X	**10**
250	Messblende D=84mm 18kW	26 00 101	X		X		**7**
250	Messblende D=80mm 24kW	26 00 100		X		X	**7**
260	O-Ring für GaskombiV. D 34x26x4(10St.) (ersetzt Art.-Nr. 39 03 010, 87 50 014)	86 02 163	X	X	X	X	**15**
270	Prüfnippel für Bimsch-Messöffnung mit Hutmutter	26 00 200	X	X	X	X	**4**
280	Prüfnippel R 1/8 mit Mutter, Abgas	24 25 046	X	X	X	X	**5**
290	Reglereinsatz Erdgas für GKV	27 96 117	X	X	X	X	**14**
300	Reglereinsatz Flüssiggas für GKV	27 96 118	X	X	X	X	**14**
310	Schaltkopf für Strömungswächter	27 08 102	X	X	X	X	**17**
320	Spiralformschraube selbstsch. (25St) (ersetzt Art.-Nr. 34 50 958)	86 02 150	X	X	X	X	**10**
330	Stopfen Anschlussblock Trinkwasser	20 11 002			X	X	**11**
340	Verkleidung komplett	86 01 936	X	X	X	X	**51**
350	Verrohrung Heizkr. Pumpe - Heiz. Wärmet.	20 11 042	X	X	X	X	**10**
360	Verrohrung Kalt-/Warmwasser KPL. (Elektr.3-Wege-Ventil)	20 11 035			X	X	**30**
370	Verrohrung Gaseintritt Z. Gaskombiventil	20 11 041	X	X	X	X	**16**
380	Verrohrung umsch.Ventil-Heizw-3WV zu Vorlauf (S-Rohr)	20 11 043	X	X	X	X	**13**
390	Verschlussstopfen für Messöffnung (5St.) (ersetzt Art.-Nr. 17 20 100)	86 02 156	X	X	X	X	**5**
400	Warmwasser-Wärmetauscher ohne 3-Wege-Umschaltventil	29 00 105			X	X	**42**

Gasheizwertthermen, raumluftunabhängig
Heizthermen, Kombithermen

GG-E-18, GG-E-24, GG-EK-18, GG-EK-24

ab Baujahr April 1994 bis Juni 1999

Pos.	Benennung	Art.-Nr.	GG-E-18	GG-E-24	GG-EK-18	GG-EK-24	PG
410	Verrohrung Rückl./Heizkreispumpe Warmwasserwärmetauscher/Ausd.Gefäß	20 11 045	X	X	X	X	**30**
	Dichtung Revisionsdeckel Abgasrohr 90°	39 10 044	X	X	X	X	**6**
	Abgasdrosselblenden (Satz)	26 00 110	X	X	X	X	**6**
	Anschlussteil Gaseintritt	20 11 029	X	X	X	X	**14**
	Anschlussset Gaseintritt Heizwasservor- und Rücklauf (Satz)	86 00 065	X	X	X	X	**20**
	Anschlussteil Vor-und Rücklauf	20 11 030	X	X	X	X	**9**
	Flachdichtung D 6x9x1	24 25 056	X	X	X	X	**3**
	Dichtungsmanschette für Verrohrung	39 00 005	X	X	X	X	**5**
	Dichtschnur selbstklebend LG.540mm (seitlich)	39 10 083	X	X	X	X	**4**
	Dichtschnur selbstklebend Länge 788 mm (oben/unten)	39 10 084	X	X	X	X	**5**
	Einstellwerkzeug Gaskombiventil (ersetzt Art.-Nr. 27 96 119)	86 02 158	X	X	X	X	**17**
	Flachdichtung D18,5x11x2,1/2" (10St) (ersetzt Art.-Nr. 39 03 020)	86 01 929	X	X	X	X	**9**
	Flachdichtung 24x17x2,3/4" (10Stk.) (ersetzt Art.-Nr. 39 01 030)	86 01 930	X	X	X	X	**9**
	Flachdichtung 30x21x2,1 (10 Stk.) (ersetzt Art.-Nr. 39 03 022)	86 01 931	X	X	X	X	**9**
	Gasbrennerdüse vernickelt D 77	24 82 507	X	X	X	X	**4**
	Gasbrennerdüse Erdgas E D 1,25	24 27 505	X	X	X	X	**4**
	Gasbrennerdüse Erdgas LL D 1,45	24 27 510	X	X	X	X	**4**
	Halteklammer Ø 6 für Abgasfühler	34 79 920	X	X	X	X	**4**
	Halteklammer D 18	34 79 900	X	X	X	X	**2**
	Kabelbinder 140x4 Temperaturbeständig bis +120°C (10 Stück) (ersetzt Art.-Nr. 32 01 0 0 6)	86 02 162	X	X	X	X	**5**
	Klemmringverschraubung mit Klemmring Ø 15 mm	20 11 066	X	X	X	X	**5**
	Klemmringverschraubung mit Klemmring Ø 20 mm	20 11 067	X	X	X	X	**6**
	Magnetschalter EV2 für Gaskombiventil (ersetzt Art.-Nr. 27 96 090)	89 02 446	X	X	X	X	**17**
	Rückschlagventil 1/4" für Heizkreismanometer	20 11 902	X	X	X	X	**8**
	Strömungswächter (ersetzt Art.-Nr. 27 91 100)	86 01 888	X	X	X	X	**28**
	Umrüstsatz Erdgas E/LL auf Flüssiggas B/P	86 00 137	X	X	X	X	**22**
	Umrüstsatz Flüssiggas BP auf Erdgas E	86 00 138	X	X	X	X	**22**
	Umrüstsatz Flüssiggas BP auf Erdgas LL	86 00 139	X	X	X	X	**22**
	Umrüstsatz Erdgas E auf Erdgas LL	86 00 140	X	X	X	X	**19**
	Umrüstsatz Erdgas LL auf Erdgas E	86 00 141	X	X	X	X	**19**
	Verrohrung Bogen statt 3WV	20 11 090	X	X	X	X	**14**
	Blindstopfen für Verrohrung	20 11 091	X	X			**6**
	Anschlussschlauch Silikon L=280mm	27 96 287	X	X			**4**
	Anschlussschlauch Silikon L=400mm	27 96 288	X	X			**4**
	Zünd- oder Überwachungselektrode (1 Stück) (ersetzt Art.-Nr. 27 96 260)	86 01 898	X	X	X	X	**6**
	Zündeinheit extern (ersetzt Art.-Nr. 27 95 501)	86 01 893	X	X	X	X	**18**
	Zündleitung für externe Zündeinheit (ersetzt Art.-Nr. 27 95 450)	86 02 531	X	X	X	X	**15**
	Schauglas für Brennraumgehäuse rund	20 00 018	X	X	X	X	**14**
	Steckklammer Dichtprofil Brennraumgehäuse	34 79 925	X	X	X	X	**3**
	Anschlussadapter Abgasventilator	26 00 060	X	X	X	X	**9**
	Abdeckkappe für Entlüfteröffnung	24 25 001	X	X	X		**5**

WOLF

Energiesparen und Klimaschutz serienmäßig

Wolf macht's rundum leichter.

Systembeispiel Einfamilienhaus Sanierung

- Systemkomponente Heizung
  - Ölbrennwertkessel COB
  - Schichtenspeicher BPH mit Frischwasserstation

- Systemkomponente Solar
  - Flachkollektor TopSon F3-1



Die Kompetenzmarke für Energiesparsysteme

Gasheizwertthermen, raumluftunabhängig
Heizthermen, Kombithermen

Regelung GG-E-18, GG-E-24, GG-EK-18, GG-EK-24
ab Baujahr April 1994 bis Juni 1999

Regelung GG-E-18, GG-E-24, GG-EK-18, GG-EK-24

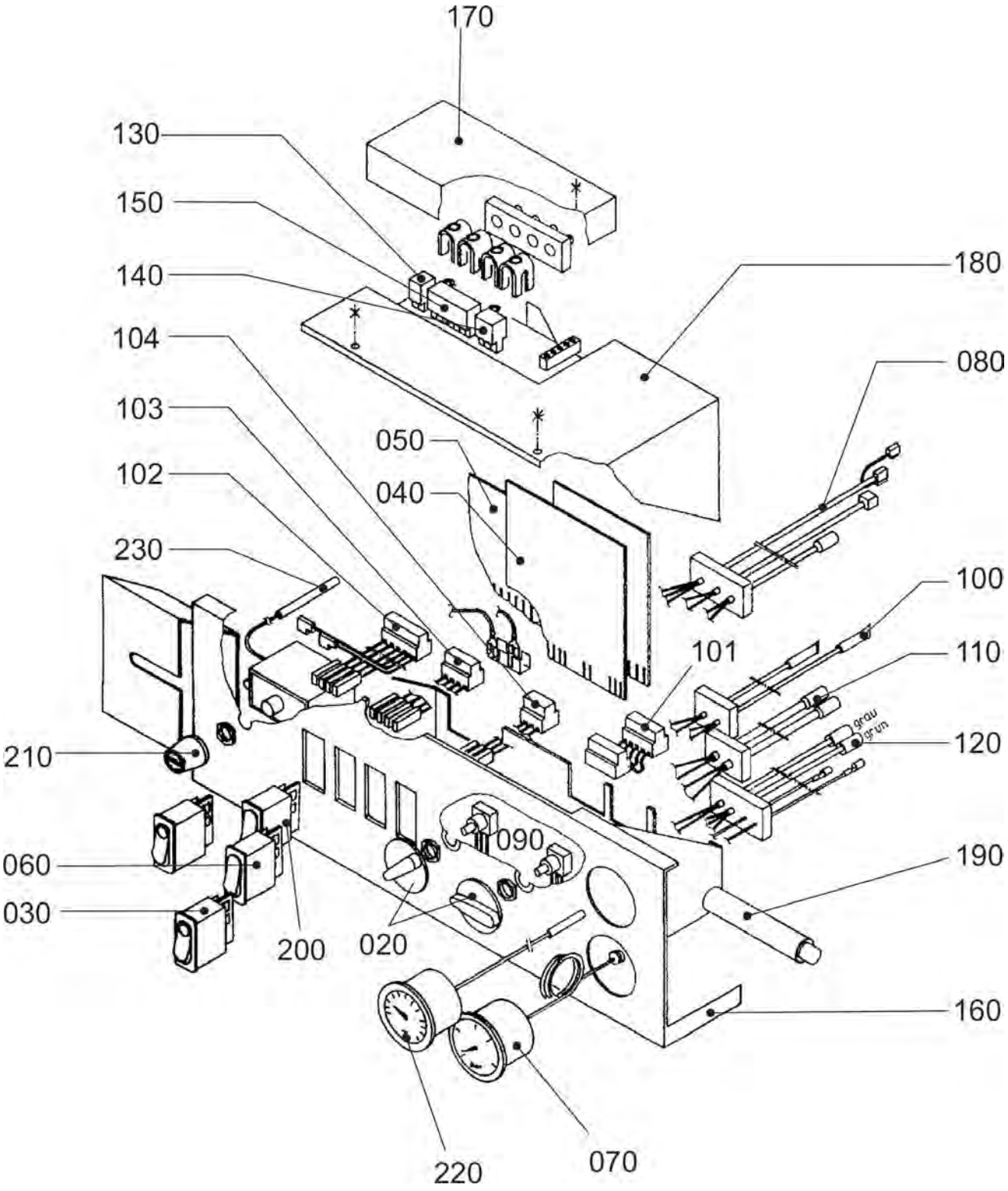

Gasheizwertthermen, raumluftunabhängig
Heizthermen, Kombithermen

Regelung GG-E-18, GG-E-24, GG-EK-18, GG-EK-24
ab Baujahr April 1994 bis Juni 1999

Pos.	Benennung	Art.-Nr.	GG-E-18	GG-E-24	GG-EK-18	GG-EK-24	PG
10	Ausschalter beleuchtet	27 96 020	X	X	X	X	**12**
20	Drehknopf Regelung	17 10 070	X	X	X	X	**3**
30	Entstörungstaste beleuchtet	27 96 025	X	X	X	X	**12**
40	Gasfeuerungsautomat (Platine) für ext. Zündeinheit (ersetzt Art.-Nr. 86 01 910) . ab Dez. 1996	27 99 106	X	X	X	X	**40**
40	Gasfeuerungsautomat (Platine) interne Zündung (ersetzt Art.-Nr. 86 01 909) . bis Dez. 1996	27 99 105	X	X	X	X	**40**
50	Regelungsplatine (ersetzt Art.-Nr. 27 99 111)	86 01 912	X	X			**49**
50	Regelungsplatine (ersetzt Art.-Nr. 27 99 110)	86 01 911			X	X	**45**
60	Hand/Auto-Taster beleuchtet	27 96 024	X	X			**14**
60	Ausschalter Sommer/Winter	27 96 021			X	X	**10**
70	Heizkreismanometer (ersetzt Art.- Nr. 86 01 875)	20 39 060	X	X	X	X	**19**
80	Kabelsatz B/J für Warmwasservorrangschaltung, Gaskombiventil	27 99 005	X	X	X	X	**29**
90	Kabelsatz D für Potentiometer	27 99 020	X	X	X	X	**17**
100	Kabelsatz E1 (Speicherfühler, Speicheranschluss, Vorlauffühler)	27 99 051	X	X			**21**
100	Kabelsatz E Vorlauffühler, Warmwasserfühler	27 99 010			X	X	**23**
101	Kabelsatz H/I (Platinenverbinder)	27 99 015	X	X	X	X	**15**
102	Kabelsatz A Netzschalter GU/GG-18/24	27 99 035	X	X	X	X	**7**
103	Kab.satz C SO/WI-/Kam.schalter GU/GG/-1	27 99 025	X	X	X	X	**6**
104	Kabelsatz L Alarm/Reset GU/GG-18/24	27 99 030	X	X	X	X	**3**
110	Kabelsatz F/G für Strömungswächter+Pumpe	27 99 000	X	X	X	X	**20**
120	Kabelsatz K Ionisation/Ventilator/Druckwächter/ interne Zündung	27 99 045	X	X	X	X	**17**
130	Phönix-Stecker 2-polig	27 94 052	X	X	X	X	**4**
140	Phönix-Stecker 3-polig	27 94 053	X	X	X	X	**5**
150	Phönix-Stecker 10-polig	27 94 056	X	X			**11**
150	Phönix-Stecker 7-polig	27 94 057			X	X	**9**
160	Regelung komplett GG-E/GG-1E interne Zündung	86 00 146	X	X			**88**
160	Regelung komplett GG-EK/1EK interne Zündung	86 00 078			X	X	**83**
170	Klemmkasten Deckel Regelung	17 10 010	X	X	X	X	**11**
180	Gehäuse Deckel Regelung	17 10 005	X	X	X	X	**11**
190	Regelungsgehäuse Unterteil mit Frontschild	17 10 000	X	X	X	X	**14**
200	Ausschalter Sommer/Winter	27 96 021	X	X	X	X	**10**
210	Sicherheitstemperaturbegrenzer STB (ersetzt Art.-Nr. 27 92 002)	86 01 891	X	X	X	X	**17**
220	Temperaturanzeige (ersetzt Art.-Nr. 20 39 065)	86 01 877	X	X	X	X	**19**
230	Elektronischer Speicherfühler (2M) mit Stecker, Zuluft- und Lamellenfühler BWL-1(ersetzt Art.-Nr. 86 01 905)	27 99 054	X	X			**100**
	Analoguhr mit Tagprogramm	27 33 016	X	X	X	X	**29**
	Analoguhr Wochenprogramm	27 33 015	X	X	X	X	**30**
	Außentemperaturfühler (ersetzt Art.-Nr. 89 02 437)	27 92 021	X	X	X	X	**100**
	Drehknopf Set für (A)RT und (A)WT	17 10 077	X	X	X	X	**6**
	EWT als Ersatzregler	27 92 266	X	X	X	X	**60**
	Kabelsatz K1 für externe Zündeinheit (ersetzt Art.-Nr. 27 99 050)	86 02 533	X	X	X	X	**27**
	Regelung komplett für externe Zündeinheit	86 00 499	X	X			**87**
	Regelung komplett für externe Zündeinheit	86 00 497			X	X	**82**
	Sicherung flink 3,15 A (10 Stück) - alle Thermen (ersetzt Art.-Nr. 27 38 180)	86 01 881	X	X	X	X	**10**
	Widerstandsstecker	27 94 060	X	X	X	X	**13**
	Steckerteil mit Kabel für Ventilator	27 99 046	X	X	X	X	**17**
	Bedienmodul für Stetigregelung BM-SR komplett (ersetzt folgende Regler: RT1, RT2, RT3, RT4, ART1, ART2, WT1, WT2, WT3, AWT1)	27 44 762	X	X	X	X	**42**

Gasheizwertthermen, raumluftabhängig
Heizthermen, Kombithermen

GU-1E-18, GU-1E-24, GU-1EK-18, GU-1EK-24
GU-1E ab Bj. 09/95 bis 06/99, GU-1EK ab Bj. 06/95 bis 06/99

GU-1E-18, GU-1E-24, GU-1EK-18, GU-1EK-24

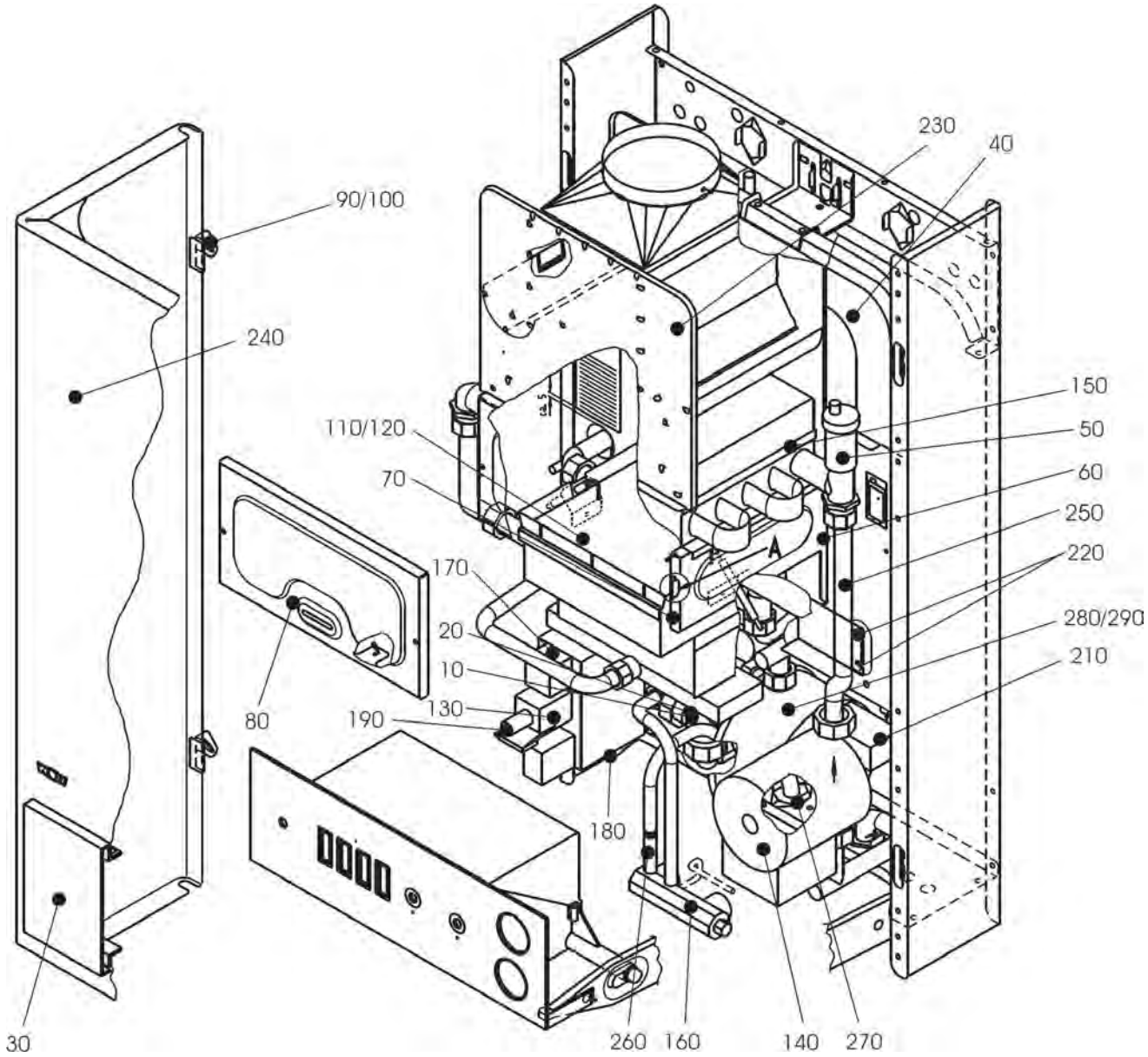

Gasheizwertthermen, raumluftabhängig
Heizthermen, Kombithermen

GU-1E-18, GU-1E-24, GU-1EK-18, GU-1EK-24

GU-1E ab Bj. 09/95 bis 06/99, GU-1EK ab Bj. 06/95 bis 06/99

Pos.	Benennung	Art.-Nr.	GU-1E-18	GU-1E-24	GU-1EK-18	GU-1EK-24	PG
10	Antrieb für 3-Wege-Umschaltventil elektrisch	27 99 205	X	X			34
20	Rahmen für Regelungsklappe	17 10 227	X				16
20	3-Wege-Umschaltventil elektrisch SW	27 99 202		X			38
20	3-Wege-Umschaltventil mit Wassermengenregelung 18 kW (ersetzt Art.-Nr. 86 01 921)	27 99 200			X		38
20	3-Wege-Umschaltventil mit Wassermengenregelung 24 kW (ersetzt Art.-Nr. 86 01 922)	27 99 201				X	38
25	Regelungsklappe	17 10 201	X				14
30	Rahmen für Regelungsklappe	17 10 227		X	X	X	16
35	Regelungsklappe	17 10 201		X	X	X	14
40	Ausdehnungsgefäß (12 Liter)	20 20 000	X	X	X	X	37
50	Automatisches Entlüftungsventil 1/2" (ersetzt Art.-Nr. 20 11 001)	86 01 870	X	X	X	X	13
60	Brennkammerisolierung Rückwand 18 kW	16 21 518	X		X		12
60	Brennkammerisolierung Rückwand 24 kW	16 21 524		X		X	12
70	Brennkammerisolierung Seitenwand	16 20 524	X	X	X	X	10
80	Brennkammerisolierung Vorderwand 18 kW	16 22 518	X		X		11
80	Brennkammerisolierung Vorderwand 24 kW	16 22 524		X		X	12
90	Einhängeklammer links für Verkleidung	34 79 950	X	X	X	X	5
100	Einhängeklammer rechts für Verkleidung	34 79 951	X	X	X	X	5
110	Gasbrenner Erdgas E (inkl. Düse D 0,87)	28 00 003	X		X		51
110	Gasbrenner Erdgas E (inkl. Düse D 0,90)	28 00 005		X		X	55
120	Gasbrenner Erdgas LL (inkl. Düse D 1,10)	28 00 013	X		X		51
120	Gasbrenner Erdgas LL (inkl. Düse D 1,10)	28 00 015		X		X	55
130	Gaskombiventil SIT 827 Erdgas (Ersetzt Art.-Nr. 27 96 114)	86 01 896	X	X	X	X	44
140	Heizkreispumpe UP 15-50 / RS15/6 (ersetzt Art.-Nr. 20 15 100)	86 02 520	X	X	X	X	45
150	Heizwasserwärmetauscher 18 kW	29 00 118	X		X		54
150	Heizwasserwärmetauscher 24 kW	29 00 124		X		X	55
160	Kaltwassersieb (ersetzt Art.-Nr. 20 11 065)	86 02 153			X	X	10
170	Magnetschalter EV2 für Gaskombiventil (ersetzt Art.-Nr. 27 96 090)	89 02 446	X	X	X	X	17
180	O-Ring für GaskombiV. D 34x26x4(10St.) (ersetzt Art.-Nr. 39 03 010, 87 50 014)	86 02 163	X	X	X	X	15
190	Reglereinsatz Erdgas für GKV	27 96 117	X	X	X	X	14
210	Schaltkopf für Strömungswächter	27 08 102	X	X	X	X	17
220	Spiralformschraube selbstsch. (25St) (ersetzt Art.-Nr. 34 50 958)	86 02 150	X	X	X	X	10
230	Strömungssicherung (ersetzt Art.-Nr. 86 00 630)	86 02 172	X		X		36
230	Strömungssicherung	86 00 631		X		X	37
240	Verkleidung komplett	86 01 935	X	X	X	X	52
250	Verrohrung Heizkr. Pumpe - Heiz. Wärmet.	20 11 042	X	X	X	X	10
260	Verrohrung Kalt-/Warmwasser KPL. (Elektr.3-Wege-Ventil)	20 11 035			X	X	30
270	Verrohrung Gaseintritt Z. Gaskombiventil	20 11 041	X	X	X	X	16
280	Warmwasser-Wärmetauscher ohne 3-Wege-Umschaltventil	29 00 105			X	X	42
290	Verrohrung Rückl./Heizkreispumpe Warmwasserwärmetauscher/Ausd.Gefäß	20 11 045	X	X	X	X	30
	Anschlussteil Gaseintritt	20 11 029	X	X	X	X	14
	Anschlussset Gaseintritt Heizwasservor- und Rücklauf (Satz)	86 00 065	X	X	X	X	20
	Anschlussteil Vor-und Rücklauf	20 11 030	X	X	X	X	9
	Flachdichtung D 6x9x1	24 25 056	X	X	X	X	3
	Dichtungsmanschette für Verrohrung	39 00 005	X	X	X	X	5
	Einstellwerkzeug Gaskombiventil (ersetzt Art.-Nr. 27 96 119)	86 02 158	X	X	X	X	17
	Flachdichtung D18,5x11x2,1/2" (10St) (ersetzt Art.-Nr. 39 03 020)	86 01 929	X	X	X	X	9
	Flachdichtung 24x17x2,3/4" (10Stk.) (ersetzt Art.-Nr. 39 01 030)	86 01 930	X	X	X	X	9
	Flachdichtung 30x21x2,1 (10 Stk.) (ersetzt Art.-Nr. 39 03 022)	86 01 931	X	X	X	X	9
	Gasbrennerdüse Erdgas E D 0,87	24 82 504	X		X		4
	Gasbrennerdüse Erdgas E 0,90	24 27 517		X		X	4
	Gasbrennerdüse Erdgas LL D 1,10	24 82 503	X	X	X	X	4

Gasheizwertthermen, raumluftabhängig
Heizthermen, Kombithermen

GU-1E-18, GU-1E-24, GU-1EK-18, GU-1EK-24

GU-1E ab Bj. 09/95 bis 06/99, GU-1EK ab Bj. 06/95 bis 06/99

Pos.	Benennung	Art.-Nr.	GU-1E-18	GU-1E-24	GU-1EK-18	GU-1EK-24	PG
	Halteklammer Ø 6 für Abgasfühler	34 79 920	X	X	X	X	**4**
	Halteklammer D 18	34 79 900	X	X	X	X	**2**
	Kabelbinder 140x4 Temperaturbeständig bis +120°C (10 Stück) (ersetzt Art.-Nr. 32 01 0 0 6)	86 02 162	X	X	X	X	**5**
	Klemmringverschraubung mit Klemmring Ø 15 mm	20 11 066	X	X	X	X	**5**
	Klemmringverschraubung mit Klemmring Ø 20 mm	20 11 067	X	X	X	X	**6**
	Rückschlagventil 1/4" für Heizkreismanometer	20 11 902	X	X	X	X	**8**
	Strömungswächter (ersetzt Art.-Nr. 27 91 100)	86 01 888	X	X	X	X	**28**
	Umrüstsatz Erdgas E auf Erdgas LL	86 00 303	X	X	X	X	**19**
	Umrüstsatz Erdgas LL auf Erdgas E	86 00 304	X		X		**19**
	Umrüstsatz Erdgas LL auf Erdgas E	86 00 305		X		X	**19**
	Stopfen Anschlussblock Trinkwasser	20 11 002			X	X	**11**
	Verrohrung Bogen statt 3WV	20 11 090	X	X	X	X	**14**
	Anschlussschlauch Silikon L=280mm	27 96 287	X	X			**4**
	Anschlussschlauch Silikon L=400mm	27 96 288	X	X			**4**
	Zünd- und Überwachungselektrode inklusive Zündleitung (2 Stk.) (ersetzt Art.-Nr. 27 96 264, 27 96 605, 86 01 903)	86 01 902	X	X	X	X	**16**
	Zündeinheit extern (ersetzt Art.-Nr. 27 95 501)	86 01 893	X	X	X	X	**18**
	Zündkabel für externe Zündeinheit (ersetzt Art.-Nr. 27 95 500)	86 01 892	X	X	X	X	**14**

Füllseite COB 01_10_2c_Fach 18.11.13 14:32 Seite 1

WOLF

Energiesparen und Klimaschutz serienmäßig

Öl-Brennwertkessel COB:
Auf die Zukunft, fertig, los!





NEU! Jetzt bis 40 kW für größere Projekte.
In bewährter Wolf-Qualität.

Gasheizwertthermen, raumluftabhängig
Heizthermen, Kombithermen

Regelung GU-1E-18, GU-1E-24, GU-1EK-18, GU-1EK-24
GU-1E ab Bj. 09/95 bis 06/99, GU-1EK ab Bj. 06/95 bis 06/99

Regelung GU-1E-18, GU-1E-24, GU-1EK-18, GU-1EK-24

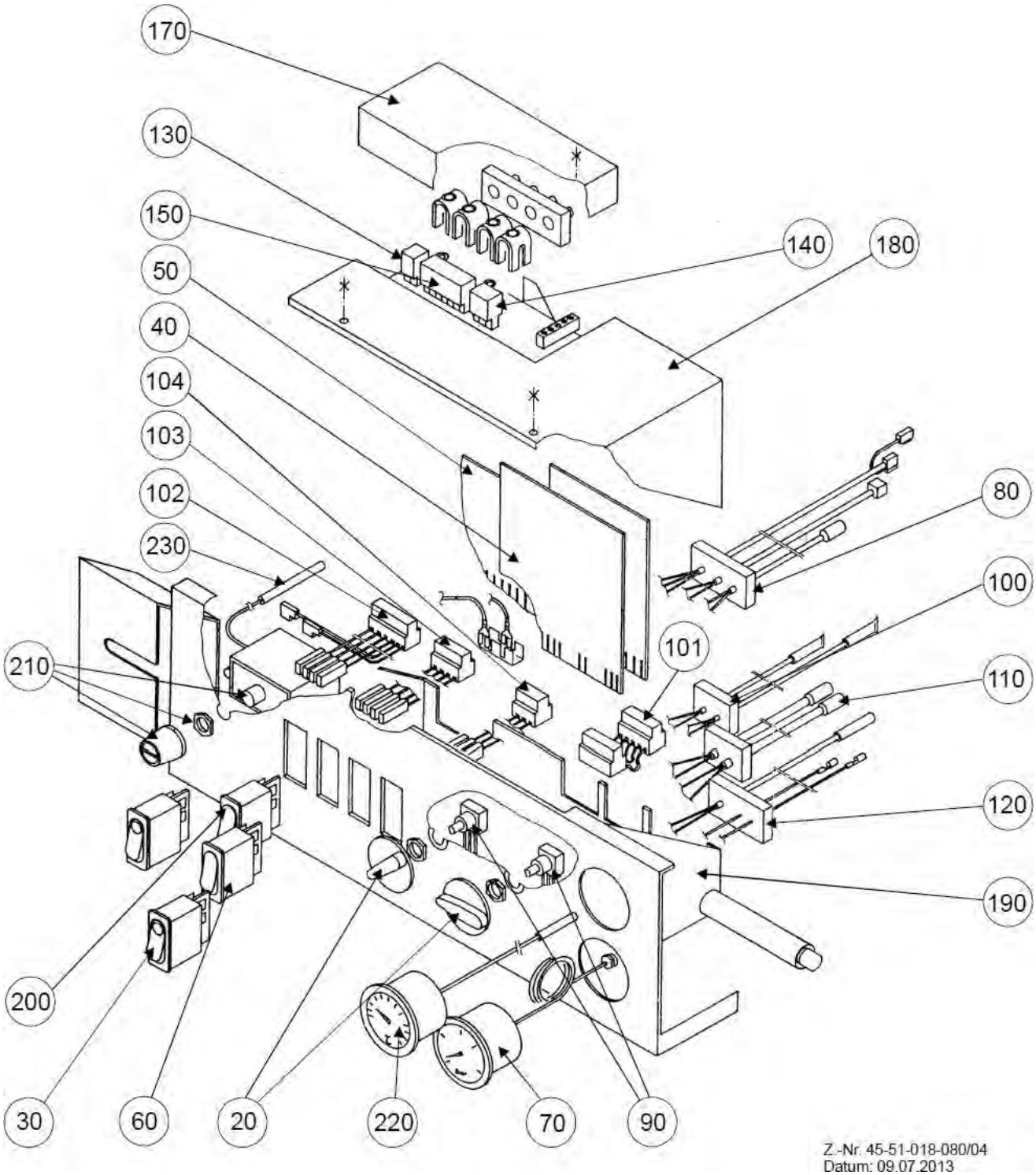

Gasheizwertthermen, raumluftabhängig
Heizthermen, Kombithermen

Regelung GU-1E-18, GU-1E-24, GU-1EK-18, GU-1EK-24

GU-1E ab Bj. 09/95 bis 06/99, GU-1EK ab Bj. 06/95 bis 06/99

Pos.	Benennung	Art.-Nr.	GU-1E-18	GU-1E-24	GU-1EK-18	GU-1EK-24	PG
20	Drehknopf Regelung	17 10 070	X	X	X	X	**3**
30	Entstörungstaste beleuchtet	27 96 025	X	X	X	X	**12**
40	Gasfeuerungsautomat (Platine) für interne Zündung (ersetzt Art.-Nr. 86 01 907)	27 99 100	X	X	X	X	**40**
40	Gasfeuerungsautomat (Platine) für ext. Zündeinheit (ersetzt Art.-Nr. 86 01 908)	27 99 101	X	X	X	X	**40**
50	Regelungsplatine (ersetzt Art.-Nr. 27 99 111)	86 01 912	X	X			**49**
50	Regelungsplatine (ersetzt Art.-Nr. 27 99 110)	86 01 911			X	X	**45**
60	Ausschalter Sommer/Winter	27 96 021			X	X	**10**
70	Heizkreismanometer (ersetzt Art.- Nr. 86 01 875)	20 39 060	X	X	X	X	**19**
80	Kabelsatz B1/J für Warmwasservorrangschaltung, Gaskombiventil	27 99 052	X	X			**30**
80	Kabelsatz B/J für Warmwasservorrangschaltung, Gaskombiventil	27 99 005			X	X	**29**
90	Kabelsatz D für Potentiometer	27 99 020	X	X	X	X	**17**
100	Kabelsatz E1 (Speicherfühler, Speicheranschluss, Vorlauffühler)	27 99 051	X	X			**21**
100	Kabelsatz E Vorlauffühler, Warmwasserfühler	27 99 010			X	X	**23**
102	Kabelsatz A Netzschalter GU/GG-18/24	27 99 035	X	X	X	X	**7**
103	Kab.satz C SO/WI-/Kam.schalter GU/GG/-1	27 99 025	X	X	X	X	**6**
104	Kabelsatz L Alarm/Reset GU/GG-18/24	27 99 030	X	X	X	X	**3**
110	Kabelsatz F/G für Strömungswächter+Pumpe	27 99 000	X	X	X	X	**20**
120	Kabelsatz M mit Abgasfühler (ersetzt Art.-Nr. 27 99 040) interne Zündung	86 01 904	X	X	X	X	**19**
120	Kabelsatz M1 mit externer Zündeinheit, Abgasfühler	27 99 049	X	X	X	X	**27**
130	Phönix-Stecker 2-polig	27 94 052	X	X	X	X	**4**
140	Phönix-Stecker 3-polig	27 94 053	X	X	X	X	**5**
150	Phönix-Stecker 10-polig	27 94 056	X	X			**11**
150	Phönix-Stecker 7-polig	27 94 057			X	X	**9**
170	Klemmkasten Deckel Regelung	17 10 010	X	X	X	X	**11**
180	Gehäuse Deckel Regelung	17 10 005	X	X	X	X	**11**
190	Regelungsgehäuse Unterteil mit Frontschild	17 10 000	X	X	X	X	**14**
200	Ausschalter Sommer/Winter	27 96 021	X	X	X	X	**10**
210	Sicherheitstemperaturbegrenzer STB (ersetzt Art.-Nr. 27 92 002)	86 01 891	X	X	X	X	**17**
220	Temperaturanzeige (ersetzt Art.-Nr. 20 39 065)	86 01 877	X	X	X	X	**19**
230	Elektronischer Speicherfühler (2M) mit Stecker, Zuluft- und Lamellenfühler BWL-1(ersetzt Art.-Nr. 86 01 905)	27 99 054	X	X			**100**
	Analoguhr mit Tagprogramm	27 33 016	X	X	X	X	**29**
	Analoguhr Wochenprogramm	27 33 015	X	X	X	X	**30**
	Außentemperaturfühler (ersetzt Art.-Nr. 89 02 437)	27 92 021	X	X	X	X	**100**
	Drehknopf Set für (A)RT und (A)WT	17 10 077	X	X	X	X	**6**
	Sicherung flink 3,15 A (10 Stück) - alle Thermen (ersetzt Art.-Nr. 27 38 180)	86 01 881	X	X	X	X	**10**
	Kabelsatz H/I (Platinenverbinder)	27 99 015			X	X	**15**
	Kabelsatz H/I (Platinenverbinder)	27 99 015	X	X			**15**
	Bedienmodul für Stetigregelung BM-SR komplett (ersetzt folgende Regler: RT1, RT2, RT3, RT4, ART1, ART2, WT1, WT2, WT3, AWT1)	27 44 762	X	X	X	X	**42**
	Zündkabel für externe Zündeinheit (ersetzt Art.-Nr. 27 95 500)	86 01 892	X	X	X	X	**14**

Gasheizwertthermen, raumluftunabhängig
Heizthermen, Kombithermen

GG-1E-18, GG-1E-24, GG-1EK-18, GG-1EK-24
GG-1E ab Bj. 09/95 bis 06/99, GG-1EK ab Bj. 06/95 bis 06/99

GG-1E-18, GG-1E-24, GG-1EK-18, GG-1EK-24

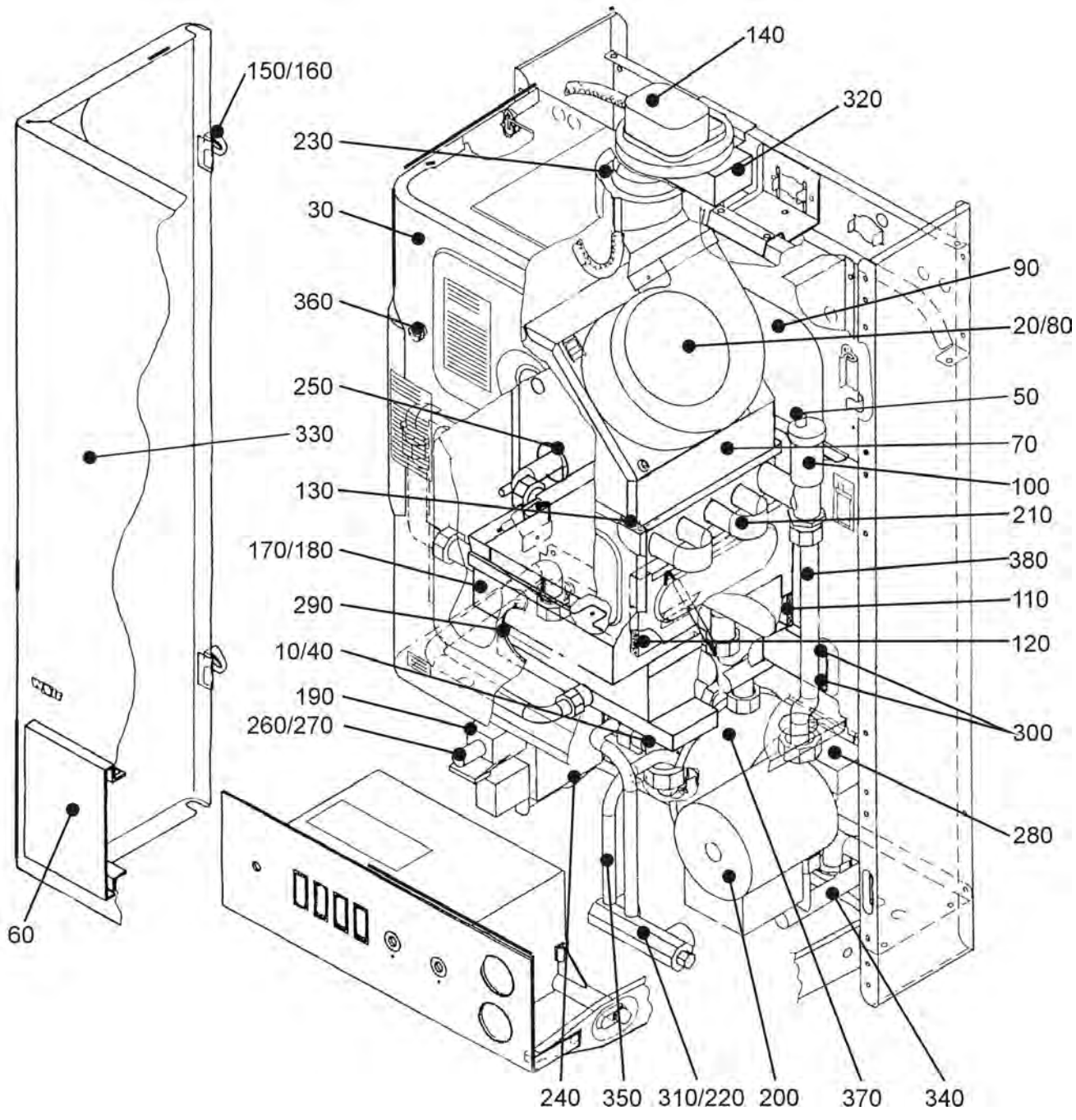

Gasheizwertthermen, raumluftunabhängig
Heizthermen, Kombithermen

GG-1E-18, GG-1E-24, GG-1EK-18, GG-1EK-24

GG-1E ab Bj. 09/95 bis 06/99, GG-1EK ab Bj. 06/95 bis 06/99

Pos.	Benennung	Art.-Nr.	GG-1E-18	GG-1E-24	GG-1EK-18	GG-1EK-24	PG
10	Antrieb für 3-Wege-Umschaltventil elektrisch	27 99 205	X	X			34
20	Lüfterrad E30 für Abgasventilator	21 36 767	X	X	X	X	14
30	Gesamtmontage Brennraumgehäuse - Schauloch rund	86 11 299	X	X	X	X	30
40	3-Wege-Umschaltventil elektrisch SW	27 99 202	X	X			38
40	3-Wege-Umschaltventil mit Wassermengenregelung 18 kW (ersetzt Art.-Nr. 86 01 921)	27 99 200			X		38
40	3-Wege-Umschaltventil mit Wassermengenregelung 24 kW (ersetzt Art.-Nr. 86 01 922)	27 99 201				X	38
50	Abdeckkappe für Entlüfteröffnung	24 25 001	X	X	X	X	5
60	Rahmen für Regelungsklappe	17 10 227	X	X	X	X	16
65	Regelungsklappe	17 10 201	X	X	X	X	14
70	Abgassammelkasten 18 kW	86 01 713	X		X		26
70	Abgassammelkasten 24 kW	86 01 714		X		X	29
80	Abgasventilator mit Hallsensor (ersetzt Art.- Nr. 86 01 878)	21 00 005	X	X	X	X	45
90	Ausdehnungsgefäß (12 Liter)	20 20 000	X	X	X	X	37
100	Automatisches Entlüftungsventil 1/2" (ersetzt Art.-Nr. 20 11 001)	86 01 870	X	X	X	X	13
110	Brennkammerisolierung Rückwand 18 kW	16 21 518	X		X		12
110	Brennkammerisolierung Rückwand 24 kW	16 21 524		X		X	12
120	Brennkammerisolierung Seitenwand	16 20 524	X	X	X	X	10
130	Brennkammerisolierung Vorderwand 18 kW	16 22 518	X		X		11
130	Brennkammerisolierung Vorderwand 24 kW	16 22 524		X		X	12
140	Differenzdruckwächter für Ventilatorregelung 70/55 Pa (ersetzt Art.- Nr. 86 01 920)	27 99 160	X	X	X	X	23
150	Einhängeklammer links für Verkleidung	34 79 950	X	X	X	X	5
160	Einhängeklammer rechts für Verkleidung	34 79 951	X	X	X	X	5
170	Gasbrenner Erdgas E (inkl. Düse D 0,87)	28 00 004	X		X		51
170	Gasbrenner Erdgas E (inkl. Düse D 0,87)	28 00 006		X		X	55
180	Gasbrenner Erdgas LL (inkl. Düse D 1,00)	28 00 014	X		X		51
180	Gasbrenner Erdgas LL (inkl. Düse D 1,00)	28 00 016		X		X	55
190	Gaskombiventil SIT 827 Erdgas (Ersetzt Art.-Nr. 27 96 114)	86 01 896	X	X	X	X	44
200	Heizkreispumpe UP 15-50 / RS15/6 (ersetzt Art.-Nr. 20 15 100)	86 02 520	X	X	X	X	45
210	Heizwasserwärmetauscher 18kW	29 00 218	X		X		54
210	Heizwasserwärmetauscher 24kW	29 00 224		X		X	55
220	Kaltwassersieb (ersetzt Art.-Nr. 20 11 065)	86 02 153			X	X	10
230	Messblende D=84mm 18kW	26 00 101	X		X		7
230	Messblende D=80mm 24kW	26 00 100		X		X	7
240	O-Ring für GaskombiV. D 34x26x4(10St.) (ersetzt Art.-Nr. 39 03 010, 87 50 014)	86 02 163	X	X	X	X	15
250	Prüfnippel für Bimsch-Messöffnung mit Hutmutter	26 00 200	X	X	X	X	4
260	Reglereinsatz Erdgas für GKV	27 96 117	X	X	X	X	14
280	Schaltkopf für Strömungswächter	27 08 102	X	X	X	X	17
290	Schauglas für Brennraumgehäuse oval	20 00 016	X	X	X	X	14
300	Spiralformschraube selbstsch. (25St) (ersetzt Art.-Nr. 34 50 958)	86 02 150	X	X	X	X	10
310	Stopfen Anschlussblock Trinkwasser	20 11 002			X	X	11
320	Kabelsatz T für Ventilatorregelung GG-1E, GG-1EK (Thermenregelung zur Ventilatoransteuerung und Ventilatorsteuerung zum Ventilator)	27 99 065			X		23
321	Regelungsplatine für Ventilator GG-1E (ersetzt Art.-Nr. 27 99 125)	86 01 913			X		30
322	Kabelsatz S für Ventilatorregelung GG-1E, GG-1EK (Druckdose/ Gaskombiventil)	27 99 060			X		19
330	Verkleidung komplett	86 01 936	X	X	X	X	51
340	Verrohrung Rückl./Heizkreispumpe Warmwasserwärmetauscher/Ausd.Gefäß	20 11 045	X	X	X	X	30
350	Verrohrung Kalt-/Warmwasser KPL. (Elektr.3-Wege-Ventil)	20 11 035			X	X	30
360	Verschlussstopfen für Messöffnung (5St.) (ersetzt Art.-Nr. 17 20 100)	86 02 156	X	X	X	X	5
370	Warmwasser-Wärmetauscher ohne 3-Wege-Umschaltventil	29 00 105			X	X	42
380	Verrohrung Heizkr. Pumpe - Heiz. Wärmet.	20 11 042	X	X	X	X	10
	Dichtung Revisionsdeckel Abgasrohr 90°	39 10 044	X	X	X	X	6

Gasheizwertthermen, raumluftunabhängig
Heizthermen, Kombithermen

GG-1E-18, GG-1E-24, GG-1EK-18, GG-1EK-24

GG-1E ab Bj. 09/95 bis 06/99, GG-1EK ab Bj. 06/95 bis 06/99

Pos.	Benennung	Art.-Nr.	GG-1E-18	GG-1E-24	GG-1EK-18	GG-1EK-24	PG
	Abgasdrosselblenden (Satz)	26 00 110	X	X	X	X	**6**
	Anschlussteil Gaseintritt	20 11 029	X	X	X	X	**14**
	Anschlussset Gaseintritt Heizwasservor- und Rücklauf (Satz)	86 00 065	X	X	X	X	**20**
	Anschlussteil Vor-und Rücklauf	20 11 030	X	X	X	X	**9**
	Flachdichtung D 6x9x1	24 25 056	X	X	X	X	**3**
	Dichtungsmanschette für Verrohrung	39 00 005	X	X	X	X	**5**
	Dichtschnur selbstklebend LG.540mm (seitlich)	39 10 083	X	X	X	X	**4**
	Dichtschnur selbstklebend Länge 788 mm (oben/unten)	39 10 084	X	X	X	X	**5**
	Einstellwerkzeug Gaskombiventil (ersetzt Art.-Nr. 27 96 119)	86 02 158	X	X	X	X	**17**
	Flachdichtung D18,5x11x2,1/2" (10St) (ersetzt Art.-Nr. 39 03 020)	86 01 929	X	X	X	X	**9**
	Flachdichtung 24x17x2,3/4" (10Stk.) (ersetzt Art.-Nr. 39 01 030)	86 01 930	X	X	X	X	**9**
	Flachdichtung 30x21x2,1 (10 Stk.) (ersetzt Art.-Nr. 39 03 022)	86 01 931	X	X	X	X	**9**
	Gasbrennerdüse Erdgas E D 0,87	24 82 504	X	X	X	X	**4**
	Gasbrennerdüse Erdgas LL D 1,00	24 82 505	X	X	X	X	**4**
	Halteklammer Ø 6 für Abgasfühler	34 79 920	X	X	X	X	**4**
	Halteklammer D 18	34 79 900	X	X	X	X	**2**
	Kabelbinder 140x4 Temperaturbeständig bis +120°C (10 Stück) (ersetzt Art.-Nr. 32 01 0 0 6)	86 02 162	X	X	X	X	**5**
	Klemmringverschraubung mit Klemmring Ø 15 mm	20 11 066	X	X	X	X	**5**
	Klemmringverschraubung mit Klemmring Ø 20 mm	20 11 067	X	X	X	X	**6**
	Magnetschalter EV2 für Gaskombiventil (ersetzt Art.-Nr. 27 96 090)	89 02 446	X	X	X	X	**17**
	Rückschlagventil 1/4" für Heizkreismanometer	20 11 902	X	X	X	X	**8**
	Strömungswächter (ersetzt Art.-Nr. 27 91 100)	86 01 888	X	X	X	X	**28**
	Umrüstsatz Erdgas E auf Erdgas LL	86 00 306	X	X	X	X	**19**
	Umrüstsatz Erdgas LL auf Erdgas E	86 00 304	X	X	X	X	**19**
	Verrohrung Gaseintritt Z. Gaskombiventil	20 11 041	X	X	X	X	**16**
	Zünd- und Überwachungselektrode inklusive Zündleitung (2 Stk.) (ersetzt Art.-Nr. 27 96 264, 27 96 605, 86 01 903)	86 01 902	X	X	X	X	**16**
	Verrohrung Bogen statt 3WV	20 11 090	X	X	X	X	**14**
	Zündeinheit extern (ersetzt Art.-Nr. 27 95 501)	86 01 893	X	X	X	X	**18**
	Zündkabel für externe Zündeinheit (ersetzt Art.-Nr. 27 95 500)	86 01 892	X	X	X	X	**14**
	Schauglas für Brennraumgehäuse rund	20 00 018	X	X	X	X	**14**
	Kabelsatz T für Ventilatorregelung GG-1E, GG-1EK (Thermenregelung zur Ventilatoransteuerung und Ventilatorsteuerung zum Ventilator)	27 99 065	X	X	X	X	**23**
	Kabelsatz S für Ventilatorregelung GG-1E, GG-1EK (Druckdose/ Gaskombiventil)	27 99 060	X	X	X	X	**19**
	Regelungsplatine für Ventilator GG-1E (ersetzt Art.-Nr. 27 99 125)	86 01 913	X	X	X	X	**30**
	Verrohrung Heizwasserwärmetauscher	20 11 080	X	X	X	X	**12**
	Anschlussadapter Abgasventilator	26 00 060	X	X	X	X	**9**

Energiesparen und Klimaschutz serienmäßig

Wolf - das Unternehmen

Wärme im Winter, Frische im Sommer - angenehmes Klima für jede Jahreszeit zu schaffen, das ist unsere Aufgabe. Heiz-, Klima-, Lüftungs- und Solartechnik von Wolf stehen im Dienst des Menschen und seiner Umwelt.

Die Wolf GmbH ist einer der führenden Anbieter der Klima- und Heizungsbranche. Beginn einer rasanten Entwicklung in die Spitze der europäischen Gebäudetechnik war zunächst die Klima- und Lüftungstechnik. Opernhäuser, Flughäfen, Sportstadien und Bürogebäude sind mit Klima- und Lüftungsgeräten von Wolf ausgerüstet.
Der Einstieg in die Heiztechnik in den achtziger Jahren war ein bedeutender Meilenstein in der erfolgreichen Geschichte des Unternehmens. Umweltfreundliche und wirtschaftliche Heizprodukte von Wolf haben sich schnell als Markenfabrikate mit anspruchsvoller Qualität etabliert. Produktion und Service auf höchstem Niveau sind die Grundlage dafür.



Die Kompetenzmarke für Energiesparsysteme

Gasheizwertthermen, raumluftunabhängig
Heizthermen, Kombithermen

Regelung GG-1E-18, GG-1E-24, GG-1EK-18, GG-1EK-24
GG-1E ab Bj. 09/95 bis 06/99, GG-1EK ab Bj. 06/95 bis 06/99

Regelung GG-1E-18, GG-1E-24, GG-1EK-18, GG-1EK-24

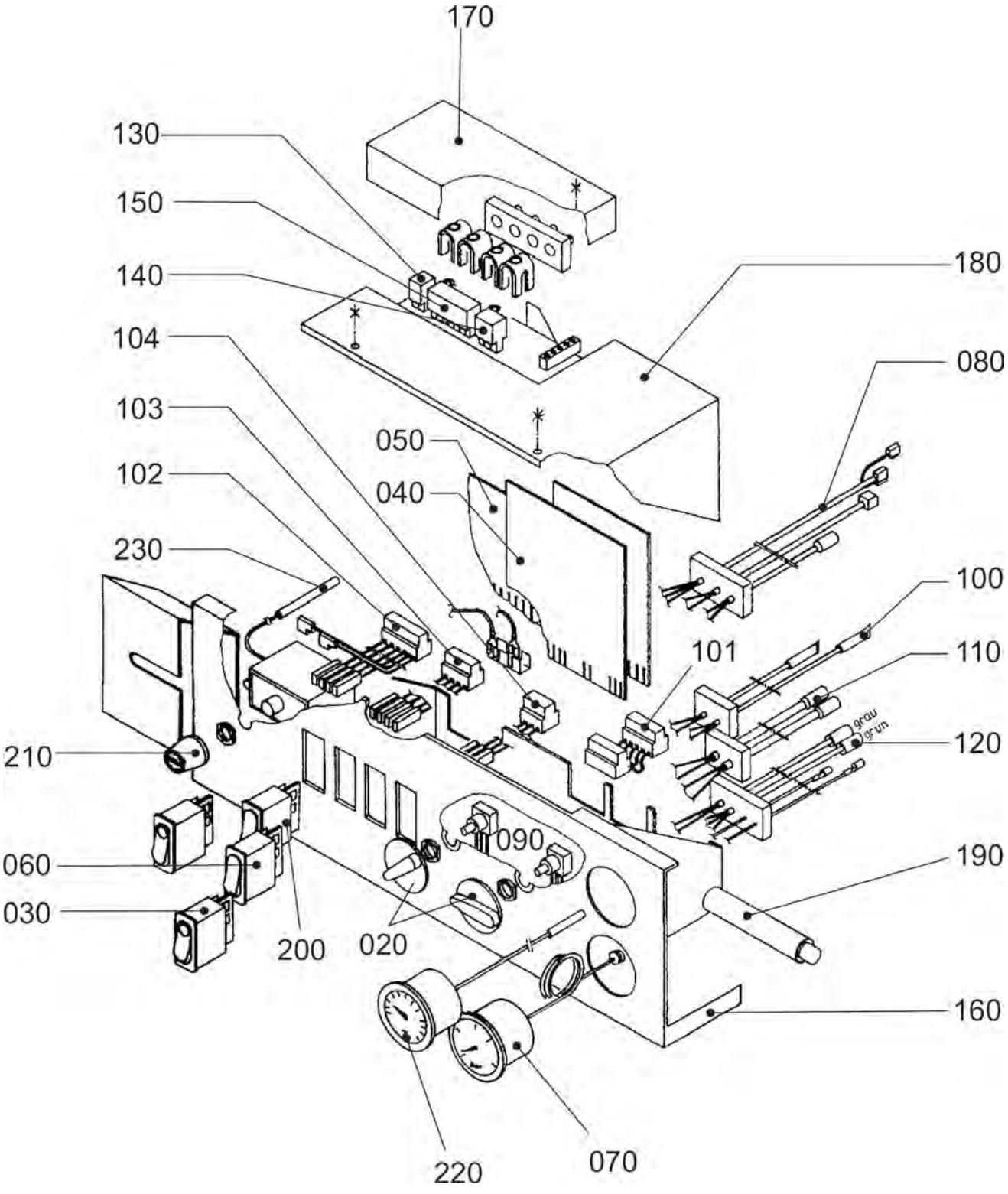

Gasheizwertthermen, raumluftunabhängig
Heizthermen, Kombithermen

Regelung GG-1E-18, GG-1E-24, GG-1EK-18, GG-1EK-24

GG-1E ab Bj. 09/95 bis 06/99, GG-1EK ab Bj. 06/95 bis 06/99

Pos.	Benennung	Art.-Nr.	GG-1E-18	GG-1E-24	GG-1EK-18	GG-1EK-24	PG
20	Drehknopf Regelung	17 10 070	X	X	X	X	**3**
30	Entstörungstaste beleuchtet	27 96 025	X	X	X	X	**12**
40	Gasfeuerungsautomat (Platine) für ext. Zündeinheit (ersetzt Art.-Nr. 86 01 910)	27 99 106	X	X	X	X	**40**
40	Gasfeuerungsautomat (Platine) interne Zündung (ersetzt Art.-Nr. 86 01 909)	27 99 105	X	X	X	X	**40**
50	Regelungsplatine (ersetzt Art.-Nr. 27 99 111)	86 01 912	X	X			**49**
50	Regelungsplatine (ersetzt Art.-Nr. 27 99 110)	86 01 911			X	X	**45**
60	Ausschalter Sommer/Winter	27 96 021			X	X	**10**
70	Heizkreismanometer (ersetzt Art.- Nr. 86 01 875)	20 39 060	X	X	X	X	**19**
80	Kabelsatz B1/J für Warmwasservorrangschaltung, Gaskombiventil	27 99 052	X	X			**30**
80	Kabelsatz B/J für Warmwasservorrangschaltung, Gaskombiventil	27 99 005			X	X	**29**
90	Kabelsatz D für Potentiometer	27 99 020	X	X	X	X	**17**
100	Kabelsatz E1 (Speicherfühler, Speicheranschluss, Vorlauffühler)	27 99 051	X	X			**21**
100	Kabelsatz E Vorlauffühler, Warmwasserfühler	27 99 010			X	X	**23**
101	Kabelsatz H/I (Platinenverbinder)	27 99 015	X	X	X	X	**15**
102	Kabelsatz A Netzschalter GU/GG-18/24	27 99 035	X	X	X	X	**7**
103	Kab.satz C SO/WI-/Kam.schalter GU/GG/-1	27 99 025	X	X	X	X	**6**
104	Kabelsatz L Alarm/Reset GU/GG-18/24	27 99 030	X	X	X	X	**3**
110	Kabelsatz F/G für Strömungswächter+Pumpe	27 99 000	X	X	X	X	**20**
120	Kabelsatz K Ionisation/Ventilator/Druckwächter/ interne Zündung	27 99 045	X	X	X	X	**17**
120	Kabelsatz K1 für externe Zündeinheit (ersetzt Art.-Nr. 27 99 050)	86 02 533	X	X	X	X	**27**
130	Phönix-Stecker 2-polig	27 94 052	X	X	X	X	**4**
140	Phönix-Stecker 3-polig	27 94 053	X	X	X	X	**5**
150	Phönix-Stecker 10-polig	27 94 056	X	X			**11**
150	Phönix-Stecker 7-polig	27 94 057			X	X	**9**
170	Klemmkasten Deckel Regelung	17 10 010	X	X	X	X	**11**
180	Gehäuse Deckel Regelung	17 10 005	X	X	X	X	**11**
190	Regelungsgehäuse Unterteil mit Frontschild	17 10 000	X	X	X	X	**14**
200	Ausschalter Sommer/Winter	27 96 021	X	X	X	X	**10**
210	Sicherheitstemperaturbegrenzer STB (ersetzt Art.-Nr. 27 92 002)	86 01 891	X	X	X	X	**17**
220	Temperaturanzeige (ersetzt Art.-Nr. 20 39 065)	86 01 877	X	X	X	X	**19**
230	Elektronischer Speicherfühler (2M) mit Stecker, Zuluft- und Lamellenfühler BWL-1(ersetzt Art.-Nr. 86 01 905)	27 99 054	X	X			**100**
	Analoguhr mit Tagprogramm	27 33 016	X	X	X	X	**29**
	Analoguhr Wochenprogramm	27 33 015	X	X	X	X	**30**
	Außentemperaturfühler (ersetzt Art.-Nr. 89 02 437)	27 92 021	X	X	X	X	**100**
	Drehknopf Set für (A)RT und (A)WT	17 10 077	X	X	X	X	**6**
	Sicherung flink 3,15 A (10 Stück) - alle Thermen (ersetzt Art.-Nr. 27 38 180)	86 01 881	X	X	X	X	**10**
	Regelungsplatine für Ventilator GG-1E (ersetzt Art.-Nr. 27 99 125)	86 01 913	X	X	X	X	**30**
	Kabelsatz T für Ventilatorregelung GG-1E, GG-1EK (Thermenregelung zur Ventilatoransteuerung und Ventilatorsteuerung zum Ventilator)	27 99 065	X	X	X	X	**23**
	Bedienmodul für Stetigregelung BM-SR komplett (ersetzt folgende Regler: RT1, RT2, RT3, RT4, ART1, ART2, WT1, WT2, WT3, AWT1)	27 44 762	X	X	X	X	**42**
	Zündkabel für externe Zündeinheit (ersetzt Art.-Nr. 27 95 500)	86 01 892	X	X			**14**
	Zündkabel für externe Zündeinheit (ersetzt Art.-Nr. 27 95 500)	86 01 892			X	X	**14**

Gasheizwert-Heizthermen, raumluftabhängig
Gasheizwert-Kombithermen, raumluftabhängig

GU-2E/GU-2EK/GU-2E-S/GU-2EK-S

GU-2E/EK 07/99-05/01, GU-2E-S 06/01-03/09, GU-2EK-S 06/00-03/09

Chassis / Verkleidung GU-2E-(S)/GU-2EK-(S) (Achtung: TGU/TGU-K siehe folgende 2 Seiten)

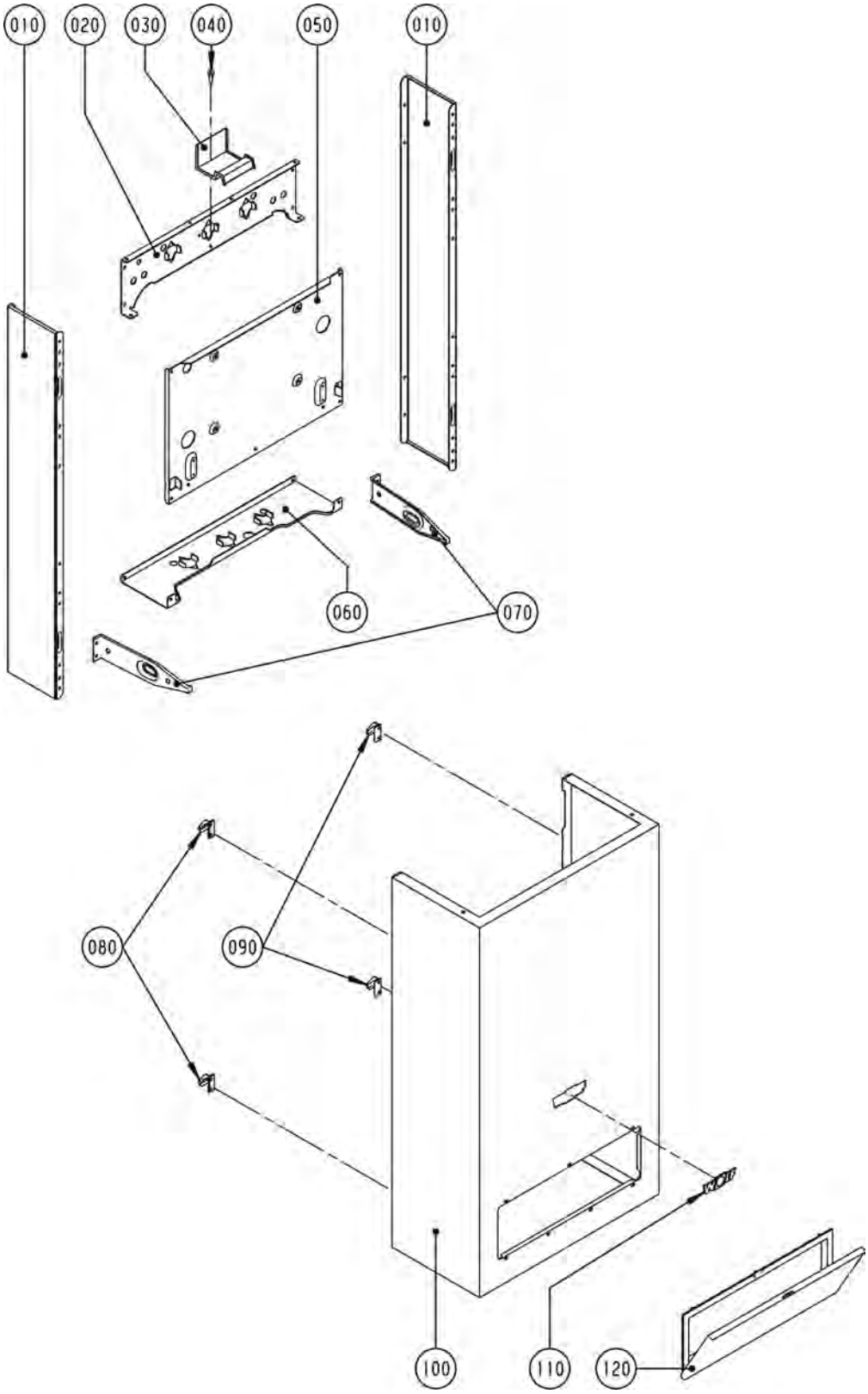

Gasheizwert-Heizthermen, raumluftabhängig
Gasheizwert-Kombithermen, raumluftabhängig

GU-2E/GU-2EK/GU-2E-S/GU-2EK-S

GU-2E/EK 07/99-05/01, GU-2E-S 06/01-03/09, GU-2EK-S 06/00-03/09

Pos.	Benennung	Art.-Nr.	GU-2E-(S)	GU-2EK-(S)	PG
10	Wandrahmen Seitenteil RAL 9006	86 01 695	X	X	**18**
20	Konsole für Einhängewinkel	86 00 013	X	X	**9**
30	Halterung Ausdehnungsgefäß	86 00 015	X	X	**4**
40	Blechschraube 5x25	34 50 935	X	X	**1**
50	Montageplatte GG/GU-2	86 00 922	X	X	**15**
60	Konsole für Einhängewinkel	86 00 013	X	X	**9**
70	Haltebügel für Regelung	86 00 018	X	X	**4**
80	Einhängeklammer links für Verkleidung	34 79 950	X	X	**5**
90	Einhängeklammer rechts für Verkleidung	34 79 951	X	X	**5**
100	Verkleidung komplett (ab 06/01)	86 01 935	X	X	**52**
110	Firmenschild Wolf geklebt	17 20 639	X	X	**7**
120	Regelungsrahmen/Abdeckung	17 10 106	X	X	**18**
	DWTM Witterungsgeführter Regler mit Mischersteuerung	27 33 065	X	X	**78**
	Schallkit für Gasthermen	86 02 606	X	X	**27**

TopCom, raumluftabhängig
Gasheizwert-Heizthermen, Gasheizwert-Kombithermen

TGU/TGU-K

ab Baujahr Juni 2001 bis Jan. 2006

Chassis / Verkleidung TGU/TGU-K (Achtung: GU-2E-(S)/GU-2EK-(S) siehe Vorderseite)

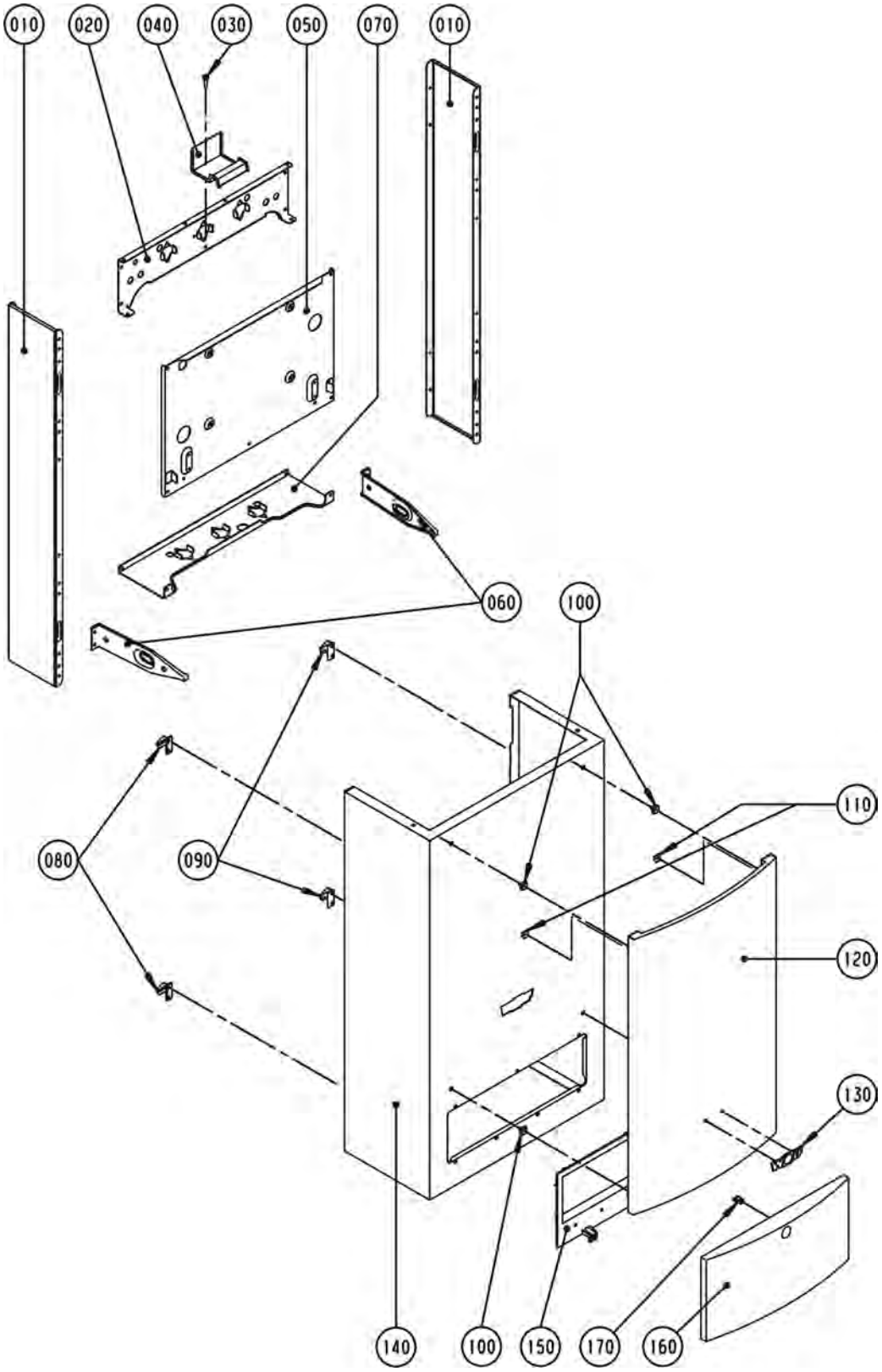

TopCom, raumluftabhängig
Gasheizwert-Heizthermen, Gasheizwert-Kombithermen

TGU/TGU-K

ab Baujahr Juni 2001 bis Jan. 2006

Pos.	Benennung	Art.-Nr.	TGU	TGU-K	PG
10	Wandrahmen Seitenteil RAL 9006	86 01 695	X	X	**18**
20	Konsole für Einhängewinkel	86 00 013	X	X	**9**
30	Blechschraube 5x25	34 50 935	X	X	**1**
40	Halterung Ausdehnungsgefäß	86 00 015	X	X	**4**
50	Montageplatte GG/GU-2	86 00 922	X	X	**15**
60	Haltebügel für Regelung	86 00 018	X	X	**4**
70	Konsole für Einhängewinkel	86 00 013	X	X	**9**
80	Einhängeklammer links für Verkleidung	34 79 950	X	X	**5**
90	Einhängeklammer rechts für Verkleidung	34 79 951	X	X	**5**
100	Clip Designelement	34 79 908	X	X	**2**
110	Steckklammer für Designelement	34 79 929	X	X	**1**
120	Designelement	86 01 703	X	X	**42**
130	Firmenschild Wolf geclipst, gebogen	17 20 636	X	X	**7**
140	Verkleidung komplett	86 01 937	X	X	**53**
150	Rahmen für Regelungsklappe	17 10 227	X	X	**16**
160	Regelungsklappe	17 10 201	X	X	**14**
170	Verriegelung für Regelungsklappe	17 10 228	X	X	**6**

TopCom, -S, raumluftabhängig
Gasheizwert-Heizthermen, Gasheizwert-Kombithermen

GU-2E/GU-2EK ab Bj. 07/99-05/01, GU-2E-S 06/01-03/09
GU-2EK-S 06/00-03/09, TGU/TGU-K 06/01-01/06

Brennkammer GU-2E-(S)/GU-2EK-(S), TGU/TGU-K

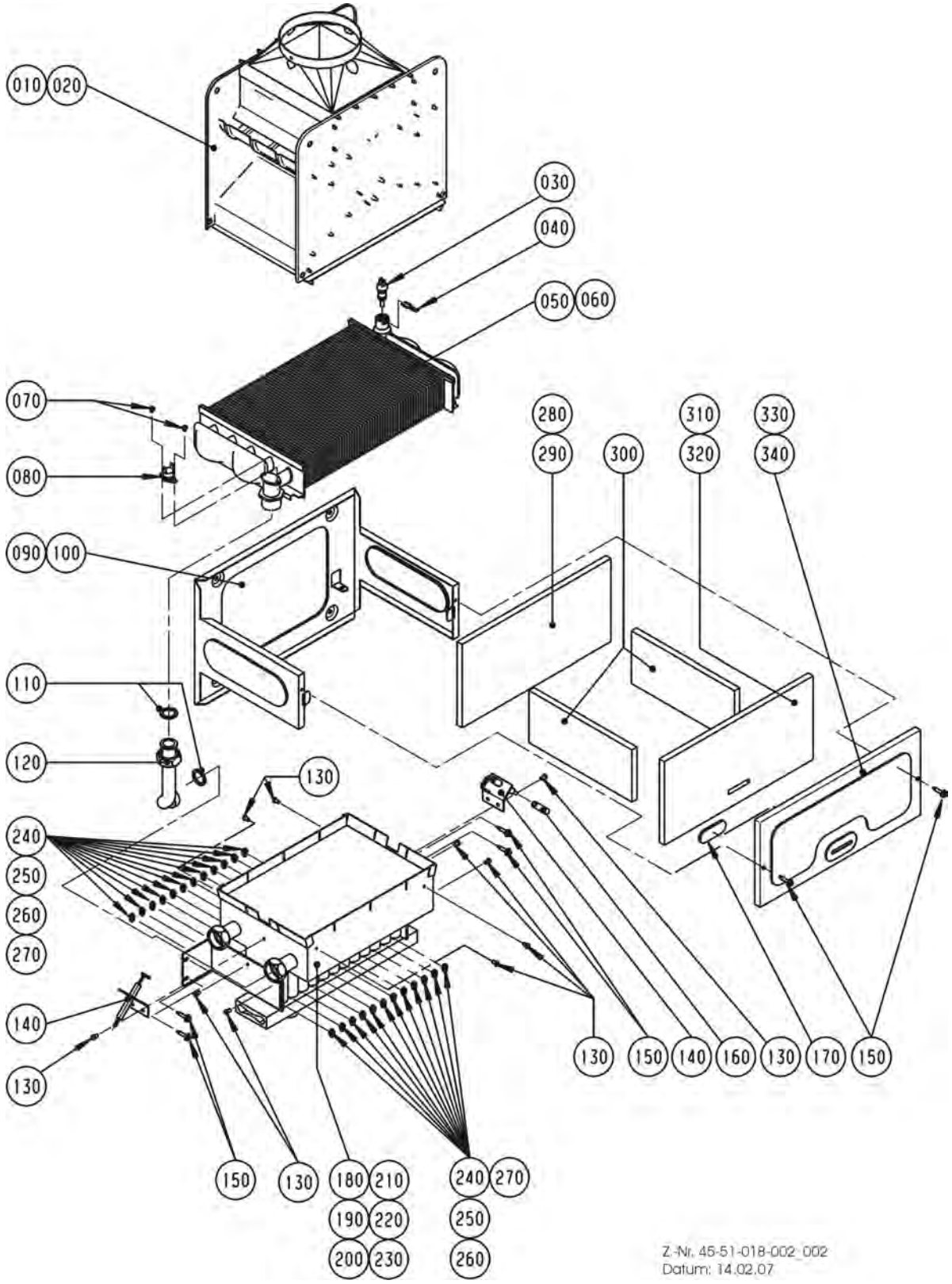

TopCom, -S, raumluftabhängig
Gasheizwert-Heizthermen, Gasheizwert-Kombithermen

GU-2E/GU-2EK ab Bj. 07/99-05/01, GU-2E-S 06/01-03/09
GU-2EK-S 06/00-03/09, TGU/TGU-K 06/01-01/06

Pos.	Benennung	Art.-Nr.	GU-2E-(S)	GU-2EK-(S)	TGU	TGU-K	PG
10	Strömungssicherung (ersetzt Art.-Nr. 86 00 630)	86 02 172	X	X	X	X	**36**
20	Strömungssicherung 24 KW	86 02 173	X	X	X	X	**37**
30	Vorlauffühler CGB/CGS/CGW/MGK/COB Rücklauffühler GU/GG-2/CGU-2/CGG-2 (ersetzt Art.-Nr. 86 01 886)	27 41 058	X	X	X	X	**24**
40	Federklammer für Temperaturfühler (5St.) (ersetzt Art.-Nr. 34 79 906)	86 02 168	X	X	X	X	**12**
50	Heizwasserwärmetauscher 18kW	29 00 053	X	X	X	X	**52**
60	Heizwasserwärmetauscher 24kW	29 00 054	X	X	X	X	**53**
70	Blechschraube 9X6	34 18 005	X	X	X	X	**3**
80	Temperaturwächter mit Befestigungsplatte (ersetzt Art.-Nr. 27 41 057)	86 02 154	X	X	X	X	**10**
90	Brennkammer Rückwand 18kW	86 00 101	X	X	X	X	**10**
100	Brennkammer Rückwand 24kW	86 00 103	X	X	X	X	**11**
110	Flachdichtung 24x17x2,3/4" (10Stk.) (ersetzt Art.-Nr. 39 01 030)	86 01 930	X	X	X	X	**9**
120	Verrohrung HWWT zu Gasbrenner	20 11 156	X	X	X	X	**8**
130	Schraube 4x6	34 50 957	X	X	X	X	**2**
140	Zünd- und Überwachungselektrode inklusive Zündleitung (2 Stk.) (ersetzt Art.-Nr. 27 96 264, 27 96 605, 86 01 903)	86 01 902	X	X	X	X	**16**
150	Spiralformschraube selbstsch. (25St) (ersetzt Art.-Nr. 34 50 958)	86 02 150	X	X	X	X	**10**
160	Schlauch L=35	27 96 289	X	X	X	X	**4**
170	Schauglas	20 00 017	X	X	X	X	**14**
180	Gasbrenner Erdgas E (H) 18 kW (incl. Düsen)	28 00 007	X	X	X	X	**51**
190	Gasbrenner Erdgas E(H) 24kW (incl. Düsen)	28 00 008	X	X	X	X	**55**
200	Gasbrenner Erdgas LL(L) 18kW (incl. Düsen)	28 00 017	X	X	X	X	**51**
210	Gasbrenner Erdgas LL(L) 24kW (incl. Düsen)	28 00 018	X	X	X	X	**55**
220	Gasbrenner Flüssiggas 18 kW (incl. Düsen)	28 00 030	X	X	X	X	**51**
230	Gasbrenner Flüssiggas 24 kW (incl. Düsen)	28 00 031	X	X	X	X	**55**
240	Gasbrennerdüse 0,87 Erdgas E	24 27 516	X	X	X	X	**4**
250	Gasbrennerdüse Erdgas E 0,90	24 27 517	X	X	X	X	**4**
260	Gasbrennerdüse Erdgas LL D 1,10 . (vernickelt)	24 82 503	X	X	X	X	**4**
260	Gasbrennerdüse Erdgas LL 1,10 (bei 24 KW Menge 24 Stück)	24 27 515	X	X	X	X	**4**
270	Gasbrennerdüse Erdgas E D 0,87 . (vernickelt)	24 82 504	X	X	X	X	**4**
270	Gasbrennerdüse 0,60 Flüssiggas (bei 24 KW Menge 24 Stück)	24 27 519	X	X	X	X	**4**
280	Gasbrennerdüse Flüssiggas 0,60 . (vernickelt)	24 82 506	X	X	X	X	**4**
280	Brennkammerisolierung Rückwand 24 kW	16 21 524	X	X	X	X	**12**
290	Brennkammerisolierung Rückwand 18 kW	16 21 518	X	X	X	X	**12**
300	Brennkammerisolierung Seitenwand	16 20 524	X	X	X	X	**10**
310	Brennkammerisolierung Vorderwand 24 kW	16 22 524	X	X	X	X	**12**
320	Brennkammerisolierung Vorderwand 18 kW	16 22 518	X	X	X	X	**11**
330	Brennkammer Vorderwand 18kW	86 00 102	X	X	X	X	**8**
340	Brennkammer Vorderwand 24kW	86 00 104	X	X	X	X	**8**
	Drosselblende Erdgas LL Blau	17 20 526	X	X	X	X	**1**
	Umrüstsatz von Erdgas E auf Erdgas LL für TGU(K)-18, TGU(K)-24, GU-2E(K)-(S)18, GU-2E(K)-(S)24,	86 01 099	X	X	X	X	**100**
	Umrüstsatz von Erdgas LL auf Erdgas E für TGG(K)-18, TGG(K)-24, TGU(K)-18, GG-2E(K)-(S)18, GG-2E(K)-(S)24, GU-2E(K)-(S)18	86 01 100	X	X	X	X	**100**
	Umrüstsatz von Erdgas LL auf Erdgas E für TGU(K)-24, GU-2E(K)-24	86 01 101	X	X	X	X	**100**

TopCom, -S, raumluftabhängig
Gasheizwert-Heizthermen, Gasheizwert-Kombithermen

GU-2E/GU-2EK ab Bj. 07/99-05/01, GU-2E-S 06/01-03/09
GU-2EK-S ab Bj. 06/00-03/09, TGU/TGU-K 06/01-01/06

Gas-Luft-Verbund GU-2E-(S)/GU-2EK-(S), TGU/TGU-K

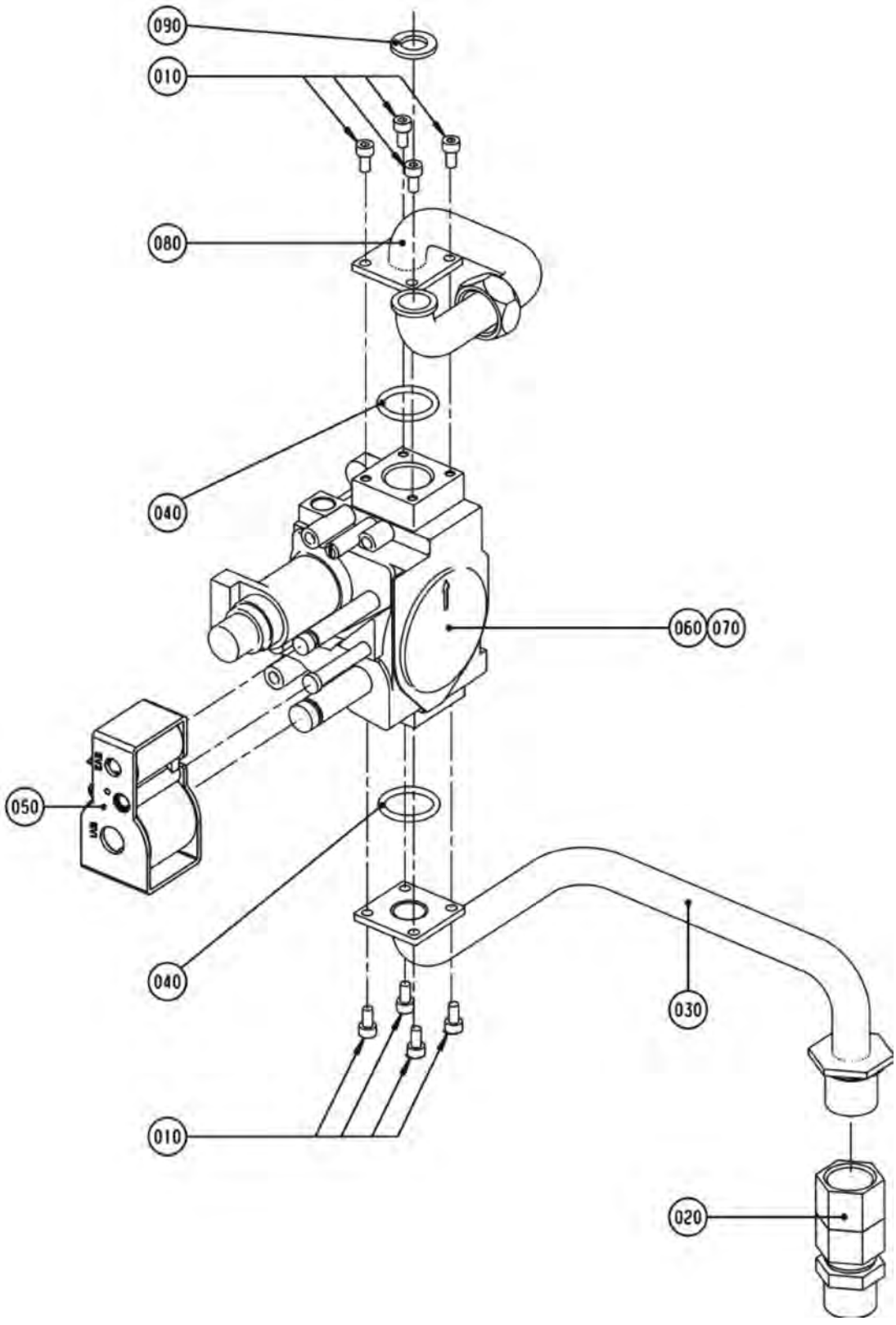

TopCom, -S, raumluftabhängig
Gasheizwert-Heizthermen, Gasheizwert-Kombithermen

GU-2E/GU-2EK ab Bj. 07/99-05/01, GU-2E-S 06/01-03/09
GU-2EK-S ab Bj. 06/00-03/09, TGU/TGU-K 06/01-01/06

Pos.	Benennung	Art.-Nr.	GU-2E-(S)	GU-2EK-(S)	TGU	TGU-K	PG
10	Zylinderschraube M4x8	34 50 954	X	X	X	X	**2**
20	Anschlussteil Gaseintritt	20 11 029	X	X	X	X	**14**
30	Verrohrung Gaseintritt/Gaskombiventil	20 11 180	X	X	X	X	**16**
40	O-Ring Ø 22, 22x2, 62 für GKV (10 Stück)(ersetzt Art.-Nr. 39 03 015, 87 50 015)	86 02 170	X	X	X	X	**15**
50	Doppelspule GKV (ersetzt Art.-Nr. 27 96 124)	86 03 317	X	X	X	X	**27**
60	Gaskombiventil SIT 845 für Erdgas (ersetzt Art.-Nr. 86 01 895) incl. Pos. 050	27 96 113	X	X	X	X	**44**
70	Gaskombiventil SIT 845 für Flüssiggas (ersetzt Art.-Nr. 86 02 528) incl. Pos. 050	27 96 108	X	X	X	X	**44**
80	Verrohrung Gaskombiventil zu Brenner	20 11 181	X	X	X	X	**16**
90	Flachdichtung D18,5x11x2,1/2" (10St) (ersetzt Art.-Nr. 39 03 020)	86 01 929	X	X	X	X	**9**
	Umrüstsatz von Flüssiggas auf Erdgas E für TGU-18, TGG-18/24, GU-2E-(S)18, GG-2E-(S)18/24	86 01 296	X	X	X	X	**100**
	Umrüstsatz von Flüssiggas auf Erdgas E für TGU-24, GU-2E-(S)24	86 01 298	X	X	X	X	**100**
	Umrüstsatz von Flüssiggas auf Erdgas LL für TGU-18/24, GU-2E-(S)18/24	86 01 299	X	X	X	X	**100**
	Umrüstsatz von Erdgas E/LL auf Flüssiggas für TGU/TGG, GU-2E-S/GG-2E-S	86 01 300	X	X	X	X	**100**

TopCom, -S, raumluftabhängig
Gasheizwert-Heizthermen

GU-2E ab Bj. 07/99 bis 05/01
GU-2E-S ab Bj. 06/01-03/09, TGU ab Bj. 06/01-01/06

Verrohrung Heizthermen (Achtung: Kombithermen siehe folgende 4 Seiten)

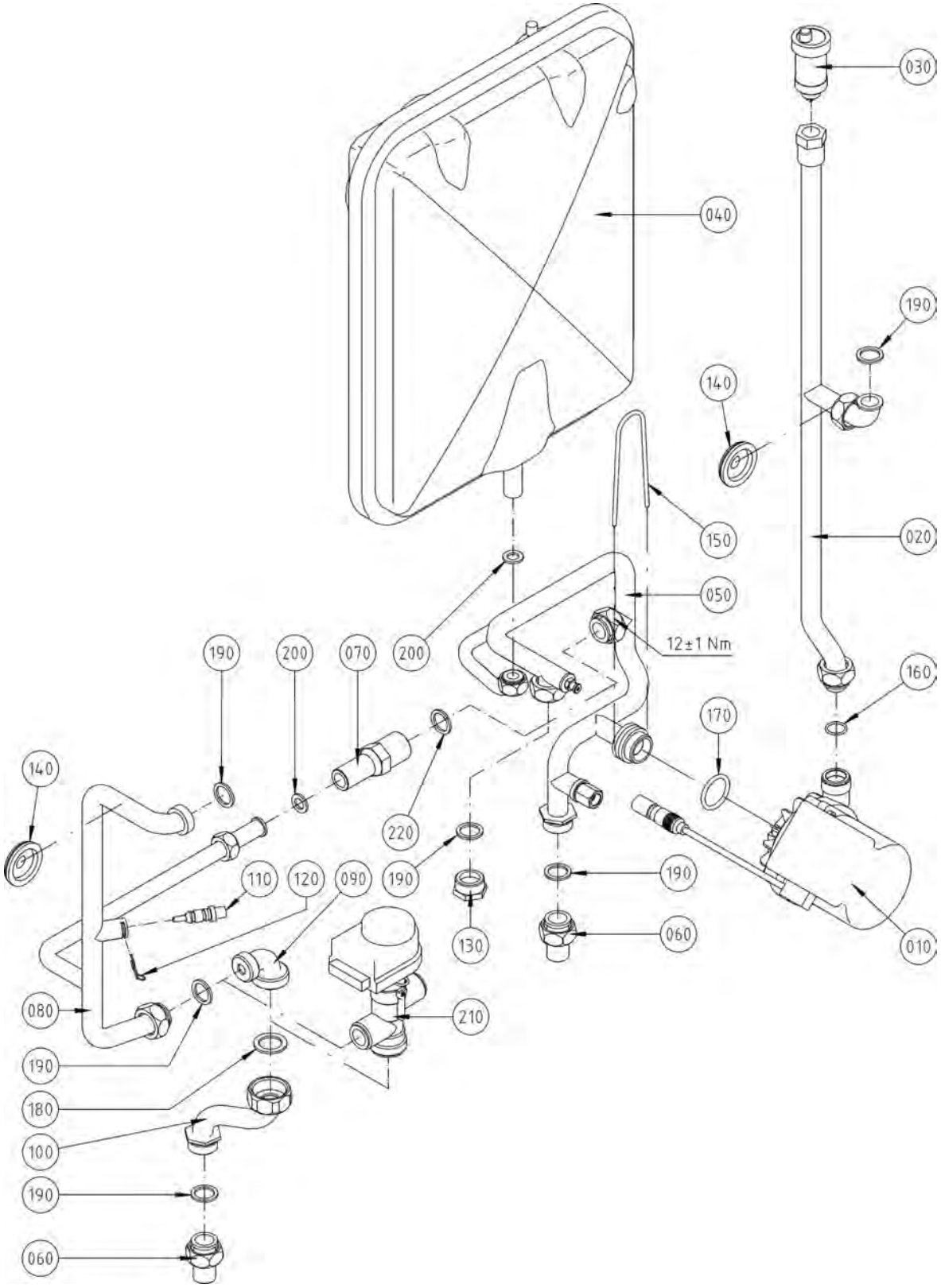

TopCom, -S, raumluftabhängig
Gasheizwert-Heizthermen

GU-2E ab Bj. 07/99 bis 05/01

GU-2E-S ab Bj. 06/01-03/09, TGU ab Bj. 06/01-01/06

Pos.	Benennung	Art.-Nr.	GU-2E-(S)	TGU	PG
10	Heizkreispumpe GU/GG-2E (ersetzt Art.-Nr. 20 15 101)	86 01 872	X	X	**45**
20	Verrohrung HKP zu HWWT	20 11 182	X	X	**16**
30	Automatisches Entlüftungsventil 3/8 Zoll (ersetzt Art.-Nr. 20 11 175)	86 01 871	X	X	**13**
40	Ausdehnungsgefäß (12 Liter)	20 20 000	X	X	**37**
50	Verrohrung HWR, HKP, WWT, ADG	20 11 183	X	X	**30**
60	Anschlussteil Vor-und Rücklauf	20 11 030	X	X	**9**
70	Überstromventil (ersetzt Art.- Nr. 86 02 155)	20 11 144	X	X	**18**
80	Verrohrung Gasbrenner/3-Wegeventil/ Überstromventil	20 11 147	X	X	**20**
90	Verrohrung Bogen statt 3WV	20 11 090	X	X	**14**
100	Verrohrung umsch.Ventil-Heizw-3WV zu Vorlauf (S-Rohr)	20 11 043	X	X	**13**
110	Vorlauffühler GG-2/GU-2/BWL-1/BWS-1 und CGB-2, Rücklauffühler BWL-1/BWS-1/ CGB-2, Schichtenladefühler CS (ersetzt Art.-Nr. 86 01 885)	27 41 054	X	X	**24**
120	Federklammer für Temperaturfühler (5St.) (ersetzt Art.-Nr. 34 79 906)	86 02 168	X	X	**12**
130	Blindstopfen für Verrohrung	20 11 091	X	X	**6**
140	Dichtungsmanschette für Verrohrung	39 00 005	X	X	**5**
150	Sicherungsbügel für Heizkreispumpe	34 79 915	X	X	**3**
160	O-Ring für Heizkreispumpe Austritt D 16x1,9 (10 Stück) (ersetzt Art.-Nr. 39 03 008)	86 02 171	X	X	**15**
170	O-Ring für Heizkreispumpe Eintritt D 27,8x3,6 (10 Stück) (ersetzt Art.-Nr. 39 03 009)	86 02 157	X	X	**15**
180	Flachdichtung 30x21x2,1 (10 Stk.) (ersetzt Art.-Nr. 39 03 022)	86 01 931	X	X	**9**
190	Flachdichtung 24x17x2,3/4" (10Stk.) (ersetzt Art.-Nr. 39 01 030)	86 01 930	X	X	**9**
200	Flachdichtung D18,5x11x2,1/2" (10St) (ersetzt Art.-Nr. 39 03 020)	86 01 929	X	X	**9**
210	3-Wege-Umschaltventil federgedämpft (ersetzt Art.-Nr. 27 99 224) . (ab 2001)	27 99 225	X	X	**38**
210	3-Wege-Ventil mit Adapterplatine (bestehend aus Art.-Nr. 27 99 225 und 27 99 148) . (bis 2001)	86 01 950	X	X	**41**
220	Flachdichtung D24xD17x2 (G3/4") EPDM	39 10 264	X	X	**5**
	Verrohrung Speichervorlauf und Anschlusset SW 120	20 11 121	X	X	**20**
	Verrohrung Speicherrücklauf und Anschlusset SW 120	20 11 122	X	X	**20**
	Thermostat-Ventil (nicht für S-Varianten)	27 08 097	X	X	**13**
	Motor für 3-Wege-Umschaltventil	27 44 052	X	X	**27**
	Flachdichtung D24xD17x2 EPDM für Überströmventil	86 13 751	X	X	**5**

-S, Gasheizwert-Kombithermen raumluftabhängig

GU-2EK-S ab Bj. 06/00-03/09

Verrohrung Kombitherme GU-2EK-S (Achtung: GU-2EK/TGU-K siehe folgende 2 Seiten)

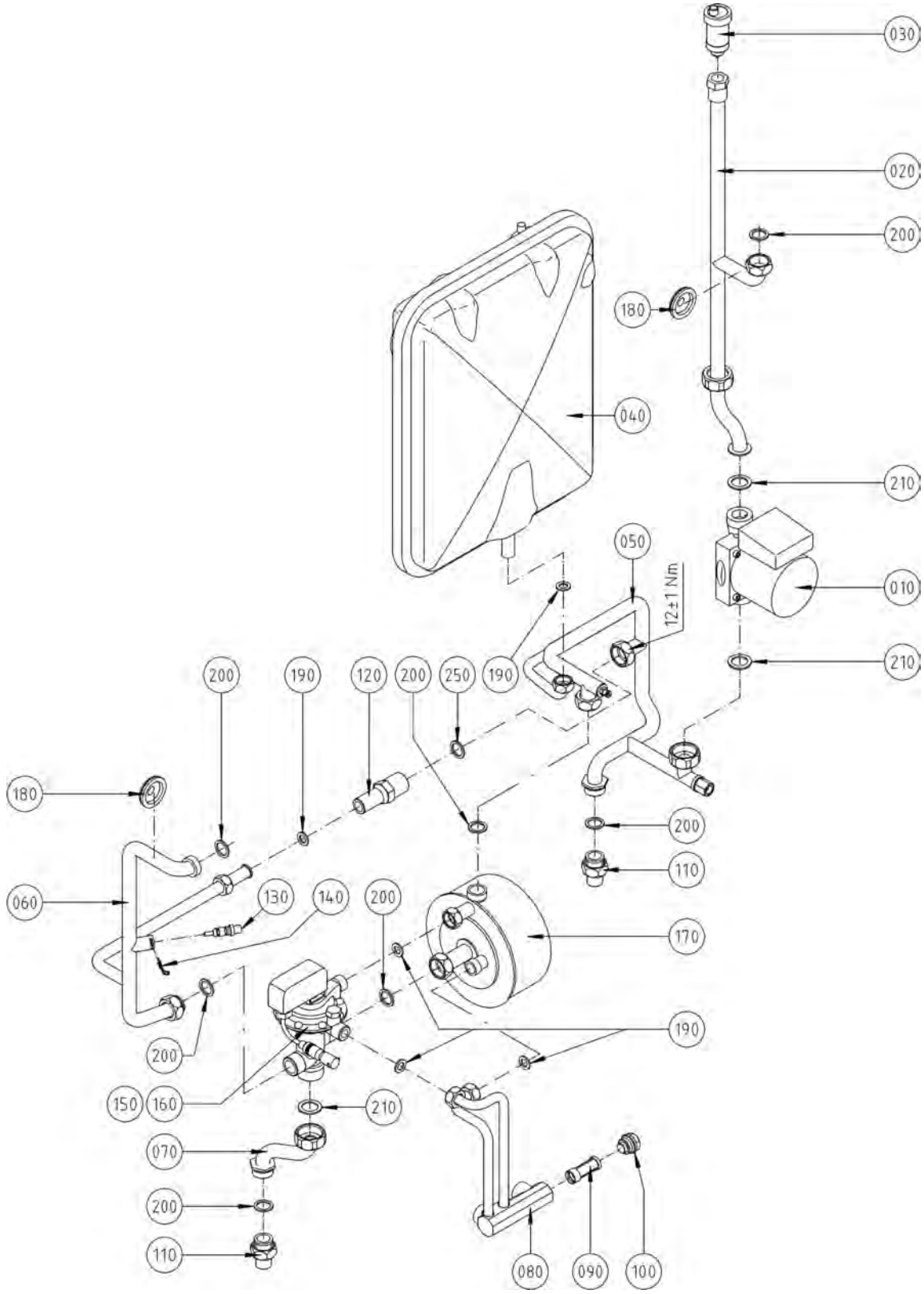

-S, Gasheizwert-Kombithermen raumluftabhängig

GU-2EK-S ab Bj. 06/00-03/09

Pos.	Benennung	Art.-Nr.	GU-2EK-S	PG
10	Heizkreispumpe UPS 15-50 (ersetzt Art.-Nr. 20 15 102)	86 01 873	X	**45**
20	Verrohrung Heizkreispumpe zu Heizwasserwärmetauscher	20 11 185	X	**18**
30	Automatisches Entlüftungsventil 3/8 Zoll (ersetzt Art.-Nr. 20 11 175)	86 01 871	X	**13**
40	Ausdehnungsgefäß (12 Liter)	20 20 000	X	**37**
50	Verrohrung HWR/HKP/WWT	20 11 207	X	**30**
60	Verrohrung Gasbrenner/3-Wegeventil/ Überstromventil	20 11 147	X	**20**
70	Verrohrung umsch.Ventil-Heizw-3WV zu Vorlauf (S-Rohr)	20 11 043	X	**13**
80	Verrohrung Kalt-/Warmwasser KPL. (Elektr.3-Wege-Ventil) (incl. Pos. 090 und 100)	20 11 035	X	**30**
90	Kaltwassersieb (ersetzt Art.-Nr. 20 11 065)	86 02 153	X	**10**
100	Stopfen Anschlussblock Trinkwasser	20 11 002	X	**11**
110	Anschlussteil Vor-und Rücklauf	20 11 030	X	**9**
120	Überstromventil (ersetzt Art.- Nr. 86 02 155)	20 11 144	X	**18**
130	Vorlauffühler GG-2/GU-2/BWL-1/BWS-1 und CGB-2, Rücklauffühler BWL-1/BWS-1/ CGB-2, Schichtenladefühler CS (ersetzt Art.-Nr. 86 01 885)	27 41 054	X	**24**
140	Federklammer für Temperaturfühler (5St.) (ersetzt Art.-Nr. 34 79 906)	86 02 168	X	**12**
150	3-Wege-Umschaltventil mit Wassermengenregelung 18 kW (ersetzt Art.-Nr. 86 01 921)	27 99 200	X	**38**
160	3-Wege-Umschaltventil mit Wassermengenregelung 24 kW (ersetzt Art.-Nr. 86 01 922)	27 99 201	X	**38**
170	Warmwasser-Wärmetauscher ohne 3-Wege-Umschaltventil	29 00 105	X	**42**
180	Dichtungsmanschette für Verrohrung	39 00 005	X	**5**
190	Flachdichtung D18,5x11x2,1/2" (10St) (ersetzt Art.-Nr. 39 03 020)	86 01 929	X	**9**
200	Flachdichtung 24x17x2,3/4" (10Stk.) (ersetzt Art.-Nr. 39 01 030)	86 01 930	X	**9**
210	Flachdichtung 30x21x2,1 (10 Stk.) (ersetzt Art.-Nr. 39 03 022)	86 01 931	X	**9**
250	Flachdichtung D24xD17x2 (G3/4") EPDM	39 10 264	X	**5**

TopCom, raumluftabhängig
Gasheizwert-Kombithermen

GU-2EK ab Bj. 07/99 bis 05/01
TGU-K ab Bj. Juni 2001 bis Jan. 2006

Verrohrung Kombitherme GU-2EK, TGU-K (Achtung: GU-2EK-S siehe Vorderseite)

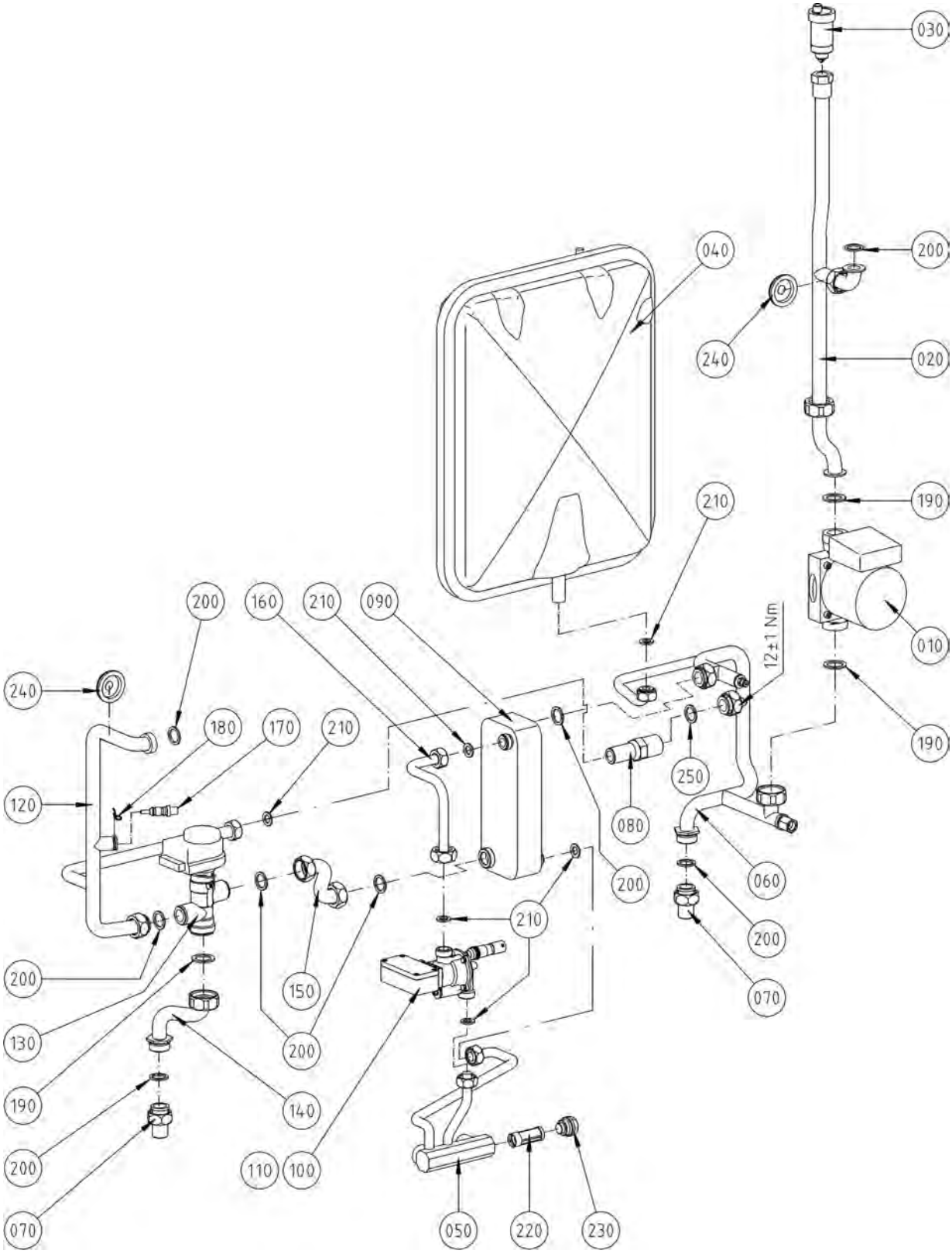

TopCom, raumluftabhängig
Gasheizwert-Kombithermen

GU-2EK ab Bj. 07/99 bis 05/01

TGU-K ab Bj. Juni 2001 bis Jan. 2006

Pos.	Benennung	Art.-Nr.	GU-2EK	TGU-K	PG
10	Heizkreispumpe UPS 15-50 (ersetzt Art.-Nr. 20 15 102)	86 01 873	X	X	**45**
20	Verrohrung Heizkreispumpe zu Heizwasserwärmetauscher	20 11 185	X	X	**18**
30	Automatisches Entlüftungsventil 3/8 Zoll (ersetzt Art.-Nr. 20 11 175)	86 01 871	X	X	**13**
40	Ausdehnungsgefäß (12 Liter)	20 20 000	X	X	**37**
50	Verrohrung Warmwasser/Kaltwasser kpl. (elektr.3-Wege-Ventil) incl. Pos. 160, 220 und 2 3 0	20 11 200	X	X	**31**
60	Verrohrung Rücklauf, Pumpe, WWWT, ADG	20 11 184	X	X	**30**
70	Anschlussteil Vor-und Rücklauf	20 11 030	X	X	**9**
80	Überstromventil (ersetzt Art.- Nr. 86 02 155)	20 11 144	X	X	**18**
90	Warmwasser-Wärmetauscher	29 00 240	X	X	**42**
100	Wasserschalter mit Wassermengenregler, bei TGU/TGG-K 24 KW, bei TGB/GB-EK 20 KW , nicht für GB-EK-S-20, (ersetzt Art.-Nr. 86 01 889) (bis 24 kW)	27 91 110	X	X	**32**
110	Wasserschalter mit Wassermengenregler bei TGU/TGG-K 18 KW, bei GB-EK-S 20 KW, (ersetzt Art.-Nr. 86 01 890) (bis18 kW)	27 91 112	X	X	**32**
120	Verrohrung Gasbrenner/3-Wegeventil/ Überstromventil	20 11 147	X	X	**20**
130	3-Wege-Umschaltventil federgedämpft (ersetzt Art.-Nr. 27 99 224) . (ab 2001)	27 99 225	X	X	**38**
140	Verrohrung umsch.Ventil-Heizw-3WV zu Vorlauf (S-Rohr)	20 11 043	X	X	**13**
150	Verrohrung 3WV zu WWT	20 11 205	X	X	**16**
160	Verrohrung Kaltwasser	20 11 179	X	X	**10**
170	Vorlauffühler GG-2/GU-2/BWL-1/BWS-1 und CGB-2, Rücklauffühler BWL-1/BWS-1/ CGB-2, Schichtenladefühler CS (ersetzt Art.-Nr. 86 01 885)	27 41 054	X	X	**24**
180	Federklammer für Temperaturfühler (5St.) (ersetzt Art.-Nr. 34 79 906)	86 02 168	X	X	**12**
190	Flachdichtung 30x21x2,1 (10 Stk.) (ersetzt Art.-Nr. 39 03 022)	86 01 931	X	X	**9**
200	Flachdichtung 24x17x2,3/4" (10Stk.) (ersetzt Art.-Nr. 39 01 030)	86 01 930	X	X	**9**
210	Flachdichtung D18,5x11x2,1/2" (10St) (ersetzt Art.-Nr. 39 03 020)	86 01 929	X	X	**9**
220	Kaltwassersieb (ersetzt Art.-Nr. 20 11 065)	86 02 153	X	X	**10**
230	Stopfen Anschlussblock Trinkwasser	20 11 002	X	X	**11**
240	Dichtungsmanschette für Verrohrung	39 00 005	X	X	**5**
250	Flachdichtung D24xD17x2 (G3/4") EPDM	39 10 264	X	X	**5**
	3-Wege-Ventil mit Adapterplatine (bestehend aus Art.-Nr. 27 99 225 und 27 99 148) . (bis 2001)	86 01 950	X	X	**41**

TopCom, -S, raumluftabhängig
Gasheizwert-Heizthermen

GU-2E ab Bj. 07/99 bis 05/01
GU-2E-S ab Bj. 06/01-03/09, TGU ab Bj. 06/01-01/06

Regelung Heizthermen (Achtung: Kombithermen siehe folgende 4 Seiten)

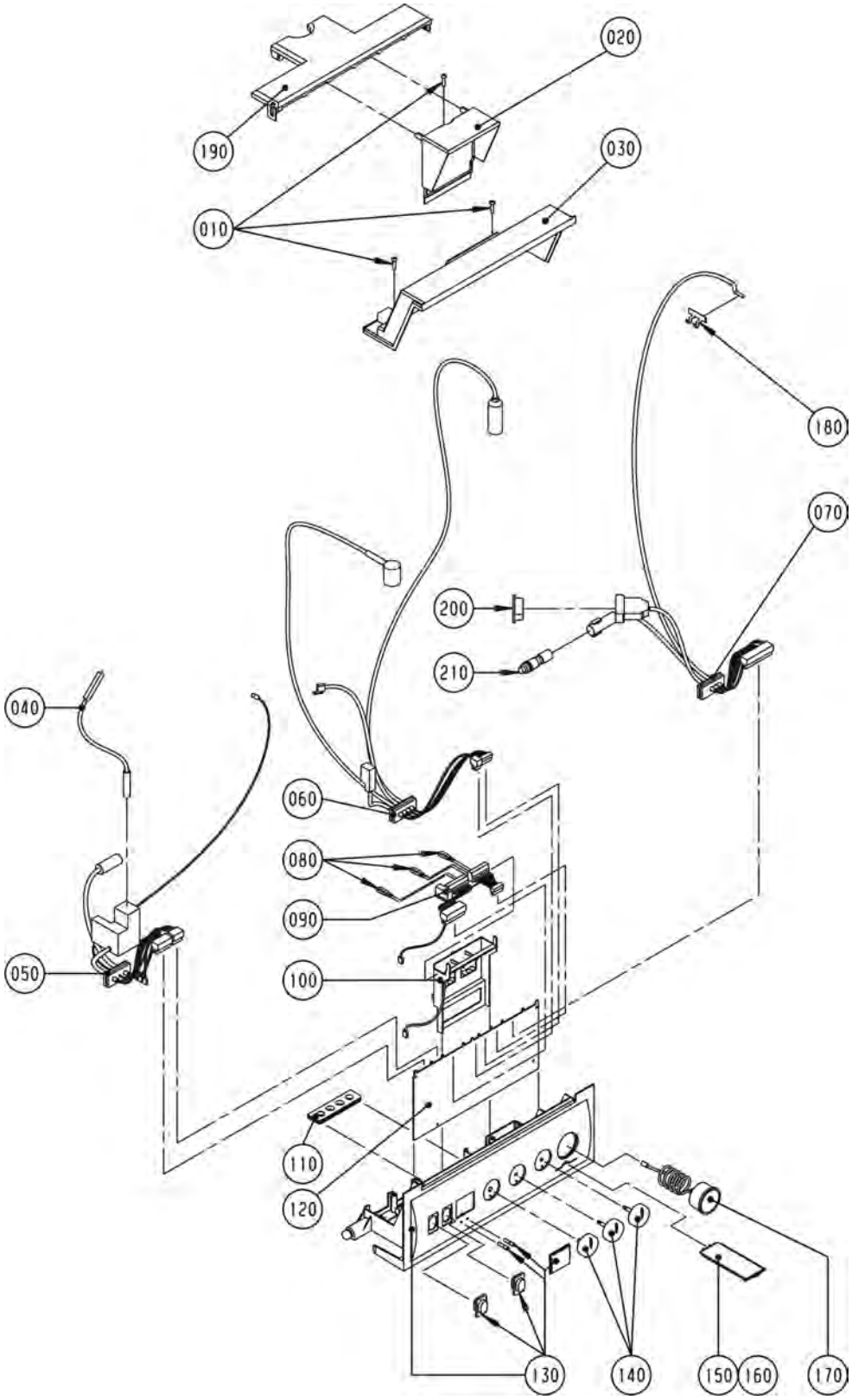

TopCom, -S, raumluftabhängig
Gasheizwert-Heizthermen

GU-2E ab Bj. 07/99 bis 05/01

GU-2E-S ab Bj. 06/01-03/09, TGU ab Bj. 06/01-01/06

Pos.	Benennung	Art.-Nr.	GU-2E-(S)	TGU	PG
10	Schraube 4x16	34 51 005	X	X	**3**
20	Klemmkastendeckel für Regelungsgehäuse	17 10 128	X	X	**6**
30	Regelungsgehäuse Oberteil	17 10 127	X	X	**8**
40	Zündleitung angeschlossen an: -Zündelektrode -Kabelsatz I (angeschlossen an: Zündelektrode)	27 95 452	X	X	**14**
50	Kabelsatz I angeschlossen an: -Heizkreispumpe -Überwachungselektrode -Gaskombiventil (ersetzt Art.- Nr. 86 01 925)	27 99 231	X	X	**29**
60	Kabelsatz II angeschlossen an: -Gaskombiventil -Vorlauffühler - Sicherheitstemperaturbegrenzer -Rücklauffühler	27 99 232	X	X	**26**
70	Kabelsatz III bis BJ 05/01 -Abgastemperaturfühler / 3-Wegeventil (ersetzt die Artikel- Nr. 86 01 926) . (bis 05/01)	27 99 234	X	X	**29**
70	Kabelsatz III ab BJ 06/01 angeschlossen an: (inkl. Abgastemperaturfühler) -Speicherfühler - 3-Wegeventil (ersetzt Art.- Nr. 86 02 535)	27 99 236	X	X	**29**
80	Kabelbrücke	86 00 076	X	X	**1**
90	Netzplatine (ersetzt Art.- Nr. 86 02 538)	27 99 242	X	X	**23**
100	Netzplatinenhalter	17 10 113	X	X	**9**
110	Kabeldurchführung 4-fach	17 10 021	X	X	**5**
120	Regelungsplatine GU-2/GG-2 (ersetzt Art.-Nr. 27 99 135, 27 99 136, 27 99 146, 27 99 147)	27 45 148	X	X	**58**
130	Regelungsgehäuse Unterteil (ersetzt Art.-Nr. 17 10 100)	17 10 123	X	X	**17**
140	Drehknopfsatz ab BJ 06/01 bestehend aus (Art.-Nr. 17 10 121 + 17 10 122) (ab 06/01)	17 10 080	X	X	**6**
150	Bedienungsanleitung kurz für Regelung (aus Kunststoff)	17 10 155	X	X	**4**
170	Heizkreismanometer 0-4 bar (ersetzt Art.- Nr. 86 01 876)	20 39 061	X	X	**19**
180	Halteklammer Ø 6 für Abgasfühler	34 79 920	X	X	**4**
190	Wärmeschutz für Regelungsgehäuse	17 10 114	X	X	**4**
200	Blindstecker für 3-Wege-Umschaltventil	27 99 082	X	X	**2**
210	Blindstecker für Speicheranschluss (ersetzt Art.-Nr. 27 94 041)	86 02 130	X	X	**8**
	DWT Witterungsgeführter digitaler Temperaturregler	27 33 064	X	X	**61**
	DRT Digitaler Raumtemperaturregler	27 33 063	X	X	**44**
	Adapterplatine für 3-Wege-Umschaltventil federgedämpft (nicht für S-Varianten)	27 99 148	X	X	**38**
	Drehknopf Regelung für Programmwahl bis BJ 05/01 (nicht für S-Varianten)	17 10 104	X	X	**4**
	Drehknopf Regelung für Temperaturwahl bis BJ 05/01 (nicht für S-Varianten)	17 10 105	X	X	**4**
	Regelungsgehäuse Oberteil bis 05/01 (nicht für S-Varianten)	17 10 101	X	X	**8**

Gasheizwert-Kombithermen, raumluftabhängig

GU-2EK ab Bj. 07/99 bis 05/01
GU-2EK-S ab Bj. 06/00-03/09

Regelung Kombitherme GU-2EK-(S) (Achtung: TGU-K siehe folgende 2 Seiten)

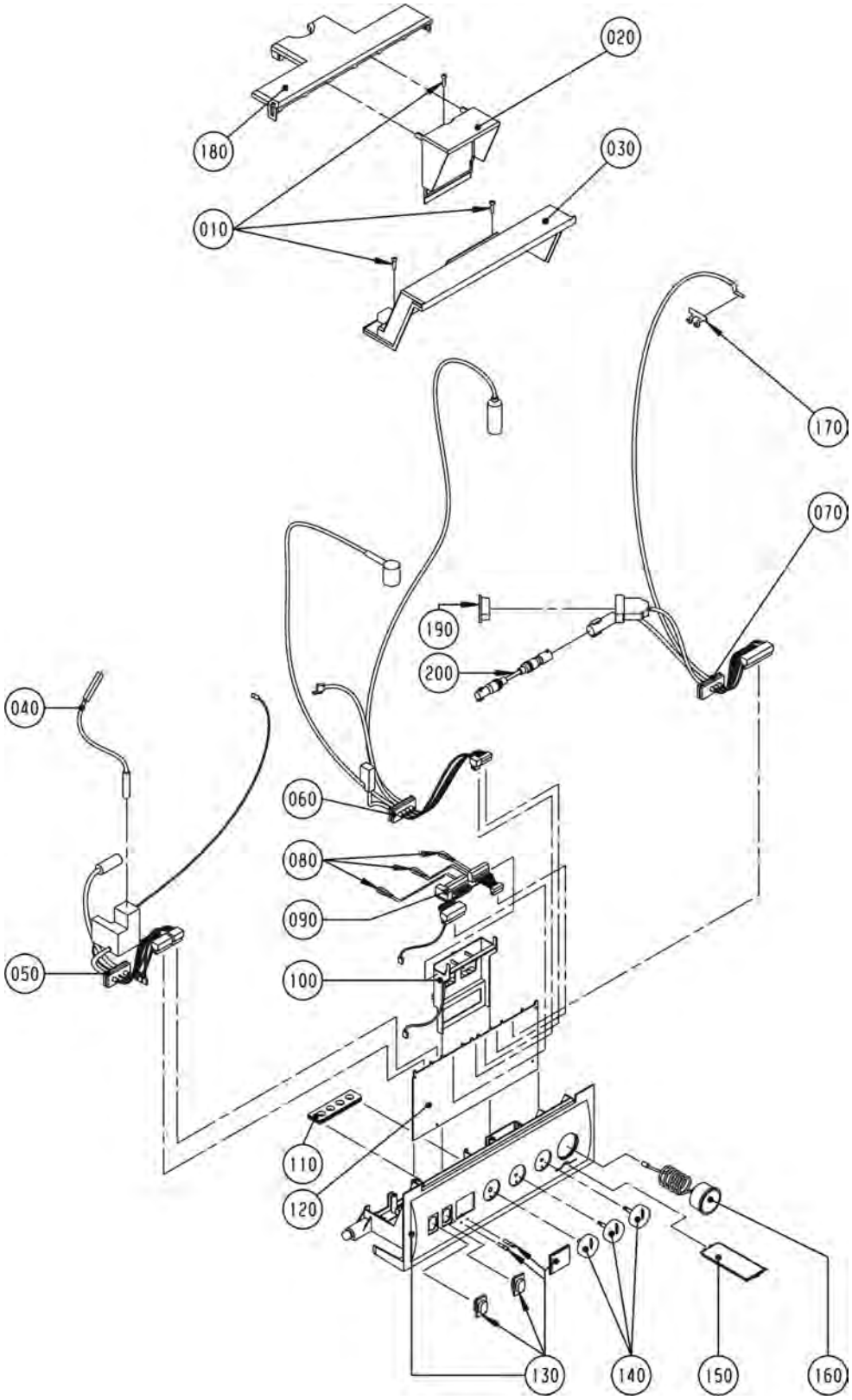

Gasheizwert-Kombithermen, raumluftabhängig

GU-2EK ab Bj. 07/99 bis 05/01
GU-2EK-S ab Bj. 06/00-03/09

Pos.	Benennung	Art.-Nr.	GU-2EK-(S)	PG
10	Schraube 4x16	34 51 005	X	**3**
20	Klemmkastendeckel für Regelungsgehäuse	17 10 128	X	**6**
30	Regelungsgehäuse Oberteil	17 10 127	X	**8**
40	Zündleitung angeschlossen an: -Zündelektrode -Kabelsatz I (angeschlossen an: Zündelektrode)	27 95 452	X	**14**
50	Kabelsatz I angeschlossen an: -Heizkreispumpe -Überwachungselektrode -Gaskombiventil (ersetzt Art.- Nr. 86 01 925)	27 99 231	X	**29**
60	Kabelsatz II angeschlossen an: -Gaskombiventil -Vorlauffühler -Sicherheitstemperaturbegrenzer -Rücklauffühler	27 99 232	X	**26**
70	Kabelsatz III bis BJ 05/01 -Abgastemperaturfühler / 3-Wegeventil (ersetzt die Artikel- Nr. 86 01 926) . (bis 05/01)	27 99 234	X	**29**
70	Kabelsatz III ab BJ 06/01 angeschlossen an: (inkl. Abgastemperaturfühler) -Speicherfühler -3-Wegeventil (ersetzt Art.- Nr. 86 02 535)	27 99 236	X	**29**
80	Kabelbrücke	86 00 076	X	**1**
90	Netzplatine (ersetzt Art.- Nr. 86 02 538)	27 99 242	X	**23**
100	Netzplatinenhalter	17 10 113	X	**9**
110	Kabeldurchführung 4-fach	17 10 021	X	**5**
120	Regelungsplatine GU-2/GG-2 (ersetzt Art.-Nr. 27 99 135, 27 99 136, 27 99 146, 27 99 147)	27 45 148	X	**58**
130	Regelungsgehäuse Unterteil (ersetzt Art.-Nr. 17 10 100)	17 10 123	X	**17**
140	Drehknopfsatz ab BJ 06/01 bestehend aus (Art.-Nr. 17 10 121 + 17 10 122) (ab 06/01)	17 10 080	X	**6**
150	Bedienungsanleitung kurz für Regelung (aus Kunststoff)	17 10 155	X	**4**
160	Heizkreismanometer 0-4 bar (ersetzt Art.- Nr. 86 01 876)	20 39 061	X	**19**
170	Halteklammer Ø 6 für Abgasfühler	34 79 920	X	**4**
180	Wärmeschutz für Regelungsgehäuse	17 10 114	X	**4**
190	Blindstecker für 3-Wege-Umschaltventil	27 99 082	X	**2**
200	Adapterkabel für 3-Wegeventil (Vorrangschalter)	27 94 090	X	**16**
	DWT Witterungsgeführter digitaler Temperaturregler	27 33 064	X	**61**
	DRT Digitaler Raumtemperaturregler	27 33 063	X	**44**
	Adapterplatine für 3-Wege-Umschaltventil federgedämpft (nicht für S-Varianten)	27 99 148	X	**38**
	Drehknopf Regelung für Programmwahl bis BJ 05/01 (nicht für S-Varianten)	17 10 104	X	**4**
	Drehknopf Regelung für Temperaturwahl bis BJ 05/01 (nicht für S-Varianten)	17 10 105	X	**4**
	Regelungsgehäuse Oberteil bis 05/01 (nicht für S-Varianten)	17 10 101	X	**8**

TopCom, raumluftabhängig
Gasheizwert-Kombithermen
TGU-K ab Bj. 06/01-01/06

Regelung Kombitherme TGU-K (Achtung: GU-2EK-(S) siehe Vorderseite)

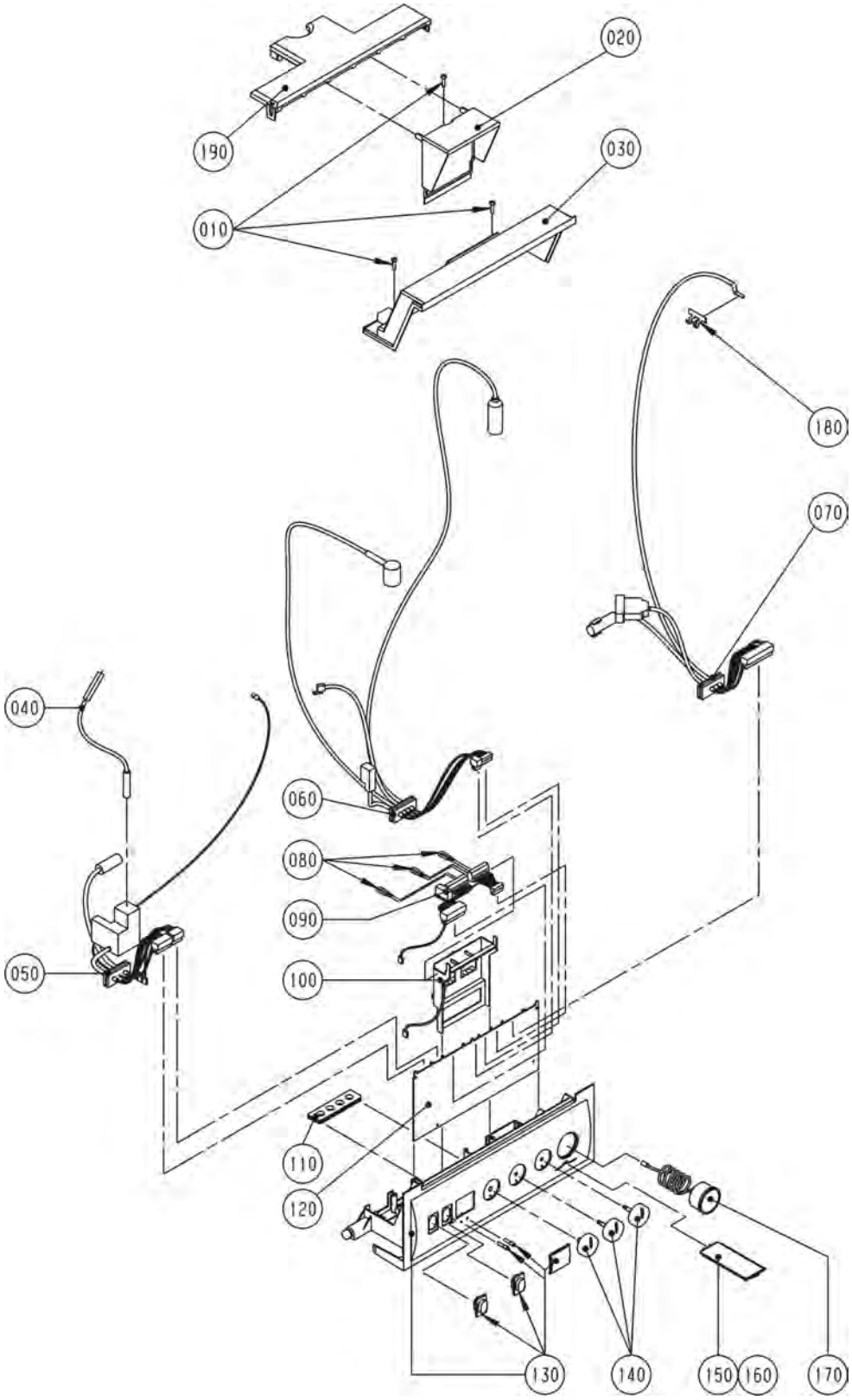

TopCom, raumluftabhängig
Gasheizwert-Kombithermen

TGU-K ab Bj. 06/01-01/06

Pos.	Benennung	Art.-Nr.	TGU-K	PG
10	Schraube 4x16	34 51 005	X	**3**
20	Klemmkastendeckel für Regelungsgehäuse	17 10 128	X	**6**
30	Regelungsgehäuse Oberteil	17 10 127	X	**8**
40	Zündleitung angeschlossen an: -Zündelektrode -Kabelsatz I (angeschlossen an: Zündelektrode)	27 95 452	X	**14**
50	Kabelsatz I angeschlossen an: -Heizkreispumpe -Überwachungselektrode -Gaskombiventil (ersetzt Art.- Nr. 86 01 925)	27 99 231	X	**29**
60	Kabelsatz II angeschlossen an: -Gaskombiventil -Vorlauffühler -Sicherheitstemperaturbegrenzer -Rücklauffühler	27 99 232	X	**26**
70	Kabelsatz III ab BJ 06/01 angeschlossen an: (inkl. Abgastemperaturfühler) -Speicherfühler -3-Wegeventil (ersetzt Art.- Nr. 86 02 535)	27 99 236	X	**29**
80	Kabelbrücke	86 00 076	X	**1**
90	Netzplatine (ersetzt Art.- Nr. 86 02 538)	27 99 242	X	**23**
100	Netzplatinenhalter	17 10 113	X	**9**
110	Kabeldurchführung 4-fach	17 10 021	X	**5**
120	Regelungsplatine GU-2/GG-2 (ersetzt Art.-Nr. 27 99 135, 27 99 136, 27 99 146, 27 99 147)	27 45 148	X	**58**
130	Regelungsgehäuse Unterteil (ersetzt Art.-Nr. 17 10 100)	17 10 123	X	**17**
140	Drehknopfsatz ab BJ 06/01 bestehend aus (Art.-Nr. 17 10 121 + 17 10 122) (ab 06/01)	17 10 080	X	**6**
150	Bedienungsanleitung kurz für Regelung (aus Kunststoff)	17 10 155	X	**4**
170	Heizkreismanometer 0-4 bar (ersetzt Art.- Nr. 86 01 876)	20 39 061	X	**19**
180	Halteklammer Ø 6 für Abgasfühler	34 79 920	X	**4**
190	Wärmeschutz für Regelungsgehäuse	17 10 114	X	**4**
	DWT Witterungsgeführter digitaler Temperaturregler	27 33 064	X	**61**
	DRT Digitaler Raumtemperaturregler	27 33 063	X	**44**

Gasheizwert-Heizthermen, raumluftunabhängig
Gasheizwert-Kombithermen, raumluftunabhängig

GG-2E/GG-2EK/GG-2E-S/GG-2EK-S

GG-2E/EK 07/99-05/01, GG-2E-S 06/01-03/09, GG-2EK-S 06/00-03/09

Chassis / Verkleidung GG-2E-(S)/GG-2EK-(S) (Achtung: TGG/TGG-K siehe folgende 2 Seiten)

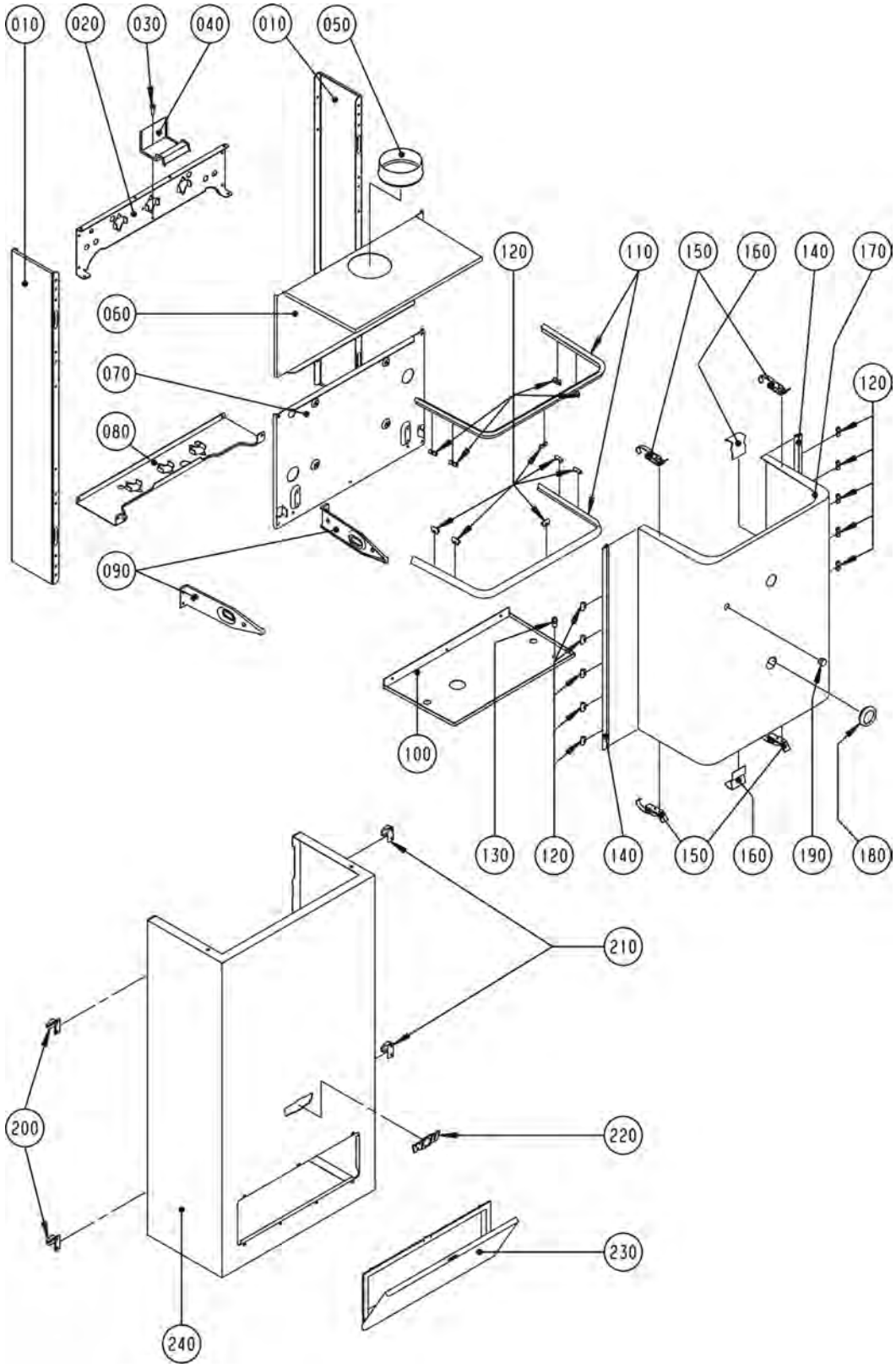

Gasheizwert-Heizthermen, raumluftunabhängig
Gasheizwert-Kombithermen, raumluftunabhängig

GG-2E/GG-2EK/GG-2E-S/GG-2EK-S

GG-2E/EK 07/99-05/01, GG-2E-S 06/01-03/09, GG-2EK-S 06/00-03/09

Pos.	Benennung	Art.-Nr.	GG-2E-(S)	GG-2EK-(S)	PG
10	Wandrahmen Seitenteil RAL 9006	86 01 695	X	X	**18**
20	Konsole für Einhängewinkel	86 00 013	X	X	**9**
30	Blechschraube 5x25	34 50 935	X	X	**1**
40	Halterung Ausdehnungsgefäß	86 00 015	X	X	**4**
50	Anschlussstutzen an LAF	26 00 090	X	X	**9**
60	Oberteil Brennraumgehäuse	86 00 994	X	X	**14**
70	Montageplatte GG/GU-2	86 00 922	X	X	**15**
80	Verkleidung Brennraumgehäuse	86 01 013	X	X	**23**
90	Haltebügel für Regelung	86 00 018	X	X	**4**
100	Unterteil Brennraumgehäuse	86 00 993	X	X	**10**
110	Dichtschnur selbstklebend Länge 788 mm (oben/unten)	39 10 084	X	X	**5**
120	Steckklammer Dichtprofil Brennraumgehäuse	34 79 925	X	X	**3**
130	Prüfnippel R 1/8 mit Mutter, Abgas	24 25 046	X	X	**5**
140	Dichtschnur selbstklebend LG.540mm (seitlich)	39 10 083	X	X	**4**
150	Spannverschluss Brennraumgehäuse	34 00 054	X	X	**5**
160	Positionierwinkel Brennraumgehäuse	86 00 096	X	X	**3**
170	Gesamtmontage Brennraumgehäuse Verkleidung	86 03 182	X	X	**28**
180	Schauglas für Brennraumgehäuse rund	20 00 018	X	X	**14**
190	Verschlussstopfen für Messöffnung (5St.) (ersetzt Art.-Nr. 17 20 100)	86 02 156	X	X	**5**
200	Einhängeklammer links für Verkleidung	34 79 950	X	X	**5**
210	Einhängeklammer rechts für Verkleidung	34 79 951	X	X	**5**
220	Firmenschild Wolf geklebt	17 20 639	X	X	**7**
230	Regelungsrahmen/Abdeckung	17 10 106	X	X	**18**
240	Verkleidung komplett (ab 06/01)	86 01 936	X	X	**51**
250	Dichtungsmanschette für Verrohrung	39 00 005	X	X	**5**
	DWTM Witterungsgeführter Regler mit Mischersteuerung	27 33 065	X	X	**78**
	DWT Witterungsgeführter digitaler Temperaturregler	27 33 064	X	X	**61**
	DRT Digitaler Raumtemperaturregler	27 33 063	X	X	**44**
	Schallkit für Gasthermen	86 02 606	X	X	**27**

TopCom, raumluftunabhängig
Gasheizwert-Heizthermen, Gasheizwert-Kombithermen

TGG/TGG-K

ab Baujahr Juli 1999 bis Jan. 2006

Chassis / Verkleidung TGG/TGG-K (Achtung: GG-2E-(S)/GG-2EK-(S) siehe Vorderseite)

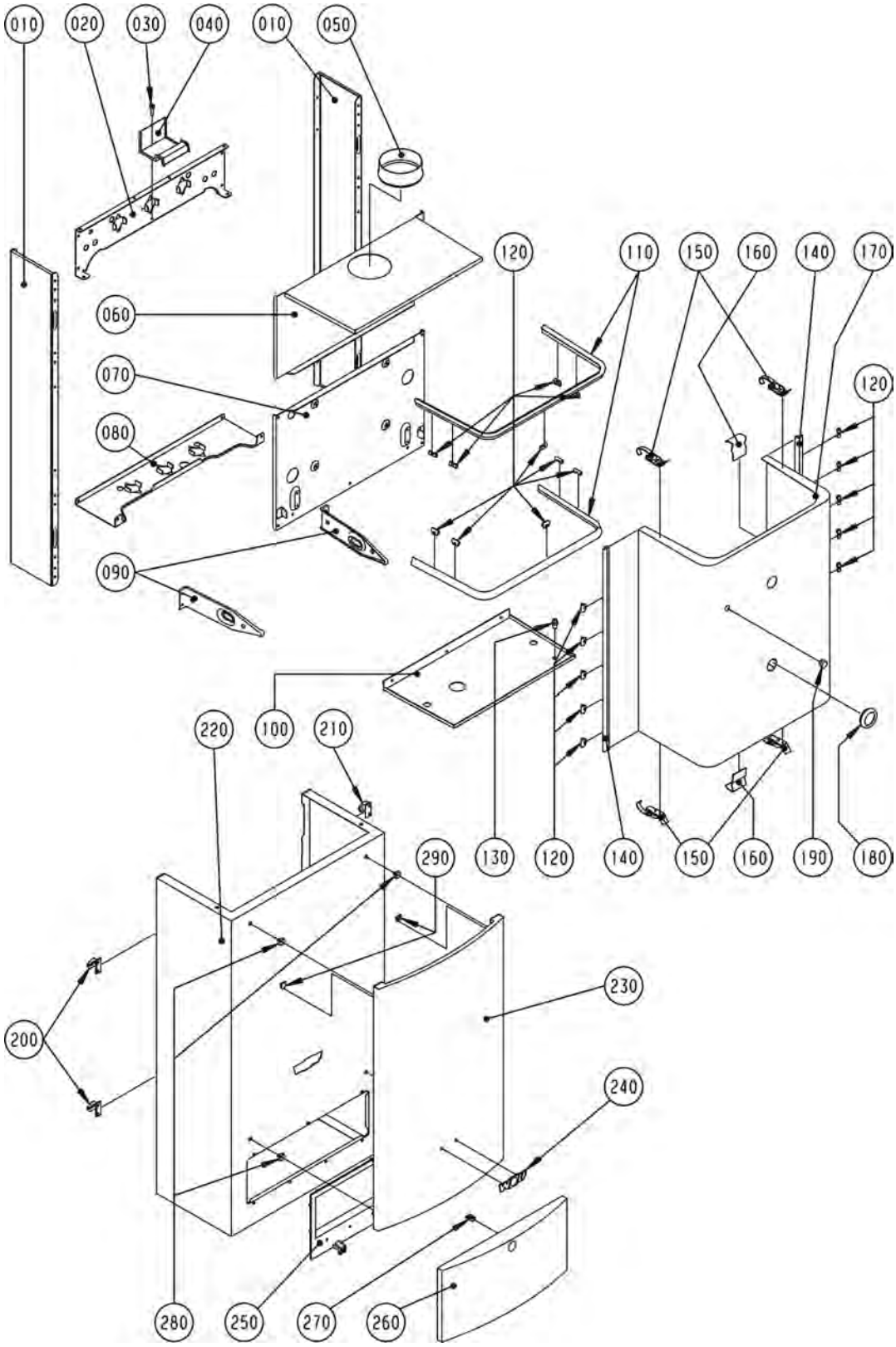

TopCom, raumluftunabhängig
Gasheizwert-Heizthermen, Gasheizwert-Kombithermen

TGG/TGG-K

ab Baujahr Juli 1999 bis Jan. 2006

Pos.	Benennung	Art.-Nr.	TGG	TGG-K	PG
10	Wandrahmen Seitenteil RAL 9006	86 01 695	X	X	**18**
20	Konsole für Einhängewinkel	86 00 013	X	X	**9**
30	Blechschraube 5x25	34 50 935	X	X	**1**
40	Halterung Ausdehnungsgefäß	86 00 015	X	X	**4**
50	Anschlussstutzen an LAF	26 00 090	X	X	**9**
60	Oberteil Brennraumgehäuse	86 00 994	X	X	**14**
70	Montageplatte GG/GU-2	86 00 922	X	X	**15**
80	Verkleidung Brennraumgehäuse	86 01 013	X	X	**23**
90	Haltebügel für Regelung	86 00 018	X	X	**4**
100	Unterteil Brennraumgehäuse	86 00 993	X	X	**10**
110	Dichtschnur selbstklebend Länge 788 mm (oben/unten)	39 10 084	X	X	**5**
120	Steckklammer Dichtprofil Brennraumgehäuse	34 79 925	X	X	**3**
130	Prüfnippel R 1/8 mit Mutter, Abgas	24 25 046	X	X	**5**
140	Dichtschnur selbstklebend LG.540mm (seitlich)	39 10 083	X	X	**4**
150	Spannverschluss Brennraumgehäuse	34 00 054	X	X	**5**
160	Positionierwinkel Brennraumgehäuse	86 00 096	X	X	**3**
170	Gesamtmontage Brennraumgehäuse Verkleidung	86 03 182	X	X	**28**
180	Schauglas für Brennraumgehäuse rund	20 00 018	X	X	**14**
190	Verschlussstopfen für Messöffnung (5St.) (ersetzt Art.-Nr. 17 20 100)	86 02 156	X	X	**5**
200	Einhängeklammer links für Verkleidung	34 79 950	X	X	**5**
210	Einhängeklammer rechts für Verkleidung	34 79 951	X	X	**5**
220	Verkleidung komplett	86 01 938	X	X	**52**
230	Designelement	86 01 703	X	X	**42**
240	Firmenschild Wolf geclipst, gebogen	17 20 636	X	X	**7**
250	Rahmen für Regelungsklappe	17 10 227	X	X	**16**
260	Regelungsklappe	17 10 201	X	X	**14**
270	Verriegelung für Regelungsklappe	17 10 228	X	X	**6**
280	Clip Designelement	34 79 908	X	X	**2**
290	Steckklammer für Designelement	34 79 929	X	X	**1**

TopCom, -S, raumluftunabhängig
Gasheizwert-Heizthermen, Gasheizwert-Kombithermen

GG-2E/GG-2EK ab Bj. 07/99-05/01, GG-2E-S 06/01-03/09
GG-2EK-S ab Bj. 06/00-03/09, TGG/TGG-K 06/01-01/06

Brennkammer GG-2E-(S)/GG-2EK-(S), TGG/TGG-K

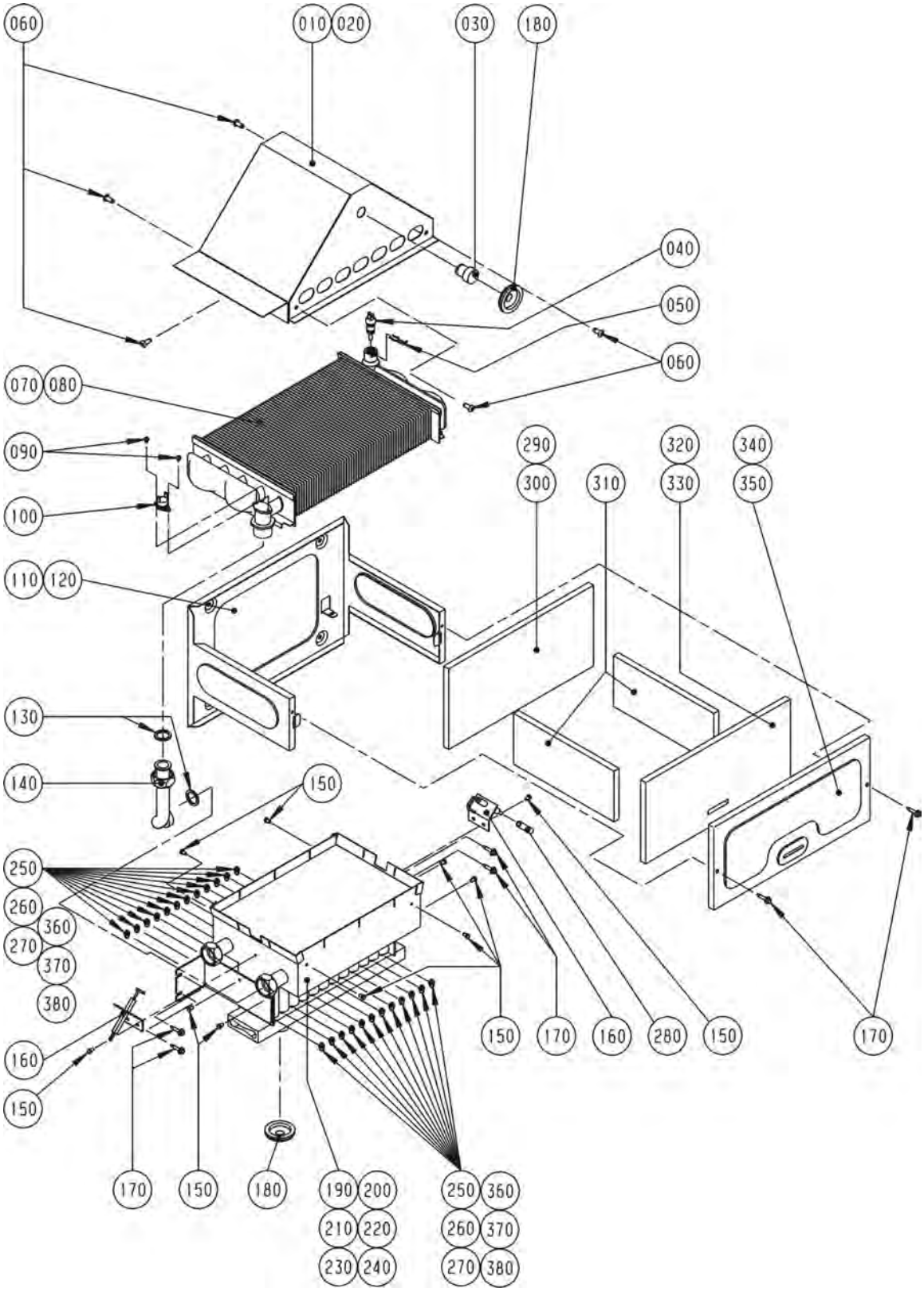

TopCom, -S, raumluftunabhängig
Gasheizwert-Heizthermen, Gasheizwert-Kombithermen

GG-2E/GG-2EK ab Bj. 07/99-05/01, GG-2E-S 06/01-03/09
GG-2EK-S ab Bj. 06/00-03/09, TGG/TGG-K 06/01-01/06

Pos.	Benennung	Art.-Nr.	GG-2E-(S)	GG-2EK-(S)	TGG	TGG-K	PG
10	Abgassammelkasten 24 kW	86 01 714	X	X	X	X	**29**
20	Abgassammelkasten 18 kW	86 01 713	X	X	X	X	**26**
30	Prüfnippel für Bimsch-Messöffnung mit Hutmutter	26 00 200	X	X	X	X	**4**
40	Vorlauffühler CGB/CGS/CGW/MGK/COB Rücklauffühler GU/GG-2/CGU-2/CGG-2 (ersetzt Art.-Nr. 86 01 886)	27 41 058	X	X	X	X	**24**
50	Federklammer für Temperaturfühler (5St.) (ersetzt Art.-Nr. 34 79 906)	86 02 168	X	X	X	X	**12**
60	Blechschraube 5x13	34 50 020	X	X	X	X	**2**
70	Heizwasserwärmetauscher 24kW	29 00 052	X	X	X	X	**53**
80	Heizwasserwärmetauscher 18kW	29 00 051	X	X	X	X	**52**
90	Blechschraube 9X6	34 18 005	X	X	X	X	**3**
100	Temperaturwächter mit Befestigungsplatte (ersetzt Art.-Nr. 27 41 057)	86 02 154	X	X	X	X	**10**
110	Brennkammer Rückwand 24kW	86 00 103	X	X	X	X	**11**
120	Brennkammer Rückwand 18kW	86 00 101	X	X	X	X	**10**
130	Flachdichtung 24x17x2,3/4" (10Stk.) (ersetzt Art.-Nr. 39 01 030)	86 01 930	X	X	X	X	**9**
140	Verrohrung HWWT zu Gasbrenner	20 11 156	X	X	X	X	**8**
150	Schraube 4x6	34 50 957	X	X	X	X	**2**
160	Zünd- und Überwachungselektrode inklusive Zündleitung (2 Stk.) (ersetzt Art.-Nr. 27 96 264, 27 96 605, 86 01 903)	86 01 902	X	X	X	X	**16**
170	Spiralformschraube selbstsch. (25St) (ersetzt Art.-Nr. 34 50 958)	86 02 150	X	X	X	X	**10**
180	Dichtungsmanschette für Verrohrung	39 00 005	X	X	X	X	**5**
190	Gasbrenner Erdgas E (H) 18 kW (incl. Düsen)	28 00 007	X	X	X	X	**51**
200	Gasbrenner Erdgas E(H) 24 kW (incl. Düsen)	28 00 010	X	X	X	X	**55**
210	Gasbrenner Erdgas LL(L) 18 kW (incl. Düsen)	28 00 019	X	X	X	X	**51**
220	Gasbrenner Erdgas LL(L) 24 kW (incl. Düsen)	28 00 020	X	X	X	X	**55**
230	Gasbrenner Flüssiggas 18 kW (incl. Düsen)	28 00 030	X	X	X	X	**51**
240	Gasbrenner Flüssiggas 24 kW (incl. Düsen)	28 00 031	X	X	X	X	**55**
250	Gasbrennerdüse 0,87 Erdgas E (bei 24 KW Menge 24 Stück)	24 27 516	X	X	X	X	**4**
260	Gasbrennerdüse 1,00 Erdgas LL (bei 24 KW Menge 24 Stück)	24 27 518	X	X	X	X	**4**
270	Gasbrennerdüse 0,60 Flüssiggas (bei 24 KW Menge 24 Stück)	24 27 519	X	X	X	X	**4**
280	Schlauch L=35	27 96 289	X	X	X	X	**4**
290	Brennkammerisolierung Rückwand 24 kW	16 21 524	X	X	X	X	**12**
300	Brennkammerisolierung Rückwand 18 kW	16 21 518	X	X	X	X	**12**
310	Brennkammerisolierung Seitenwand	16 20 524	X	X	X	X	**10**
320	Brennkammerisolierung Vorderwand 24 kW	16 22 524	X	X	X	X	**12**
330	Brennkammerisolierung Vorderwand 18 kW	16 22 518	X	X	X	X	**11**
340	Brennkammer Vorderwand 24kW	86 00 104	X	X	X	X	**8**
350	Brennkammer Vorderwand 18kW	86 00 102	X	X	X	X	**8**
360	Gasbrennerdüse Erdgas E D 0,87 . (vernickelt)	24 82 504	X	X	X	X	**4**
370	Gasbrennerdüse Erdgas LL D 1,00 . (vernickelt)	24 82 505	X	X	X	X	**4**
380	Gasbrennerdüse Flüssiggas 0,60 . (vernickelt)	24 82 506	X	X	X	X	**4**
390	Flachdichtung D 6x9x1	24 25 056	X	X	X	X	**3**
	Umrüstsatz von Erdgas E auf Erdgas LL für GG-2E(K)-(S)18, GG-2E(K)-(S)24, TGG(K)-18, TGG(K)-24,	86 01 102	X	X	X	X	**100**
	Umrüstsatz von Erdgas LL auf Erdgas E für TGG(K)-18, TGG(K)-24, TGU(K)-18, GG-2E(K)-(S)18, GG-2E(K)-(S)24, GU-2E(K)-(S)18	86 01 100	X	X	X	X	**100**

TopCom, -S, raumluftunabhängig
Gasheizwert-Heizthermen, Gasheizwert-Kombithermen

GG-2E/GG-2EK ab Bj. 07/99-05/01, GG-2E-S 06/01-03/09
GG-2EK-S ab Bj. 06/00-03/09, TGG/TGG-K 06/01-01/06

Gasstrecke-Abgas GG-2E-(S)/GG-2EK-(S), TGG/TGG-K

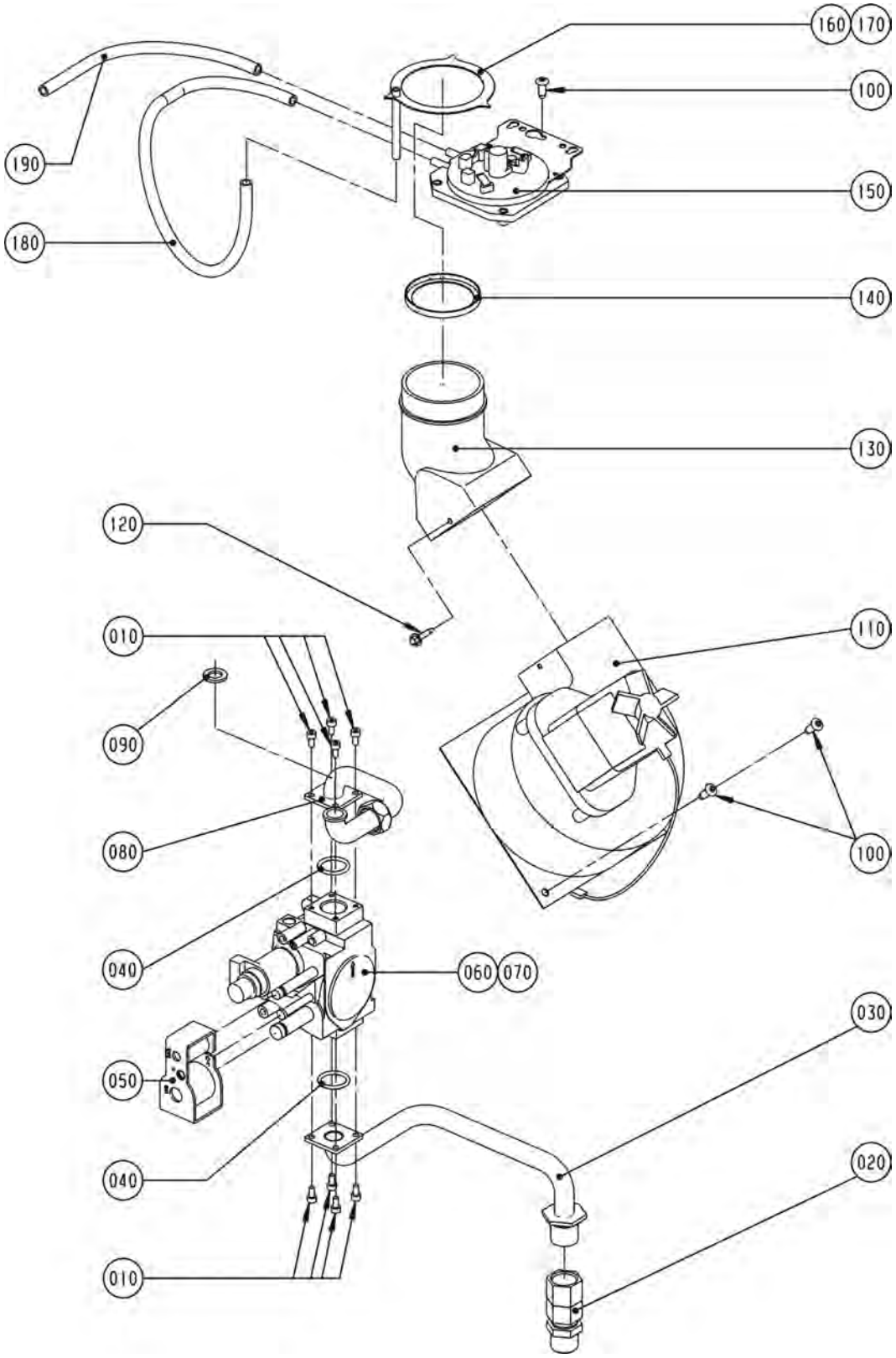

TopCom, -S, raumluftunabhängig
Gasheizwert-Heizthermen, Gasheizwert-Kombithermen

GG-2E/GG-2EK ab Bj. 07/99-05/01, GG-2E-S 06/01-03/09
GG-2EK-S ab Bj. 06/00-03/09, TGG/TGG-K 06/01-01/06

Pos.	Benennung	Art.-Nr.	GG-2E-(S)	GG-2EK-(S)	TGG	TGG-K	PG
10	Zylinderschraube M4x8	34 50 954	X	X	X	X	**2**
20	Anschlussteil Gaseintritt	20 11 029	X	X	X	X	**14**
30	Verrohrung Gaseintritt/Gaskombiventil	20 11 180	X	X	X	X	**16**
40	O-Ring Ø 22, 22x2, 62 für GKV (10 Stück)(ersetzt Art.-Nr. 39 03 015, 87 50 015)	86 02 170	X	X	X	X	**15**
50	Doppelspule GKV (ersetzt Art.-Nr. 27 96 124)	86 03 317	X	X	X	X	**27**
60	Gaskombiventil SIT 845 für Erdgas (ersetzt Art.-Nr. 86 01 895) incl. Pos. 050	27 96 113	X	X	X	X	**44**
70	Gaskombiventil SIT 845 für Flüssiggas (ersetzt Art.-Nr. 86 02 528) incl. Pos. 050	27 96 108	X	X	X	X	**44**
80	Verrohrung Gaskombiventil zu Brenner	20 11 181	X	X	X	X	**16**
90	Flachdichtung D18,5x11x2,1/2" (10St) (ersetzt Art.-Nr. 39 03 020)	86 01 929	X	X	X	X	**9**
100	Blechschraube 5x13	34 50 020	X	X	X	X	**2**
110	Abgasventilator (ersetzt Art.- Nr. 86 01 879)	21 00 007	X	X	X	X	**45**
120	Spiralformschraube selbstsch. (25St) (ersetzt Art.-Nr. 34 50 958)	86 02 150	X	X	X	X	**10**
130	Anschlussadapter Abgasventilator	26 00 060	X	X	X	X	**9**
140	Gasdrosselblende (nur zum Einbau in die Therme) nur für 18 KW Gerät	17 20 525	X	X	X	X	**4**
150	Differenzdruckwächter 60/45 PA (ersetzt Art.- Nr. 86 01 918)	27 99 151	X	X	X	X	**24**
160	Messblende D=84mm 18kW	26 00 101	X	X	X	X	**7**
170	Messblende D=80mm 24kW	26 00 100	X	X	X	X	**7**
180	Anschlussschlauch Silikon L=400mm	27 96 288	X	X	X	X	**4**
190	Anschlussschlauch Silikon L=280mm	27 96 287	X	X	X	X	**4**
	Umrüstsatz von Flüssiggas auf Erdgas E für TGU-18, TGG-18/24, GU-2E-(S)18, GG-2E-(S)18/24	86 01 296	X	X	X	X	**100**
	Umrüstsatz von Flüssiggas auf Erdgas LL für TGG-18/24, GG-2E-(S)18/24	86 01 297	X	X	X	X	**100**
	Umrüstsatz von Erdgas E/LL auf Flüssiggas für TGU/TGG, GU-2E-S/GG-2E-S	86 01 300	X	X	X	X	**100**
	Lüfterrad E30 für Abgasventilator	21 36 767	X	X	X	X	**14**

TopCom, -S, raumluftunabhängig Gasheizwert-Heizthermen

GG-2E ab Bj. 07/99 bis 05/01,
GG-2E-S ab Bj. 06/01-03/09, TGG ab 06/01-01/06

Verrohrung Heizthermen (Achtung: Kombithermen siehe folgende 4 Seiten)

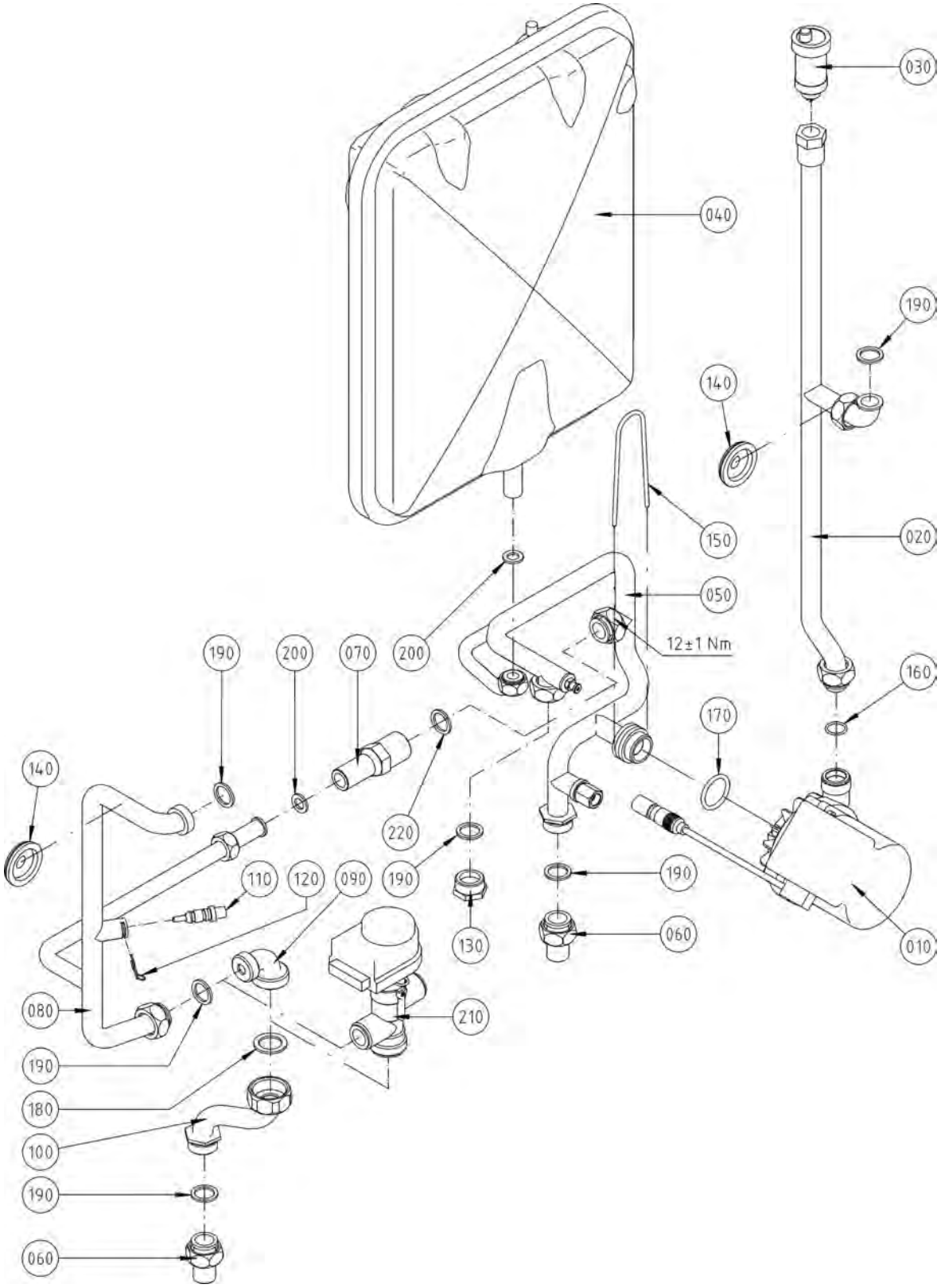

TopCom, -S, raumluftunabhängig
Gasheizwert-Heizthermen

GG-2E ab Bj. 07/99 bis 05/01,
GG-2E-S ab Bj. 06/01-03/09, TGG ab 06/01-01/06

Pos.	Benennung	Art.-Nr.	GG-2E-(S)	TGG	PG
10	Heizkreispumpe GU/GG-2E (ersetzt Art.-Nr. 20 15 101)	86 01 872	X	X	**45**
20	Verrohrung HKP zu HWWT	20 11 182	X	X	**16**
30	Automatisches Entlüftungsventil 3/8 Zoll (ersetzt Art.-Nr. 20 11 175)	86 01 871	X	X	**13**
40	Ausdehnungsgefäß (12 Liter)	20 20 000	X	X	**37**
50	Verrohrung HWR, HKP, WWT, ADG	20 11 183	X	X	**30**
60	Anschlussteil Vor-und Rücklauf	20 11 030	X	X	**9**
70	Überstromventil (ersetzt Art.- Nr. 86 02 155)	20 11 144	X	X	**18**
80	Verrohrung Gasbrenner/3-Wegeventil/ Überstromventil	20 11 147	X	X	**20**
90	Verrohrung Bogen statt 3WV	20 11 090	X	X	**14**
100	Verrohrung umsch.Ventil-Heizw-3WV zu Vorlauf (S-Rohr)	20 11 043	X	X	**13**
110	Vorlauffühler GG-2/GU-2/BWL-1/BWS-1 und CGB-2, Rücklauffühler BWL-1/BWS-1/ CGB-2, Schichtenladefühler CS (ersetzt Art.-Nr. 86 01 885)	27 41 054	X	X	**24**
120	Federklammer für Temperaturfühler (5St.) (ersetzt Art.-Nr. 34 79 906)	86 02 168	X	X	**12**
130	Blindstopfen für Verrohrung	20 11 091	X	X	**6**
140	Dichtungsmanschette für Verrohrung	39 00 005	X	X	**5**
150	Sicherungsbügel für Heizkreispumpe	34 79 915	X	X	**3**
160	O-Ring für Heizkreispumpe Austritt D 16x1,9 (10 Stück) (ersetzt Art.-Nr. 39 03 008)	86 02 171	X	X	**15**
170	O-Ring für Heizkreispumpe Eintritt D 27,8x3,6 (10 Stück) (ersetzt Art.-Nr. 39 03 009)	86 02 157	X	X	**15**
180	Flachdichtung 30x21x2,1 (10 Stk.) (ersetzt Art.-Nr. 39 03 022)	86 01 931	X	X	**9**
190	Flachdichtung 24x17x2,3/4" (10Stk.) (ersetzt Art.-Nr. 39 01 030)	86 01 930	X	X	**9**
200	Flachdichtung D18,5x11x2,1/2" (10St) (ersetzt Art.-Nr. 39 03 020)	86 01 929	X	X	**9**
210	3-Wege-Umschaltventil federgedämpft (ersetzt Art.-Nr. 27 99 224) . (ab 2001)	27 99 225	X	X	**38**
210	3-Wege-Ventil mit Adapterplatine (bestehend aus Art.-Nr. 27 99 225 und 27 99 148) . (bis 2001)	86 01 950	X	X	**41**
220	Flachdichtung D24xD17x2 (G3/4") EPDM	39 10 264	X	X	**5**
	Verrohrung Speichervorlauf und Anschlusset SW 120	20 11 121	X	X	**20**
	Verrohrung Speicherrücklauf und Anschlusset SW 120	20 11 122	X	X	**20**
	Thermostat-Ventil (nicht für S-Varianten)	27 08 097	X	X	**13**
	Motor für 3-Wege-Umschaltventil	27 44 052	X	X	**27**
	Flachdichtung D24xD17x2 EPDM für Überströmventil	86 13 751	X	X	**5**

-S, Gasheizwert-Kombithermen, raumluftunabhängig

GG-2EK-S ab Bj. 06/00-03/09

Verrohrung Kombitherme GG-2EK-S (Achtung: GG-2EK/TGG-K siehe folgende 2 Seiten)

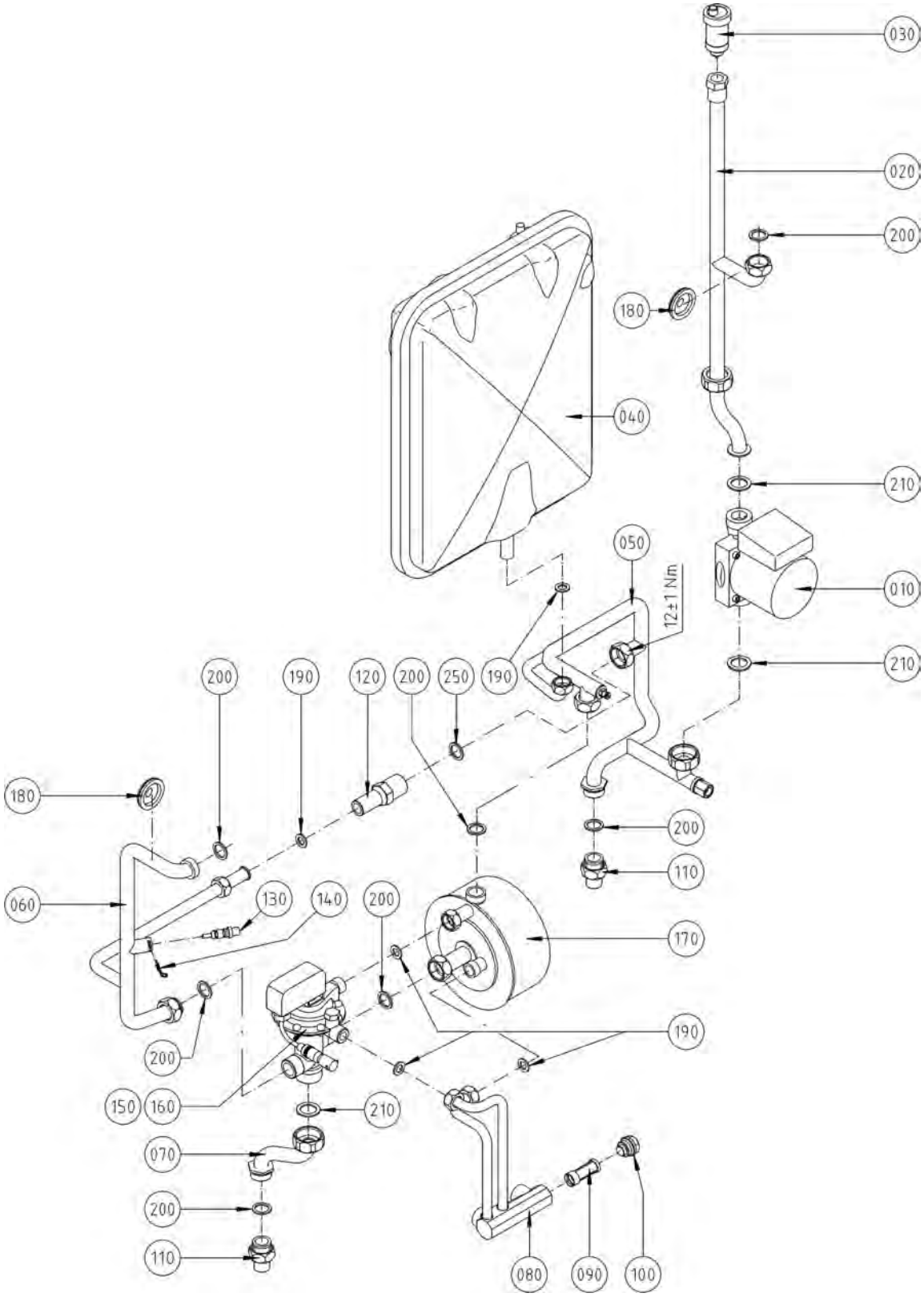

-S, Gasheizwert-Kombithermen, raumluftunabhängig

GG-2EK-S ab Bj. 06/00-03/09

Pos.	Benennung	Art.-Nr.	GG-2EK-S	PG
10	Heizkreispumpe UPS 15-50 (ersetzt Art.-Nr. 20 15 102)	86 01 873	X	**45**
20	Verrohrung Heizkreispumpe zu Heizwasserwärmetauscher	20 11 185	X	**18**
30	Automatisches Entlüftungsventil 3/8 Zoll (ersetzt Art.-Nr. 20 11 175)	86 01 871	X	**13**
40	Ausdehnungsgefäß (12 Liter)	20 20 000	X	**37**
50	Verrohrung HWR/HKP/WWT	20 11 207	X	**30**
60	Verrohrung Gasbrenner/3-Wegeventil/ Überstromventil	20 11 147	X	**20**
70	Verrohrung umsch.Ventil-Heizw-3WV zu Vorlauf (S-Rohr)	20 11 043	X	**13**
80	Verrohrung Kalt-/Warmwasser KPL. (Elektr.3-Wege-Ventil) (incl. Pos. 090 und 100)	20 11 035	X	**30**
90	Kaltwassersieb (ersetzt Art.-Nr. 20 11 065)	86 02 153	X	**10**
100	Stopfen Anschlussblock Trinkwasser	20 11 002	X	**11**
110	Anschlussteil Vor-und Rücklauf	20 11 030	X	**9**
120	Überstromventil (ersetzt Art.- Nr. 86 02 155)	20 11 144	X	**18**
130	Vorlauffühler GG-2/GU-2/BWL-1/BWS-1 und CGB-2, Rücklauffühler BWL-1/BWS-1/ CGB-2, Schichtenladefühler CS (ersetzt Art.-Nr. 86 01 885)	27 41 054	X	**24**
140	Federklammer für Temperaturfühler (5St.) (ersetzt Art.-Nr. 34 79 906)	86 02 168	X	**12**
150	3-Wege-Umschaltventil mit Wassermengenregelung 18 kW (ersetzt Art.-Nr. 86 01 921)	27 99 200	X	**38**
160	3-Wege-Umschaltventil mit Wassermengenregelung 24 kW (ersetzt Art.-Nr. 86 01 922)	27 99 201	X	**38**
170	Warmwasser-Wärmetauscher ohne 3-Wege-Umschaltventil	29 00 105	X	**42**
180	Dichtungsmanschette für Verrohrung	39 00 005	X	**5**
190	Flachdichtung D18,5x11x2,1/2" (10St) (ersetzt Art.-Nr. 39 03 020)	86 01 929	X	**9**
200	Flachdichtung 24x17x2,3/4" (10Stk.) (ersetzt Art.-Nr. 39 01 030)	86 01 930	X	**9**
210	Flachdichtung 30x21x2,1 (10 Stk.) (ersetzt Art.-Nr. 39 03 022)	86 01 931	X	**9**
250	Flachdichtung D24xD17x2 (G3/4") EPDM	39 10 264	X	**5**

TopCom, raumluftunabhängig
Gasheizwert-Kombithermen

GG-2EK ab Bj. 07/99 bis 05/01
TGG-K ab Baujahr Juni 2001 bis Jan. 2006

Verrohrung Kombitherme GG-2EK, TGG-K (Achtung: GG-2EK-S siehe Vorderseite)

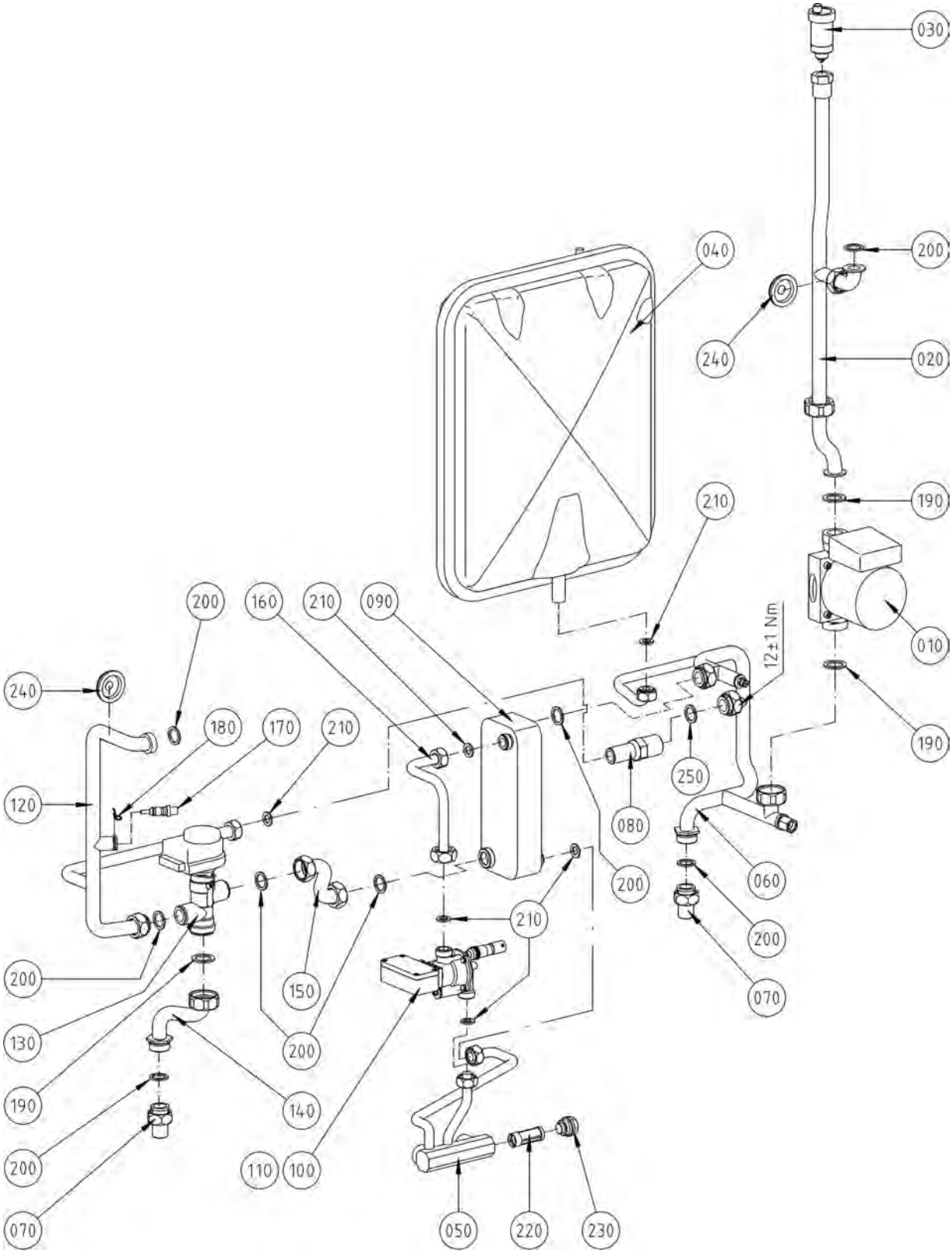

TopCom, raumluftunabhängig
Gasheizwert-Kombithermen

GG-2EK ab Bj. 07/99 bis 05/01

TGG-K ab Baujahr Juni 2001 bis Jan. 2006

Pos.	Benennung	Art.-Nr.	GG-2EK	TGG-K	PG
10	Heizkreispumpe UPS 15-50 (ersetzt Art.-Nr. 20 15 102)	86 01 873	X	X	**45**
20	Verrohrung Heizkreispumpe zu Heizwasserwärmetauscher	20 11 185	X	X	**18**
30	Automatisches Entlüftungsventil 3/8 Zoll (ersetzt Art.-Nr. 20 11 175)	86 01 871	X	X	**13**
40	Ausdehnungsgefäß (12 Liter)	20 20 000	X	X	**37**
50	Verrohrung Warmwasser/Kaltwasser kpl. (elektr.3-Wege-Ventil) incl. Pos. 160, 220 und 2 3 0	20 11 200	X	X	**31**
60	Verrohrung Rücklauf, Pumpe, WWWT, ADG	20 11 184	X	X	**30**
70	Anschlussteil Vor-und Rücklauf	20 11 030	X	X	**9**
80	Überstromventil (ersetzt Art.- Nr. 86 02 155)	20 11 144	X	X	**18**
90	Warmwasser-Wärmetauscher	29 00 240	X	X	**42**
100	Wasserschalter mit Wassermengenregler, bei TGU/TGG-K 24 KW, bei TGB/GB-EK 20 KW , nicht für GB-EK-S-20, (ersetzt Art.-Nr. 86 01 889) (bis 24 kW)	27 91 110	X	X	**32**
110	Wasserschalter mit Wassermengenregler bei TGU/TGG-K 18 KW, bei GB-EK-S 20 KW, (ersetzt Art.-Nr. 86 01 890) (bis18 kW)	27 91 112	X	X	**32**
120	Verrohrung Gasbrenner/3-Wegeventil/ Überstromventil	20 11 147	X	X	**20**
130	3-Wege-Umschaltventil federgedämpft (ersetzt Art.-Nr. 27 99 224) . (ab 2001)	27 99 225	X	X	**38**
140	Verrohrung umsch.Ventil-Heizw-3WV zu Vorlauf (S-Rohr)	20 11 043	X	X	**13**
150	Verrohrung 3WV zu WWT	20 11 205	X	X	**16**
160	Verrohrung Kaltwasser	20 11 179	X	X	**10**
170	Vorlauffühler GG-2/GU-2/BWL-1/BWS-1 und CGB-2, Rücklauffühler BWL-1/BWS-1/ CGB-2, Schichtenladefühler CS (ersetzt Art.-Nr. 86 01 885)	27 41 054	X	X	**24**
180	Federklammer für Temperaturfühler (5St.) (ersetzt Art.-Nr. 34 79 906)	86 02 168	X	X	**12**
190	Flachdichtung 30x21x2,1 (10 Stk.) (ersetzt Art.-Nr. 39 03 022)	86 01 931	X	X	**9**
200	Flachdichtung 24x17x2,3/4" (10Stk.) (ersetzt Art.-Nr. 39 01 030)	86 01 930	X	X	**9**
210	Flachdichtung D18,5x11x2,1/2" (10St) (ersetzt Art.-Nr. 39 03 020)	86 01 929	X	X	**9**
220	Kaltwassersieb (ersetzt Art.-Nr. 20 11 065)	86 02 153	X	X	**10**
230	Stopfen Anschlussblock Trinkwasser	20 11 002	X	X	**11**
240	Dichtungsmanschette für Verrohrung	39 00 005	X	X	**5**
250	Flachdichtung D24xD17x2 (G3/4") EPDM	39 10 264	X	X	**5**
	3-Wege-Ventil mit Adapterplatine (bestehend aus Art.-Nr. 27 99 225 und 27 99 148) . (bis 2001)	86 01 950	X	X	**41**

TopCom, -S, raumluftunabhängig
Gasheizwert-Heizthermen

GG-2E ab Bj. 07/99 bis 05/01,
GG-2E-S ab Bj. 06/01-03/09, TGG ab 06/01-01/06

Regelung Heizthermen (Achtung: Kombithermen siehe folgende 4 Seiten)

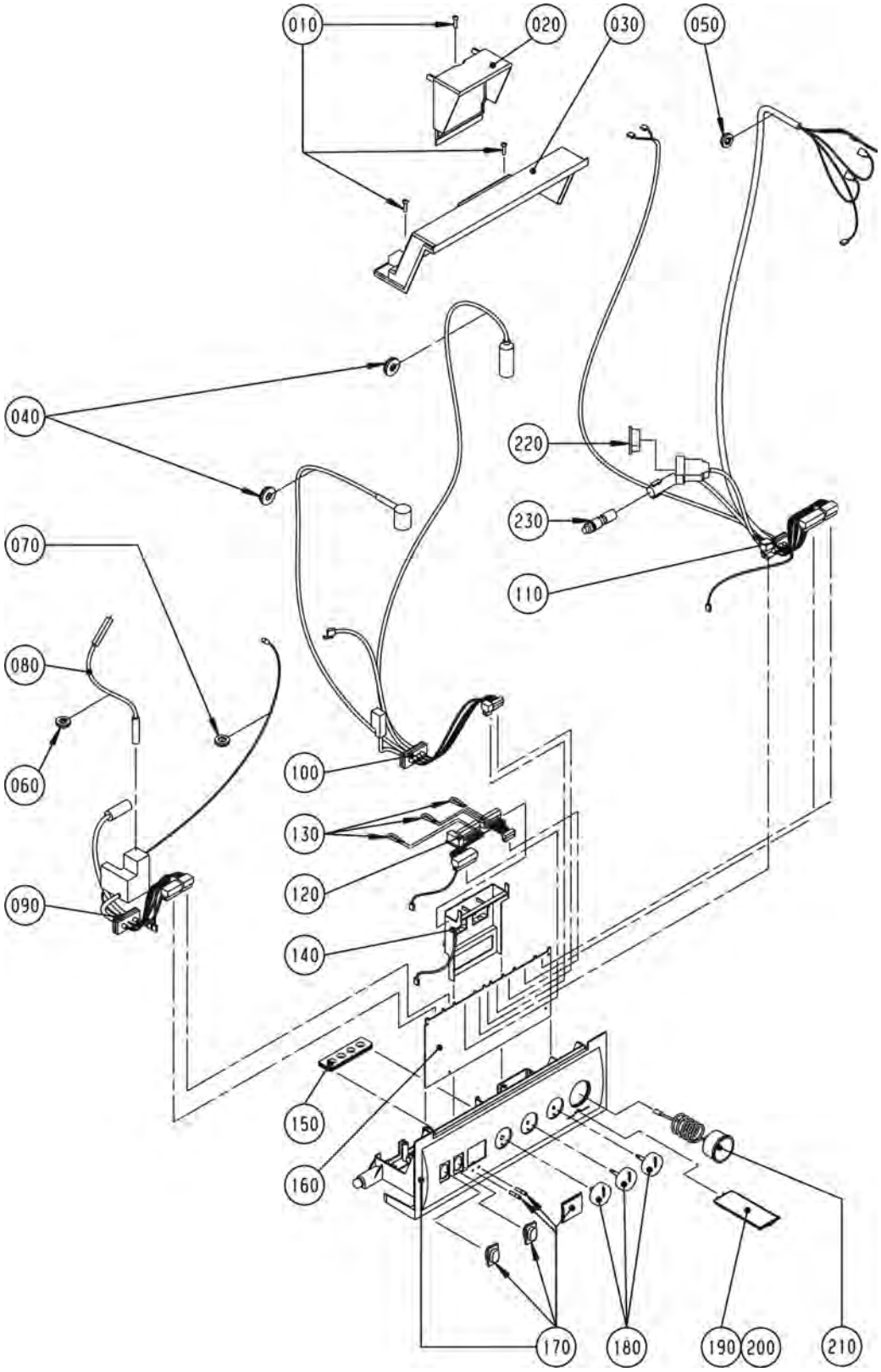

TopCom, -S, raumluftunabhängig
Gasheizwert-Heizthermen

GG-2E ab Bj. 07/99 bis 05/01,
GG-2E-S ab Bj. 06/01-03/09, TGG ab 06/01-01/06

Pos.	Benennung	Art.-Nr.	GG-2E-(S)	TGG	PG
10	Schraube 4x16	34 51 005	X	X	**3**
20	Klemmkastendeckel für Regelungsgehäuse	17 10 128	X	X	**6**
30	Regelungsgehäuse Oberteil	17 10 127	X	X	**8**
40	Dichtungsmanschette geschlitzt D 22,5	39 00 014	X	X	**5**
50	Dichtungsmanschette geschlitzt D 7,3	39 00 013	X	X	**5**
60	Dichtungsmanschette geschlitzt D 5,6	39 00 012	X	X	**5**
70	Dichtungsmanschette D 2,2	39 00 010	X	X	**5**
80	Zündleitung angeschlossen an: -Zündelektrode -Kabelsatz I	27 95 452	X	X	**14**
90	Kabelsatz I angeschlossen an: -Heizkreispumpe -Überwachungselektrode -Gaskombiventil (ersetzt Art.- Nr. 86 01 925)	27 99 231	X	X	**29**
100	Kabelsatz II angeschlossen an: -Gaskombiventil -Vorlauffühler - Sicherheitstemperaturbegrenzer -Rücklauffühler	27 99 232	X	X	**26**
110	Kabelsatz III angeschlossen an: Speicherfühler -3-Wegeventil- Differenzdruchwächter - Abgasventilator (ers. ArtNr. 86 02 534) ab Bj. 06/01	27 99 235	X	X	**29**
110	Kabelsatz III für GG-2 (ersetzt Art.- Nr. 86 02 537) . (bis 05/01)	27 99 233	X	X	**29**
120	Netzplatine (ersetzt Art.- Nr. 86 02 538)	27 99 242	X	X	**23**
130	Kabelbrücke	86 00 076	X	X	**1**
140	Netzplatinenhalter	17 10 113	X	X	**9**
150	Kabeldurchführung 4-fach	17 10 021	X	X	**5**
160	Regelungsplatine GU-2/GG-2 (ersetzt Art.-Nr. 27 99 135, 27 99 136, 27 99 146, 27 99 147)	27 45 148	X	X	**58**
170	Regelungsgehäuse Unterteil (ersetzt Art.-Nr. 17 10 100)	17 10 123	X	X	**17**
180	Drehknopfsatz ab BJ 06/01 bestehend aus (Art.-Nr. 17 10 121 + 17 10 122)	17 10 080	X	X	**6**
190	Bedienungsanleitung kurz für Regelung (aus Kunststoff)	17 10 156	X	X	**4**
210	Heizkreismanometer 0-4 bar (ersetzt Art.- Nr. 86 01 876)	20 39 061	X	X	**19**
220	Blindstecker für 3-Wege-Umschaltventil	27 99 082	X	X	**2**
230	Blindstecker für Speicheranschluss (ersetzt Art.-Nr. 27 94 041)	86 02 130	X	X	**8**
	DWT Witterungsgeführter digitaler Temperaturregler	27 33 064	X	X	**61**
	DRT Digitaler Raumtemperaturregler	27 33 063	X	X	**44**
	Adapterplatine für 3-Wege-Umschaltventil federgedämpft (nicht für S-Varianten)	27 99 148	X	X	**38**
	Drehknopf Regelung für Programmwahl bis BJ 05/01 (nicht für S-Varianten)	17 10 104	X	X	**4**
	Drehknopf Regelung für Temperaturwahl bis BJ 05/01 (nicht für S-Varianten)	17 10 105	X	X	**4**
	Regelungsgehäuse Oberteil bis 05/01 (nicht für S-Varianten)	17 10 101	X	X	**8**

Gasheizwert-Kombithermen, raumluftunabhängig

GG-2EK ab Bj. 07/99 bis 05/01
GG-2EK-S ab Bj. 06/00-03/09

Regelung Kombitherme GG-2EK-(S) (Achtung: TGG-K siehe folgende 2 Seiten)

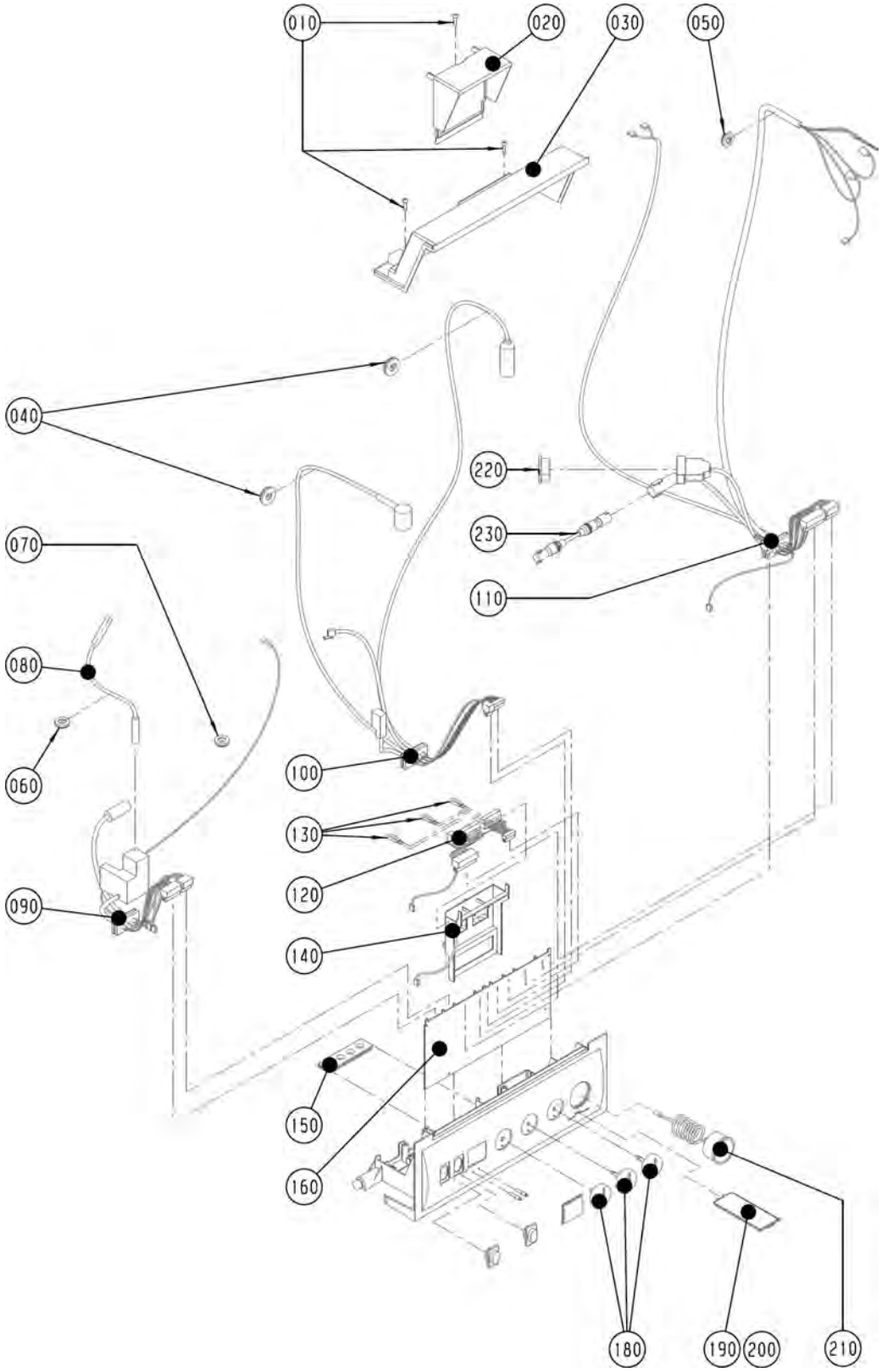

Gasheizwert-Kombithermen, raumluftunabhängig

GG-2EK ab Bj. 07/99 bis 05/01
GG-2EK-S ab Bj. 06/00-03/09

Pos.	Benennung	Art.-Nr.	GG-2EK-(S)	PG
10	Schraube 4x16	34 51 005	X	**3**
20	Klemmkastendeckel für Regelungsgehäuse	17 10 128	X	**6**
30	Regelungsgehäuse Oberteil	17 10 127	X	**8**
40	Dichtungsmanschette geschlitzt D 22,5	39 00 014	X	**5**
50	Dichtungsmanschette geschlitzt D 7,3	39 00 013	X	**5**
60	Dichtungsmanschette geschlitzt D 5,6	39 00 012	X	**5**
70	Dichtungsmanschette D 2,2	39 00 010	X	**5**
80	Zündleitung angeschlossen an: -Zündelektrode -Kabelsatz I	27 95 452	X	**14**
90	Kabelsatz I angeschlossen an: -Heizkreispumpe -Überwachungselektrode -Gaskombiventil (ersetzt Art.- Nr. 86 01 925)	27 99 231	X	**29**
100	Kabelsatz II angeschlossen an: -Gaskombiventil -Vorlauffühler -Sicherheitstemperaturbegrenzer -Rücklauffühler	27 99 232	X	**26**
110	Kabelsatz III für GG-2 (ersetzt Art.- Nr. 86 02 537) . (bis 05/01)	27 99 233	X	**29**
110	Kabelsatz III angeschlossen an: Speicherfühler -3-Wegeventil- Differenzdruchwächter -Abgasventilator (ers. ArtNr. 86 02 534) ab Bj. 06/01	27 99 235	X	**29**
120	Netzplatine (ersetzt Art.- Nr. 86 02 538)	27 99 242	X	**23**
130	Kabelbrücke	86 00 076	X	**1**
140	Netzplatinenhalter	17 10 113	X	**9**
150	Kabeldurchführung 4-fach	17 10 021	X	**5**
160	Regelungsplatine GU-2/GG-2 (ersetzt Art.-Nr. 27 99 135, 27 99 136, 27 99 146, 27 99 147)	27 45 148	X	**58**
180	Drehknopfsatz ab BJ 06/01 bestehend aus (Art.-Nr. 17 10 121 + 17 10 122) (ab 06/01)	17 10 080	X	**6**
190	Bedienungsanleitung kurz für Regelung (aus Kunststoff)	17 10 156	X	**4**
210	Heizkreismanometer 0-4 bar (ersetzt Art.- Nr. 86 01 876)	20 39 061	X	**19**
220	Blindstecker für 3-Wege-Umschaltventil	27 99 082	X	**2**
230	Adapterkabel für 3-Wegeventil (Vorrangschalter)	27 94 090	X	**16**
	DWT Witterungsgeführter digitaler Temperaturregler	27 33 064	X	**61**
	DRT Digitaler Raumtemperaturregler	27 33 063	X	**44**
	Adapterplatine für 3-Wege-Umschaltventil federgedämpft (nicht für S-Varianten)	27 99 148	X	**38**
	Drehknopf Regelung für Programmwahl bis BJ 05/01 (nicht für S-Varianten)	17 10 104	X	**4**
	Drehknopf Regelung für Temperaturwahl bis BJ 05/01 (nicht für S-Varianten)	17 10 105	X	**4**
	Regelungsgehäuse Unterteil (ersetzt Art.-Nr. 17 10 100) (nicht für S-Varianten)	17 10 123	X	**17**
	Regelungsgehäuse Oberteil bis 05/01 (nicht für S-Varianten)	17 10 101	X	**8**

TopCom, raumluftunabhängig
Gasheizwert-Kombithermen

TGG-K

ab Baujahr Juni 2001 bis Jan. 2006

Regelung Kombitherme TGG-K (Achtung: GG-2EK-(S) siehe Vorderseite)

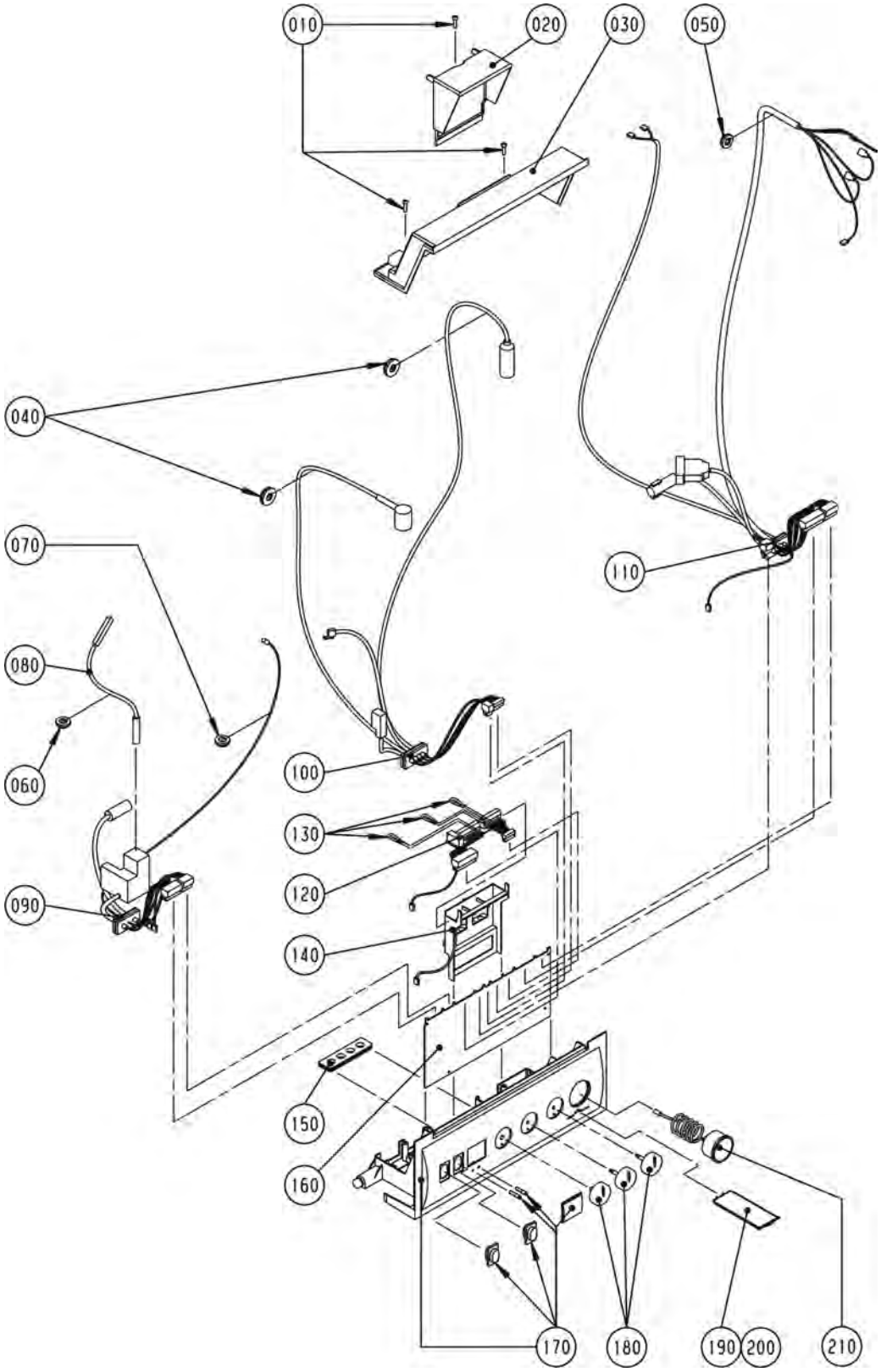

TopCom, raumluftunabhängig
Gasheizwert-Kombithermen

TGG-K

ab Baujahr Juni 2001 bis Jan. 2006

Pos.	Benennung	Art.-Nr.	TGG-K	PG
10	Schraube 4x16	34 51 005	X	**3**
20	Klemmkastendeckel für Regelungsgehäuse	17 10 128	X	**6**
30	Regelungsgehäuse Oberteil	17 10 127	X	**8**
40	Dichtungsmanschette geschlitzt D 22,5	39 00 014	X	**5**
50	Dichtungsmanschette geschlitzt D 7,3	39 00 013	X	**5**
60	Dichtungsmanschette geschlitzt D 5,6	39 00 012	X	**5**
70	Dichtungsmanschette D 2,2	39 00 010	X	**5**
80	Zündleitung angeschlossen an: -Zündelektrode -Kabelsatz I (angeschlossen an: Zündelektrode)	27 95 452	X	**14**
90	Kabelsatz I angeschlossen an: -Heizkreispumpe -Überwachungselektrode -Gaskombiventil (ersetzt Art.- Nr. 86 01 925)	27 99 231	X	**29**
100	Kabelsatz II angeschlossen an: -Gaskombiventil -Vorlauffühler -Sicherheitstemperaturbegrenzer -Rücklauffühler	27 99 232	X	**26**
110	Kabelsatz III angeschlossen an: Speicherfühler -3-Wegeventil- Differenzdruchwächter -Abgasventilator (ers. ArtNr. 86 02 534) ab Bj. 06/01 .	27 99 235	X	**29**
120	Netzplatine (ersetzt Art.- Nr. 86 02 538)	27 99 242	X	**23**
130	Kabelbrücke	86 00 076	X	**1**
140	Netzplatinenhalter	17 10 113	X	**9**
150	Kabeldurchführung 4-fach	17 10 021	X	**5**
160	Regelungsplatine GU-2/GG-2 (ersetzt Art.-Nr. 27 99 135, 27 99 136, 27 99 146, 27 99 147)	27 45 148	X	**58**
170	Regelungsgehäuse Unterteil (ersetzt Art.-Nr. 17 10 100)	17 10 123	X	**17**
180	Drehknopfsatz ab BJ 06/01 bestehend aus (Art.-Nr. 17 10 121 + 17 10 122) (ab 06/01)	17 10 080	X	**6**
190	Bedienungsanleitung kurz für Regelung (aus Kunststoff)	17 10 156	X	**4**
210	Heizkreismanometer 0-4 bar (ersetzt Art.- Nr. 86 01 876)	20 39 061	X	**19**
	DWT Witterungsgeführter digitaler Temperaturregler	27 33 064	X	**61**
	DRT Digitaler Raumtemperaturregler	27 33 063	X	**44**

Gasheizwert-Kombithermen, raumluftunabhängig

CGG-1K-24/28 (Exporttherme)
ab Baujahr Februar 2007

Chassis / Verkleidung CGG-1K-24/28

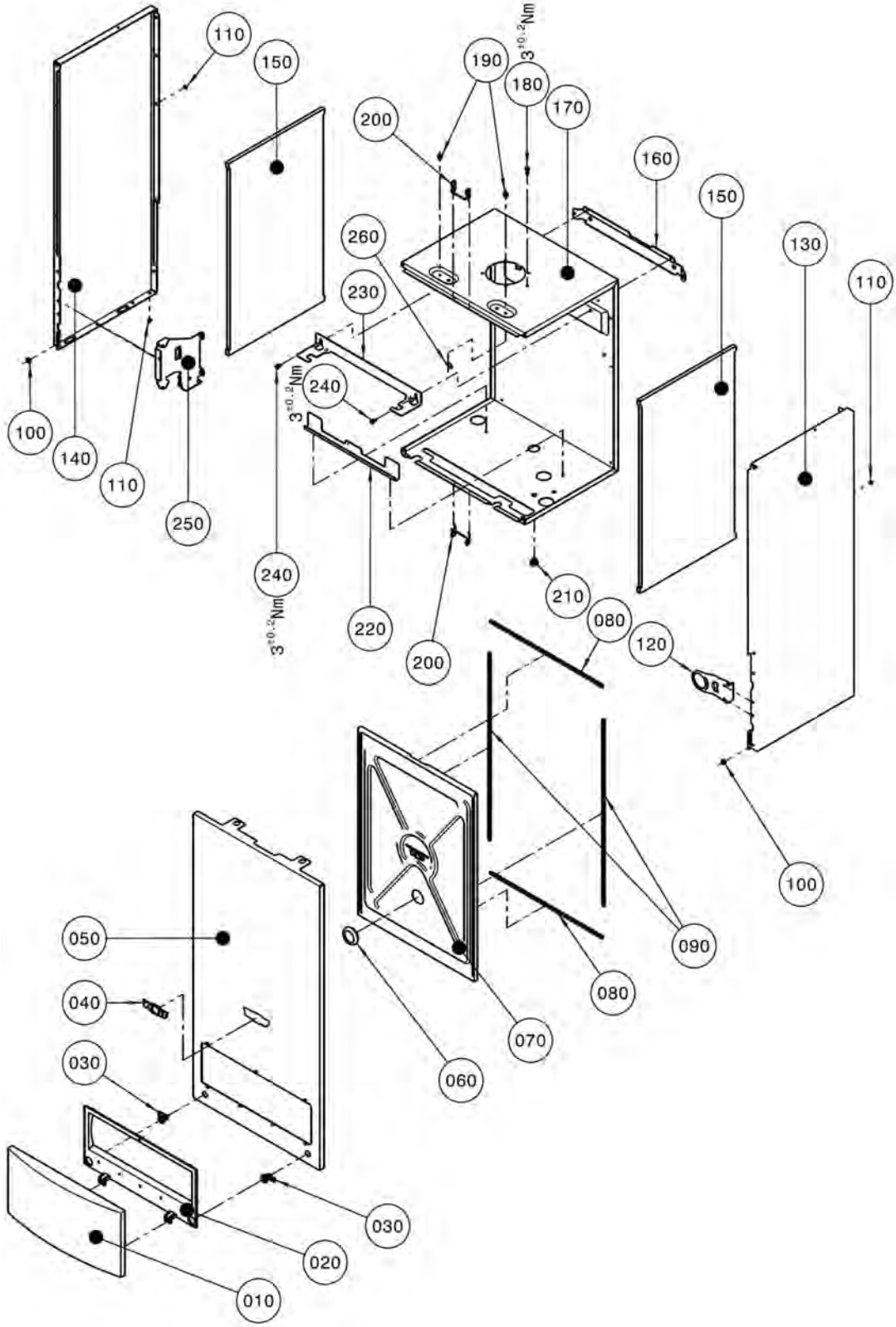

Gasheizwert-Kombithermen, raumluftunabhängig

CGG-1K-24/28 (Exporttherme)
ab Baujahr Februar 2007

Pos.	Benennung	Art.-Nr.	CGG-1K-24/28	PG
10	Regelungsklappe	17 10 201	X	**14**
20	Rahmen für Regelungsklappe	17 10 227	X	**16**
30	Verschluss für Frontverkleidung	17 10 225	X	**6**
40	Firmenschild Wolf geklebt	17 20 639	X	**7**
50	Frontverkleidung komplett	86 03 261	X	**35**
60	Schauglas für Brennraumgehäuse rund	20 00 018	X	**14**
70	Frontdeckel B440 Komplett	86 12 417	X	**35**
80	Dichtung Frontdeckel L 390	39 10 158	X	**4**
90	Dichtung Frontdeckel L 561	39 10 120	X	**12**
100	Distanzscheibe 12x5	34 80 023	X	**2**
110	Fächerscheibe	8710234564	X	**3**
120	Halteblech für Thermomanometer	86 02 490	X	**5**
130	Seitenverkleidung rechts komplett	86 12 725	X	**29**
140	Seitenverkleidung links komplett	86 12 726	X	**29**
150	Isolierung Seitenwand 577x323x10	16 68 405	X	**12**
160	Haltewinkel	86 01 521	X	**5**
170	Brennraumgehäuse Rückwand B440	86 11 888	X	**24**
180	Spiralformschraube selbstsch. (25St) (ersetzt Art.-Nr. 34 50 958)	86 02 150	X	**10**
190	Distanzhülse	34 80 092	X	**6**
200	Halteklammer Frontdeckel B440	34 90 222	X	**2**
210	Verschlussstopfen für Messöffnung (5St.) (ersetzt Art.-Nr. 17 20 100)	86 02 156	X	**5**
220	Positionierwinkel Systemträger	15 32 501	X	**3**
230	Haltewinkel Ausdehnungsgefäß	86 11 955	X	**5**
240	Blechschraube 5,5x9,5	34 90 259	X	**2**
250	Halteblech für Regelung	86 02 489	X	**5**
260	Erdungsfahne	27 65 701	X	**2**

Gasheizwert-Kombithermen, raumluftunabhängig

CGG-1K-24/28 (Exporttherme)
ab Baujahr Februar 2007

Brennkammer CGG-1K-24/28

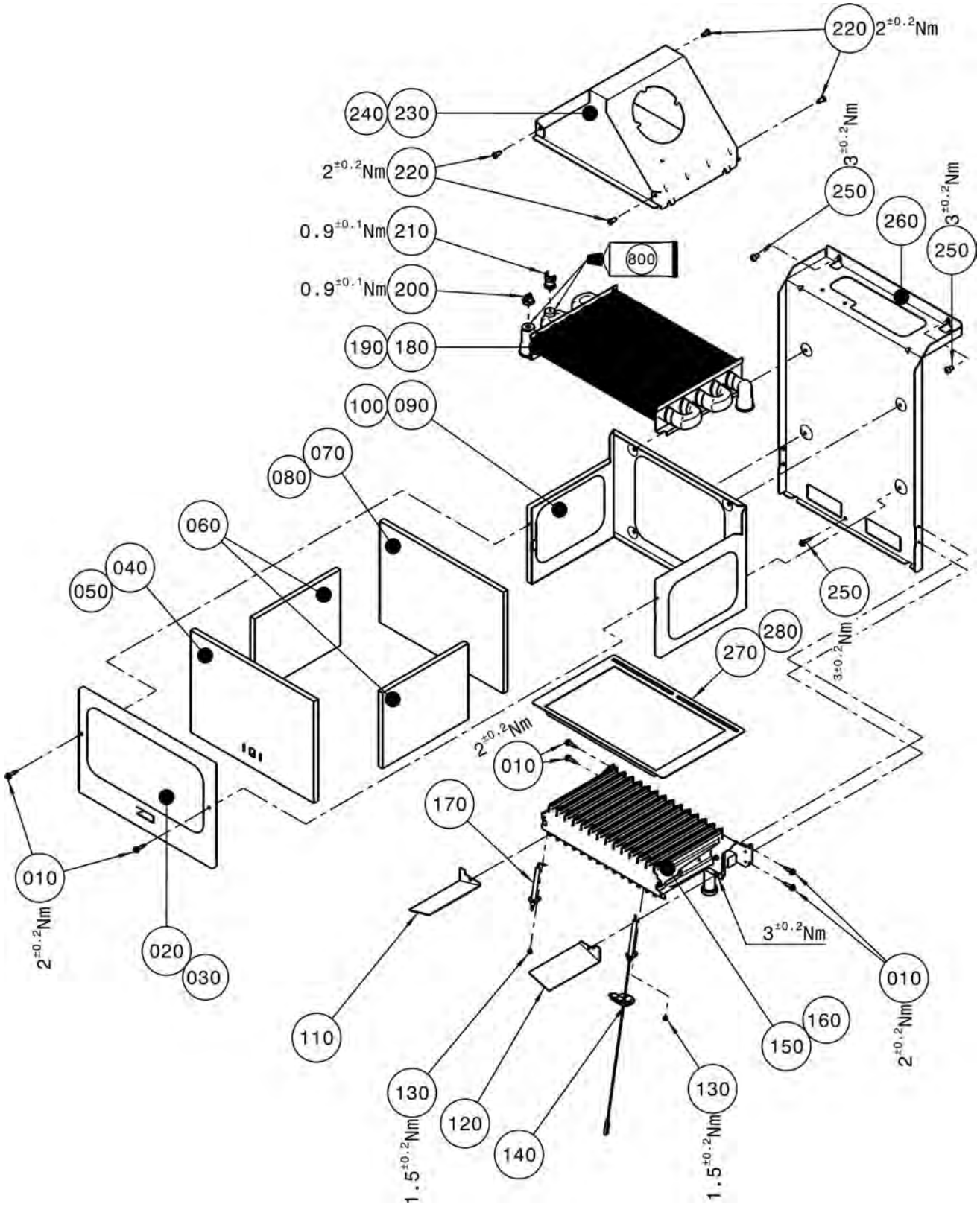

Gasheizwert-Kombithermen, raumluftunabhängig

CGG-1K-24/28 (Exporttherme)
ab Baujahr Februar 2007

Pos.	Benennung	Art.-Nr.	CGG-1K-24/28	PG
10	Spiralformschraube selbstsch. (25St) (ersetzt Art.-Nr. 34 50 958)	86 02 150	X	**10**
20	Brennkammer Vorderwand B250 for CGG-1K-24	86 00 009	X	**8**
30	Brennkammer Vorderwand B290 for CGG-1K-28	86 00 011	X	**9**
40	Brennkammerisolierung Vorderwand for CGG-1K-24	16 22 018	X	**11**
50	Brennkammerisolierung Vorderwand for CGG-1K-28	16 22 024	X	**13**
60	Brennkammerisolierung Seitenwand	16 20 024	X	**8**
70	Brennkammerisolierung Rückwand for CGG-1K-24	16 21 018	X	**11**
80	Brennkammerisolierung Rückwand for CGG-1K-28	16 21 024	X	**13**
90	Brennkammer Rückwand B250 for CGG-1K-24	86 00 008	X	**12**
100	Brennkammer Rückwand B290 for CGG-1K-28	86 00 010	X	**13**
110	Luftleitblech Brenner links	86 12 097	X	**8**
120	Luftleitblech Brenner rechts only for CGG-1K-28	86 12 099	X	**8**
130	Blechschraube 9X6	34 18 005	X	**3**
140	Zündelektrode mit Zündleitung ersetzt Art.-Nr. 86 12 418	27 44 390	X	**14**
150	Gasbrenner E/H (12 Lanzen) for CGG-1K-24	28 00 645	X	**38**
160	Gasbrenner für Erdgas E/H (14 Lanzen) for CGG-1K-28	28 00 646	X	**38**
170	Zünd- oder Überwachungselektrode (1 Stück) (ersetzt Art.-Nr. 27 96 260)	86 01 898	X	**6**
180	Heizwasserwärmetauscher B250 for CGG-1K-24	29 80 212	X	**54**
190	Heizwasserwärmetauscher B290 for CGG-1K-28	29 80 213	X	**54**
200	Temperaturfühler Rücklauf (ersetzt Art.-Nr. 86 03 036)	27 41 061	X	**11**
210	Temperaturwächter Vorlauf (ersetzt Art.-Nr. 27 41 062)	86 03 038	X	**9**
220	Blechschraube 5x13	34 50 020	X	**2**
230	Abgassammelkasten B250 for CGG-1K-24	86 12 131	X	**15**
240	Abgassammelkasten B290 for CGG-1K-28	86 12 130	X	**15**
250	Blechschraube 5,5x9,5	34 90 259	X	**2**
260	Systemträger	86 11 889	X	**11**
270	Luftleitblech Brennkammer B250 for CGG-1K-24	86 12 101	X	**11**
280	Luftleitblech Brennkammer B290 for CGG-1K-28	86 12 102	X	**11**
800	Wärmeleitpaste 35 Gramm Tube	35 00 106	X	**11**
	Umrüstsatz auf Flüssiggas für CGG-1K	86 12 298	X	**20**
	Düse ø 0,8 mm with 28 kW quantity of 14 pieces	24 83 396	X	**4**
	Düse F Erdgas ø 1,35 mm with 28 kW quantity of 14 pieces	24 83 397	X	**4**
	Wärmeleitpaste 250 Gramm Tube	35 00 105	X	**21**

Gasheizwert-Kombithermen, raumluftunabhängig

CGG-1K-24/28 (Exporttherme)
ab Baujahr Februar 2007

Gasstrecke-Abgas CGG-1K-24/28

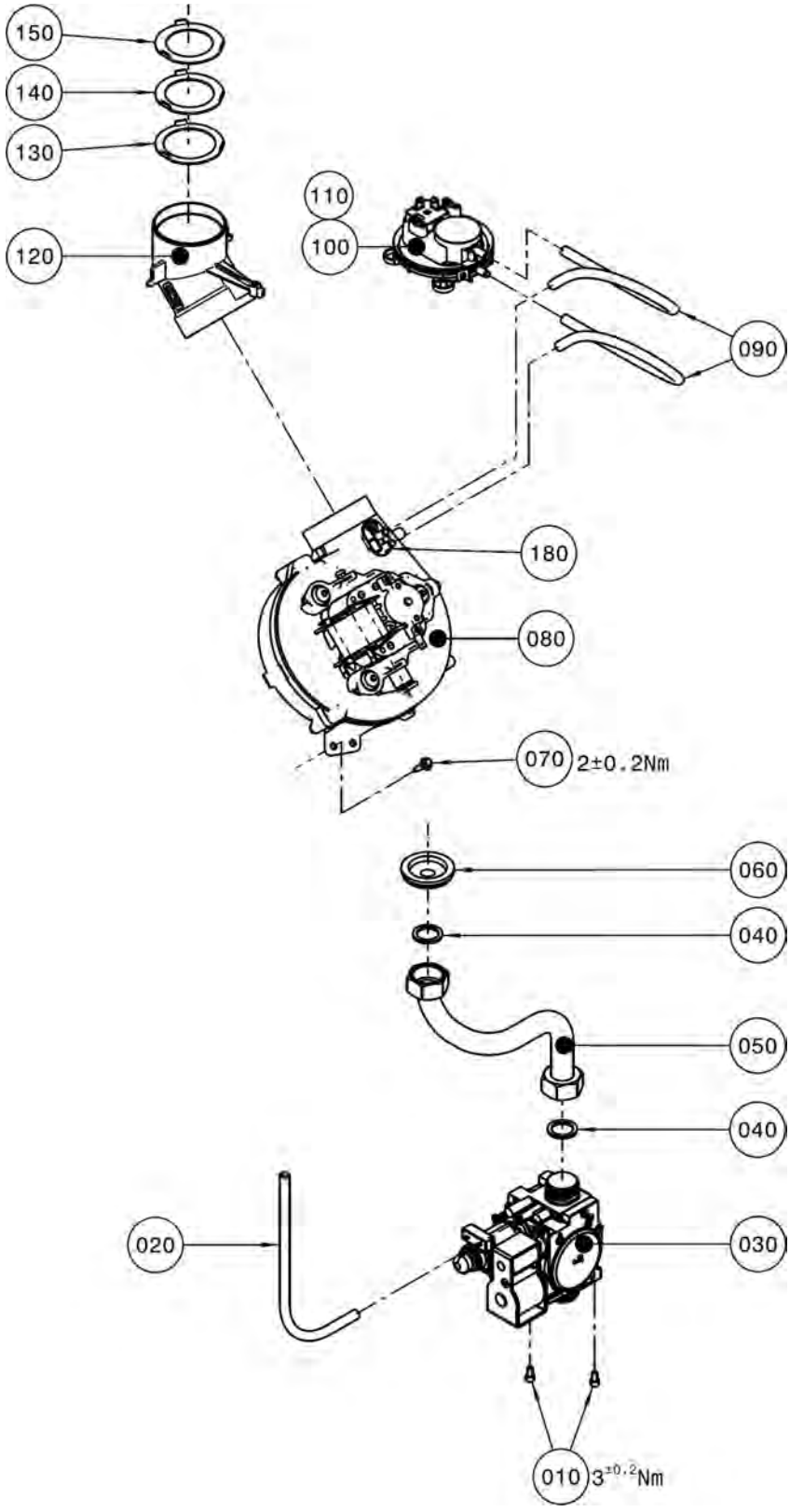

Gasheizwert-Kombithermen, raumluftunabhängig

CGG-1K-24/28 (Exporttherme)
ab Baujahr Februar 2007

Pos.	Benennung	Art.-Nr.	CGG-1K-24/28	PG
10	Zylinderschraube M4x8	34 50 954	X	**2**
20	Anschlussschlauch Silikon L=240mm	27 96 286	X	**3**
30	Gaskombiventil für elektr. Zündung Sit 845 Sigma (ersetzt Art.- Nr. 86 12 421)	27 44 353	X	**44**
40	Flachdichtung 24x17x2,3/4" (10Stk.) (ersetzt Art.-Nr. 39 01 030)	86 01 930	X	**9**
50	Verrohrung D 18 Gaskombiventil zu Brenner	20 70 545	X	**16**
60	Dichtungsmanschette für Verrohrung	39 00 005	X	**5**
70	Spiralformschraube selbstsch. (25St) (ersetzt Art.-Nr. 34 50 958)	86 02 150	X	**10**
80	Abgasventilator	21 37 059	X	**43**
90	Anschlussschlauch Silikon 340mm	27 96 284	X	**4**
100	Differenzdruckwächter 110-90 ersetzt Art.- Nr. 86 12 419 for CGG-1K-24	27 44 374	X	**22**
110	Differenzdruckwächter 160-140 ersetzt Art.- Nr. 86 12 420 for CGG-1K-28	27 44 420	X	**23**
120	Anschlussadapter Abgasventilator D 60-100	17 30 454	X	**8**
130	Abgasdrosselblende DN 42,5	86 12 154	X	**6**
140	Abgasdrosselblende DN 39,8	86 12 153	X	**6**
150	Abgasdrosselblende DN 38	86 12 100	X	**6**
160	Umrüstsatz B/P CGG-2-18 (ersetzt Art.-Nr. 86 12 033) (incl. Gasbrenner und Düsen)	28 00 725	X	**100**
170	Umrüstsatz B/P CGG-2-24 (ersetzt Art.-Nr. 86 12 033) (incl. Gasbrenner und Düsen)	28 00 726	X	**100**
180	Venturidüse für Abgasventilator CGG-1	21 38 093	X	**10**

Gasheizwert-Kombithermen, raumluftunabhängig

CGG-1K-24/28 (Exporttherme)
ab Baujahr Februar 2007

Verrohrung CGG-1K-24/28

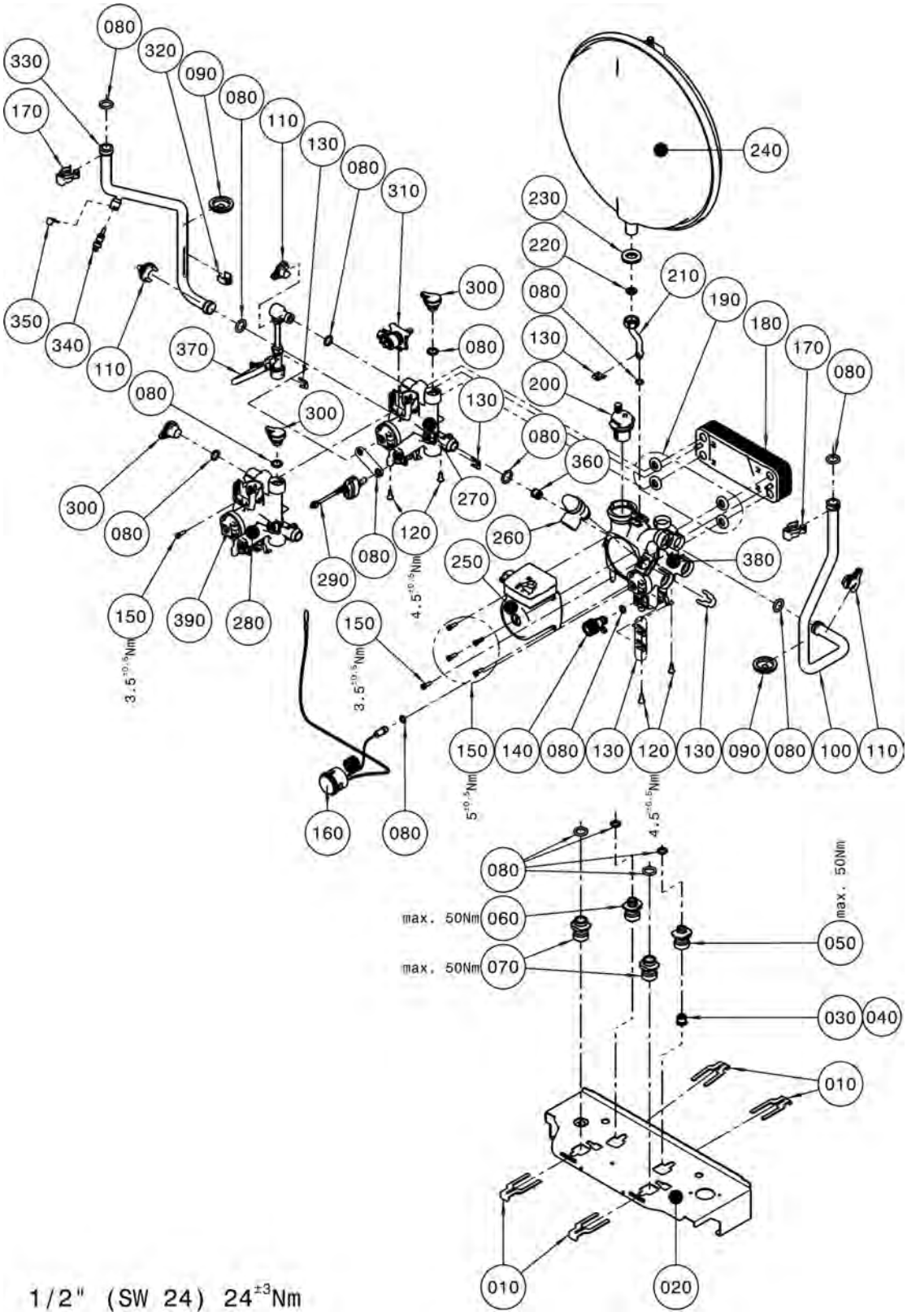

Gasheizwert-Kombithermen, raumluftunabhängig

CGG-1K-24/28 (Exporttherme)
ab Baujahr Februar 2007

Pos.	Benennung	Art.-Nr.	CGG-1K-24/28	PG
10	Clips-Set für Konsole	86 12 387	X	**22**
20	Konsole Hydraulikblock	86 11 890	X	**15**
30	Durchflussmengenregler 9L (orange) (inkl. Kaltwasserset)	24 83 295	X	**7**
40	Durchflussmengenregler 12L rot mit Sieb	24 83 296	X	**7**
50	Schraubanschluss KW-Zulauf	20 70 703	X	**23**
60	Schraubanschluss WW-Auslauf	20 70 705	X	**23**
70	Schraubanschluss HW für Hydraulikgruppe	20 70 704	X	**24**
80	O-Ring-Set Hydraulikgruppe	86 12 385	X	**21**
90	Dichtungsmanschette für Verrohrung	39 00 005	X	**5**
100	Verrohrung Rücklauf D 18 Pumpe zu HWWT	20 70 544	X	**23**
110	Bajonett-Clips Set	86 12 389	X	**18**
120	Schraube für Konsolenbefestigung	34 90 278	X	**17**
130	Clips-Set für hydraulische Anschlüsse	86 12 386	X	**19**
140	Entleerhahn komplett ersetzt Art.- Nr. 86 12 382 incl. O-ring	20 70 699	X	**20**
150	Schrauben M5x16 für HKP und WWT	86 12 390	X	**7**
160	Thermomanometer für Hydraulikgruppe	20 70 603	X	**19**
170	Doppelfederklammer D18	34 90 064	X	**4**
180	Plattenwärmetauscher Hydraulikgruppe D 18 12 Pl. ersetzt Art.- Nr. 86 12 211	29 80 426	X	**50**
190	Dichtungen Plattenwärmetauscher	86 12 384	X	**18**
200	Automatischer Entlüftereinsatz	86 13 427	X	**16**
210	Verrohrung Hydraulikgruppe -Ausdehnungsgefäß	20 70 561	X	**10**
220	Flachdichtung D18,5x11x2,1/2" (10St) (ersetzt Art.-Nr. 39 03 020)	86 01 929	X	**9**
230	Dichtung Ausdehnungsgefäß (ersetzt Art.- Nr. 17 10 223)	39 03 043	X	**5**
240	Ausdehnungsgefäß 8 Liter rund	20 70 563	X	**34**
250	Heizkreispumpenkopf 5m (ersetzt Art.- Nr. 86 12 214)	20 70 697	X	**51**
260	Sicherheitsventil incl. O-Ring ersetzt Art.- Nr. 86 12 381	20 70 698	X	**24**
270	Vorlaufblock für Befülleinrichtung ersetzt Art.- Nr. 86 12 212 incl. pos. 300 with O-ring	20 70 695	X	**45**
280	Vorlaufblock Hydraulikgruppe (ersetzt Art.-Nr. 86 12 213) incl. pos. 300 with O-ring	20 70 696	X	**43**
290	Warmwassersensor inklusive O-Ring (ersetzt Art.-Nr. 27 44 444, 86 12 210)	27 45 200	X	**42**
300	Bajonett-Verschlussstopfen Set	86 12 388	X	**18**
310	3-Wege-Ventil Motor ersetzt Art.- Nr. 86 12 209	27 44 516	X	**35**
320	Halteklammer D 18	34 79 900	X	**2**
330	Verrohrung Vorlauf D 18 3W-Ventil zu HWWT	20 70 543	X	**22**
340	Vorlauffühler CGB/CGS/CGW/MGK/COB Rücklauffühler GU/GG-2/CGU-2/CGG-2 (ersetzt Art.-Nr. 86 01 886)	27 41 058	X	**24**
350	Clip für Durchmesser 8 mm	34 00 046	X	**9**
360	Bypassventil 250mbar für Hydraulikgruppe ersetzt Art.- Nr. 86 12 400	20 70 706	X	**19**
370	Befülleinrichtung incl. O-rings, clip and bajonett-clip	86 12 383	X	**40**
380	Rücklaufblock Hydraulikgruppe (ersetzt Art.-Nr. 86 12 391) incl. pos. 140 and 200	20 70 702	X	**45**
390	Bajonettverschluss für Hydraulik	20 71 839	X	**7**
	Hydraulikgruppe komplett	20 70 546	X	**58**
	Hydraulikgruppe komplett mit Befülleinrichtung	20 70 547	X	**60**
	Silikonfett 10 Gramm-Tube (ersetzt Art.-Nr. 35 00 104)	86 02 264	X	**13**

Gasheizwert-Kombithermen, raumluftunabhängig

CGG-1K-24/28 (Exporttherme)
ab Baujahr Februar 2007

Regelung CGG-1K-24/28

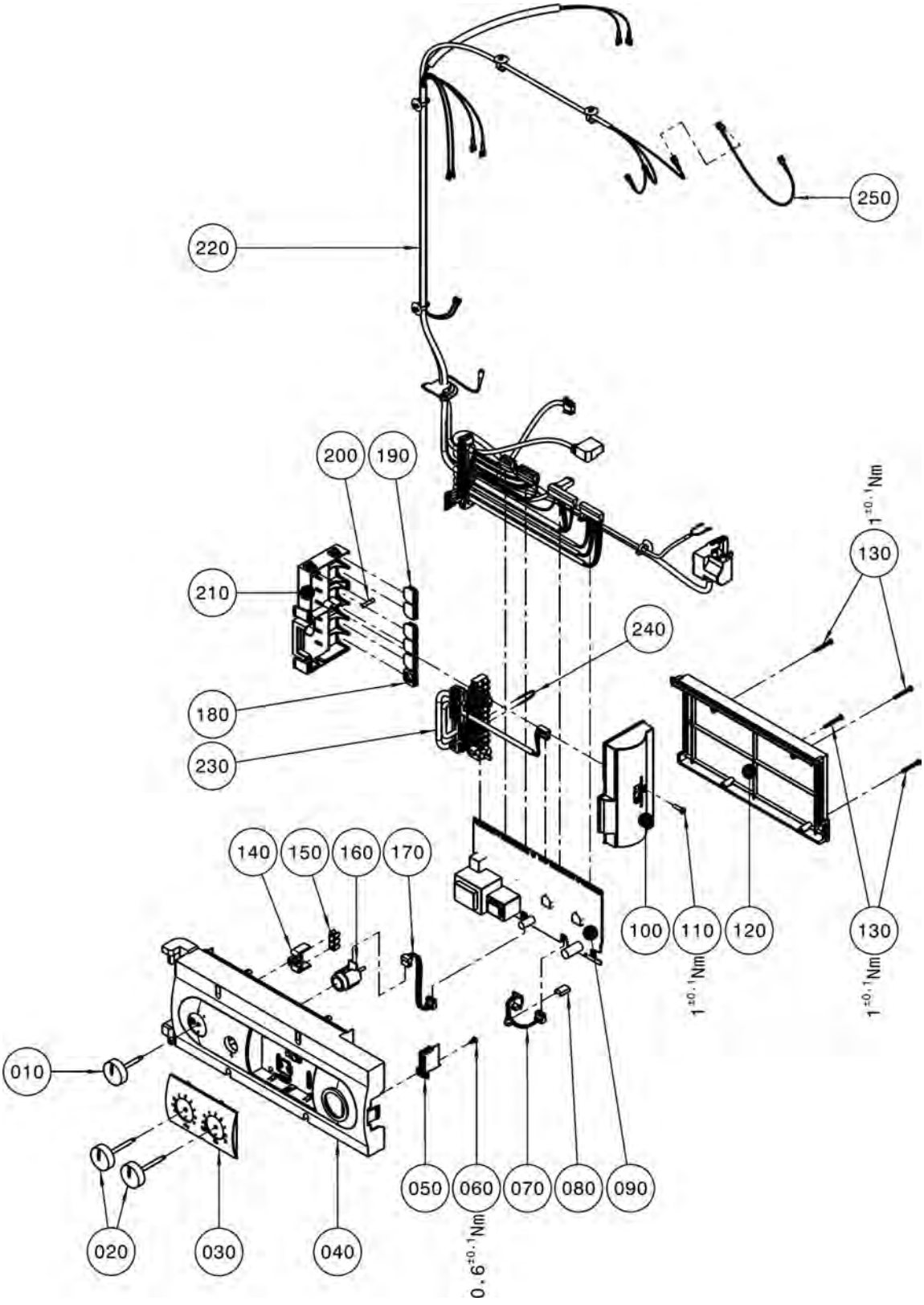

Gasheizwert-Kombithermen, raumluftunabhängig

CGG-1K-24/28 (Exporttherme)
ab Baujahr Februar 2007

Pos.	Benennung	Art.-Nr.	CGG-1K-24/28	PG
10	Drehknopf Netzschalter	17 10 215	X	**3**
20	Drehknopf Temperaturwähler	17 10 216	X	**3**
30	Fronteinsatz Regelungsgehäuse	17 10 206	X	**6**
40	Regelungsgehäuse	17 10 205	X	**14**
50	Deckel für Parameterstecker	17 10 218	X	**3**
60	Plastofastschraube 4x8	34 51 010	X	**1**
70	Platine mit Buchsenleiste	27 44 131	X	**10**
80	Dichtprofil Regelungsgehäuse	17 30 279	X	**99**
90	Regelungsplatine CGG-1 ersetzt Art.- Nr. 86 12 422	27 44 311	X	**48**
100	Anschlusskasten Oberteil GBR	17 30 246	X	**5**
110	Schraube 4x16	34 51 005	X	**3**
120	Regelungsgehäuse-Deckel	17 10 207	X	**9**
130	Plastofastschraube 3,5x30	34 51 011	X	**1**
140	Halter für Erdungsverbinder	17 10 221	X	**3**
150	Schutzleiter-Verbinder 6-polig	27 99 115	X	**3**
160	Entstörungstaste (ersetzt Art.-Nr. 27 41 064)	86 03 037	X	**13**
170	Kabel für LED	27 99 247	X	**5**
180	Anschlusskabel Einlegeteil M16 offen	17 30 252	X	**1**
190	Anschlusskabel Einlegeteil M16 geschlossen	17 30 253	X	**1**
200	Feinsicherung 3,15 A	27 38 170	X	**3**
210	Elektroanschlusskasten für Europakl.	17 30 455	X	**7**
220	Kabelsatz intern ersetzt Art.- Nr. 86 12 423	27 44 312	X	**34**
230	Kabelsatz extern ersetzt Art.- Nr. 86 12 424	27 44 313	X	**21**
240	BRÜCKE CGB	27 99 248	X	**3**
250	Erdungsleitung ab Herstellnummer 0389579236	27 44 853	X	**99**
	Regelung komplett	27 44 310	X	**82**

Gasheizwert-Heizthermen, raumluftabhängig
Gasheizwert-Kombithermen, raumluftabhängig

CGU-2/CGU-2K
ab Baujahr August 2008

Chassis / Verkleidung CGU-2/CGU-2K

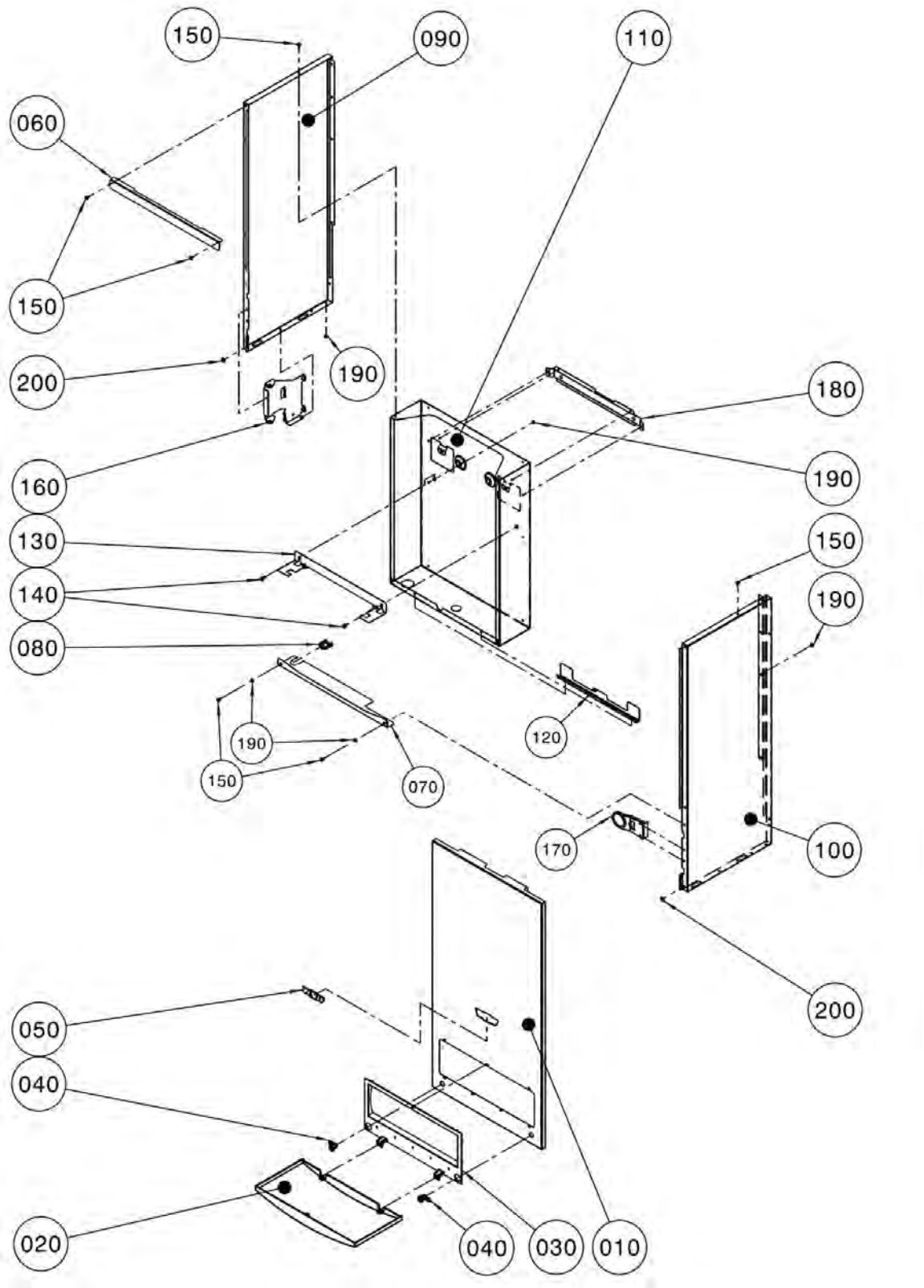

Gasheizwert-Heizthermen, raumluftabhängig
Gasheizwert-Kombithermen, raumluftabhängig

CGU-2/CGU-2K

ab Baujahr August 2008

Pos.	Benennung	Art.-Nr.	CGU-2	CGU-2K	PG
10	Frontverkleidung komplett	86 12 724	X	X	**35**
20	Regelungsklappe	17 10 201	X	X	**14**
30	Rahmen für Regelungsklappe	17 10 227	X	X	**16**
40	Verschluss für Frontverkleidung	17 10 225	X	X	**6**
50	Firmenschild Wolf geklebt	17 20 639	X	X	**7**
60	Querversteifung oben	86 12 495	X	X	**9**
70	Querversteifung unten	17 30 571	X	X	**10**
80	Kabeldurchführung	4758253847	X	X	**3**
90	Seitenverkleidung links komplett	86 12 726	X	X	**29**
100	Seitenverkleidung rechts komplett	86 12 725	X	X	**29**
110	Rückwand	86 12 491	X	X	**42**
120	Positionierwinkel Systemträger	15 32 501	X	X	**3**
130	Haltewinkel Ausdehnungsgefäß	86 11 955	X	X	**5**
140	Blechschraube 5,5x9,5	34 90 259	X	X	**2**
150	Blechschraube mit Scheibe 4,2x9,5	8188470259	X	X	**1**
160	Halteblech für Regelung	86 02 489	X	X	**5**
170	Halteblech für Thermomanometer	86 02 490	X	X	**5**
180	Haltewinkel	86 01 521	X	X	**5**
190	Fächerscheibe	8710234564	X	X	**3**
200	Distanzscheibe 12x5	34 80 023	X	X	**2**

Gasheizwert-Heizthermen, raumluftabhängig
Gasheizwert-Kombithermen, raumluftabhängig

CGU-2/CGU-2K
ab Baujahr August 2008

Brennkammer CGU-2/CGU-2K

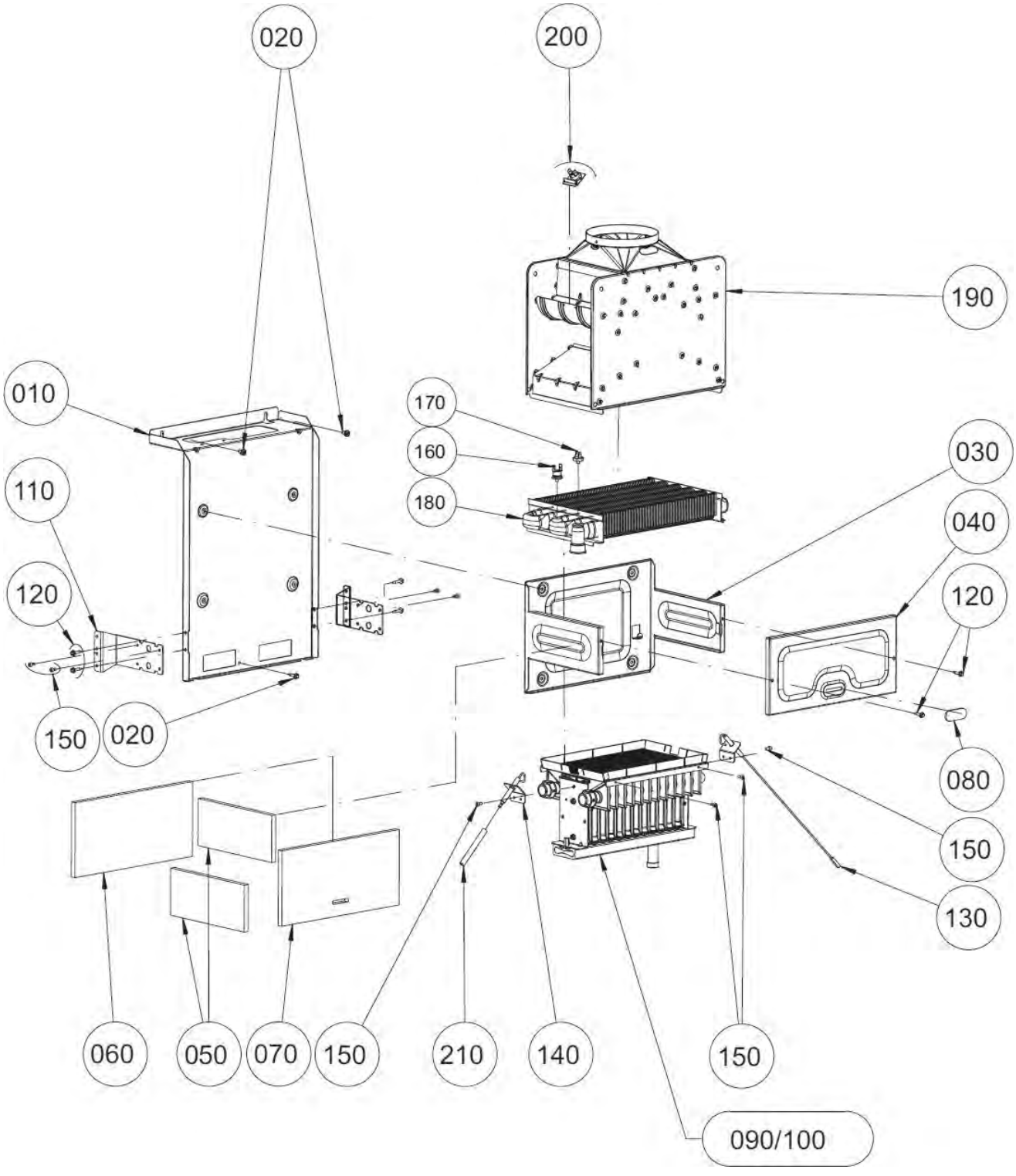

Gasheizwert-Heizthermen, raumluftabhängig
Gasheizwert-Kombithermen, raumluftabhängig

CGU-2/CGU-2K

ab Baujahr August 2008

Pos.	Benennung	Art.-Nr.	CGU-2-18/CGU-2K-18	CGU-2-24/CGU-2K-24	PG
10	Systemträger	86 11 889	X	X	**11**
20	Blechschraube 5,5x9,5	34 90 259	X	X	**2**
30	Brennkammer Rückwand 18kW	86 00 101	X		**10**
30	Brennkammer Rückwand 24kW	86 00 103		X	**11**
40	Brennkammer Vorderwand 18kW	86 00 102	X		**8**
40	Brennkammer Vorderwand 24kW	86 00 104		X	**8**
50	Brennkammerisolierung Seitenwand	16 20 524	X	X	**10**
60	Brennkammerisolierung Rückwand 18 kW	16 21 518	X		**12**
60	Brennkammerisolierung Rückwand 24 kW	16 21 524		X	**12**
70	Brennkammerisolierung Vorderwand 18 kW	16 22 518	X		**11**
70	Brennkammerisolierung Vorderwand 24 kW	16 22 524		X	**12**
80	Schauglas	20 00 017	X	X	**14**
90	Gasbrenner 18 kW Erdgas E/H incl. Düsen	28 00 669	X		**51**
90	Gasbrenner 24 kW Erdgas E/H incl. Düsen	28 00 667		X	**55**
100	Gasbrenner 18 kW Erdgas LL/L incl. Düsen	28 00 668	X		**51**
100	Gasbrenner 24 kW Erdgas LL/L incl. Düsen	28 00 666		X	**55**
110	Befestigungswinkel Gasbrenner 18kW	86 12 543	X		**10**
110	Befestigungswinkel Gasbrenner 24kW	86 12 545		X	**10**
120	Spiralformschraube selbstsch. (25St) (ersetzt Art.-Nr. 34 50 958)	86 02 150	X	X	**10**
130	Zündelektrode incl. Pos. 150 (mit Kabel 380mm)	27 44 590	X	X	**10**
140	Zünd- und Überwachungselektrode inklusive Zündleitung (2 Stk.) (ersetzt Art.-Nr. 27 96 264, 27 96 605, 86 01 903) nur als Überwachungselektr.verwendbar	86 01 902	X	X	**16**
150	Zylinderschraube M4x8 DIN 912	34 90 322	X	X	**1**
160	Temperaturwächter Vorlauf (ersetzt Art.-Nr. 27 41 062)	86 03 038	X	X	**9**
170	Temperaturfühler Rücklauf (ersetzt Art.-Nr. 86 03 036)	27 41 061	X	X	**11**
180	Heizwasserwärmetauscher 18kW	29 80 428	X		**52**
180	Heizwasserwärmetauscher 24kW	29 80 429		X	**53**
190	Strömungssicherung (ersetzt Art.-Nr. 86 00 630)	86 02 172	X		**36**
190	Strömungssicherung 24 KW	86 02 173		X	**37**
200	Abgastemperaturwächter	86 12 730	X	X	**13**
210	Schutzschlauch für Ionisationselektrode	27 44 008	X	X	**3**
	Gasbrennerdüse Erdgas E 0,90	24 27 517	X	X	**4**
	Gasbrennerdüse Erdgas LL 1,10	24 27 515	X	X	**4**
	Gasbrennerdüse Flüssiggas 0,60	24 82 506	X	X	**4**
	Flachdichtung D 6x9x1 für Pos. 900-920	24 25 056	X	X	**3**
	Wärmeleitpaste 35 Gramm Tube für Pos. 160 und 170	35 00 106	X	X	**11**
	Umrüstsatz Ergas LL/L CGU-2(K)-18/24	86 12 655	X	X	**100**
	Umrüstsatz Ergas E/H CGU-2(K)-18/24	86 12 654	X	X	**100**

Gasheizwert-Heizthermen, raumluftabhängig
Gasheizwert-Kombithermen, raumluftabhängig

CGU-2/CGU-2K
ab Baujahr August 2008

Gasstrecke CGU-2/CGU-2K

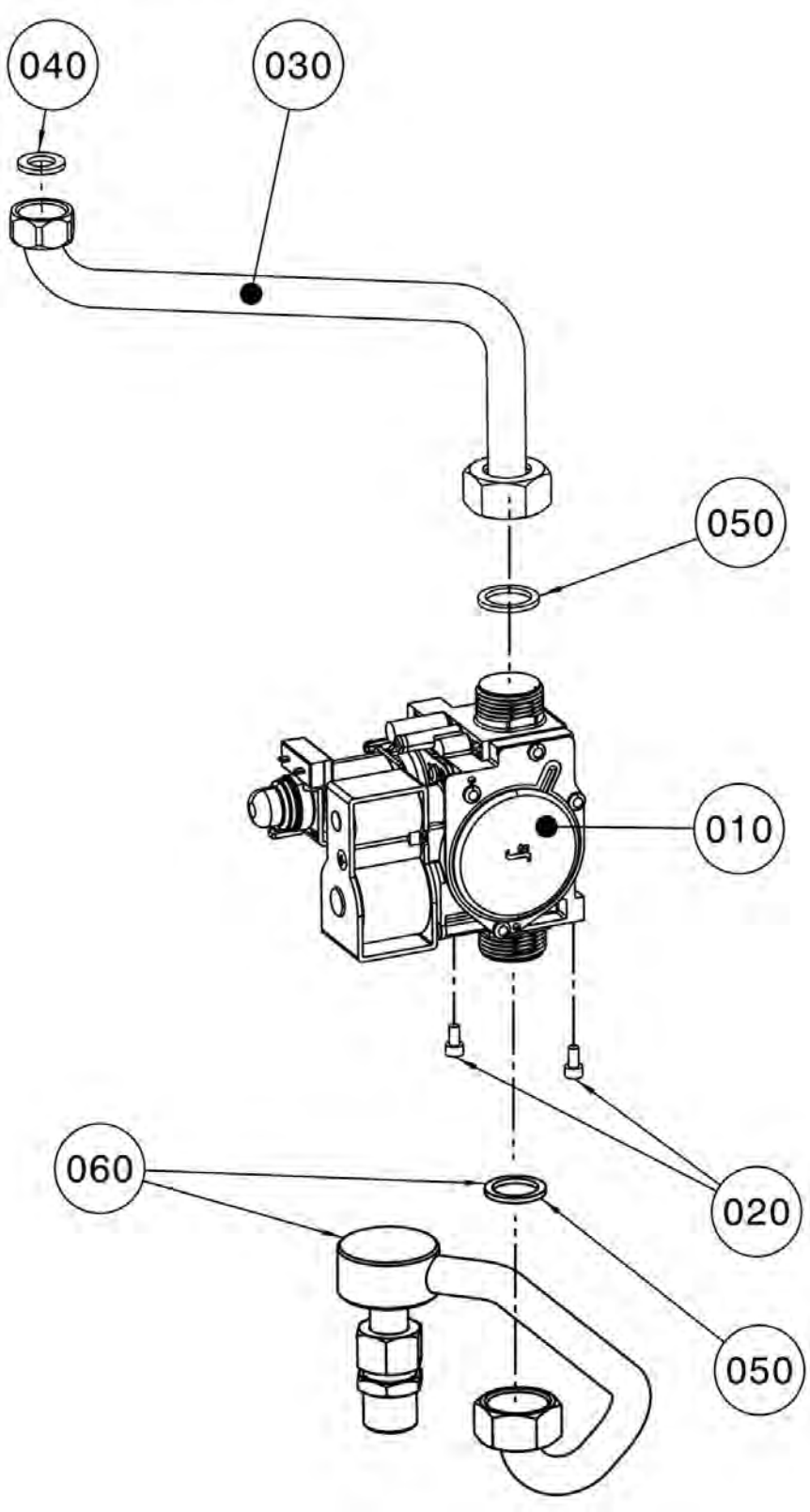

Gasheizwert-Heizthermen, raumluftabhängig
Gasheizwert-Kombithermen, raumluftabhängig

CGU-2/CGU-2K

ab Baujahr August 2008

Pos.	Benennung	Art.-Nr.	CGU-2	CGU-2K	PG
10	Gaskombiventil für elektr. Zündung Sit 845 Sigma (ersetzt Art.- Nr. 86 12 421)	27 44 353	X	X	**44**
20	Zylinderschraube M4x8	34 50 954	X	X	**2**
30	Verrohrung Gaskombiventil zu Brenner	20 70 716	X	X	**16**
40	Flachdichtung D18,5x11x2,1/2" (10St) (ersetzt Art.-Nr. 39 03 020)	86 01 929	X	X	**9**
50	Flachdichtung 24x17x2,3/4" (10Stk.) (ersetzt Art.-Nr. 39 01 030)	86 01 930	X	X	**9**
60	Anschlussset Gas Übergang	20 71 194	X	X	**19**
	Umrüstsatz P CGU-18 (incl. Gasbrenner und Düsen)	28 00 723	X	X	**100**
	Umrüstsatz P CGU-24 (incl. Gasbrenner und Düsen)	28 00 724	X	X	**100**

Gasheizwert-Heizthermen, raumluftabhängig

CGU-2
ab Baujahr August 2008 bis Dezember 2008

Verrohrung Heizthermen CGU-2 bis Dez. 08 (Achtung: Heizthermen ab Dez. 08 siehe folgende 2 Seiten)

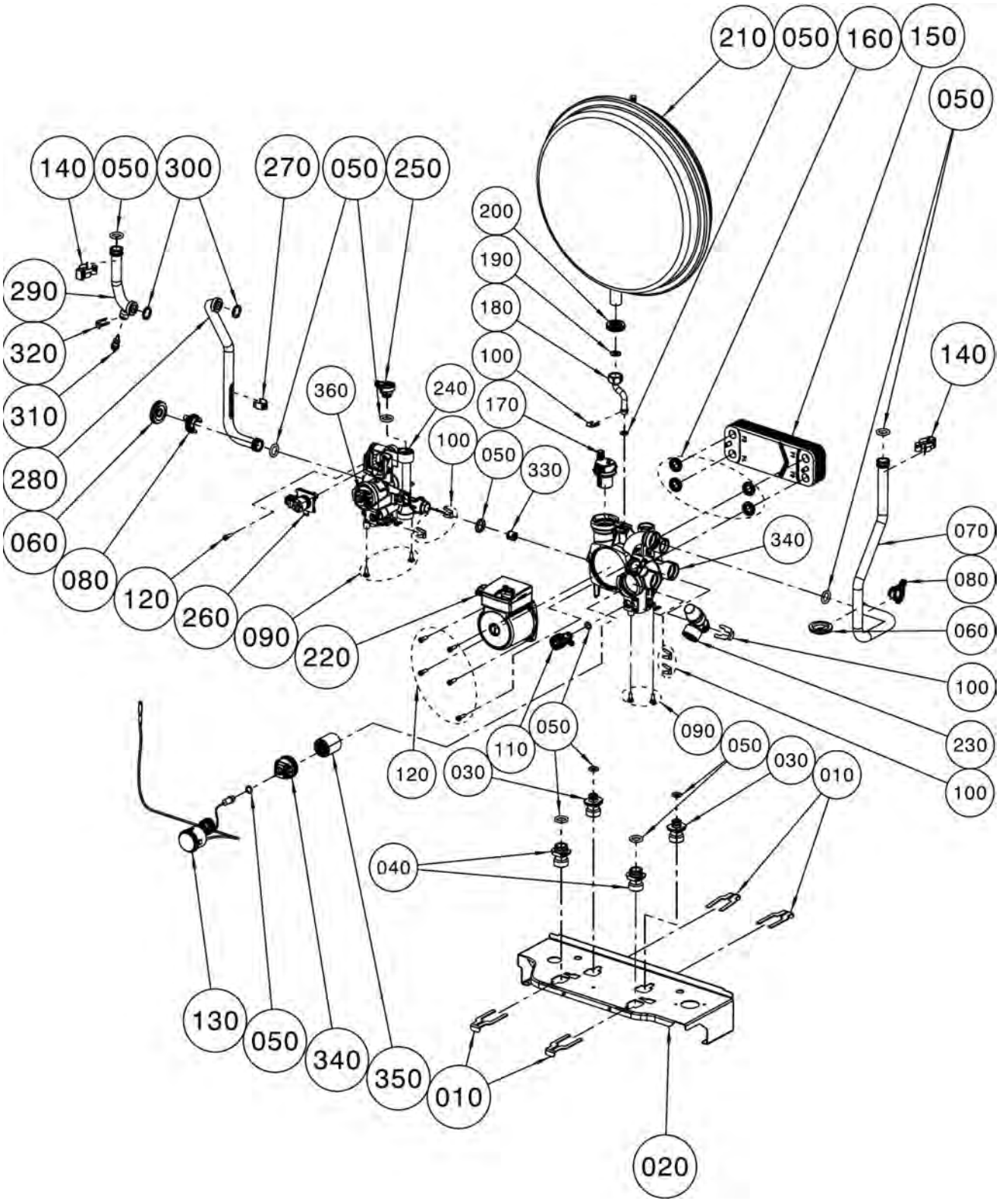

Gasheizwert-Heizthermen, raumluftabhängig

CGU-2
ab Baujahr August 2008 bis Dezember 2008

Pos.	Benennung	Art.-Nr.	CGU-2 bis Bj. Dez. 2008	PG
10	Clips-Set für Konsole	86 12 387	X	**22**
20	Konsole Hydraulikblock	86 11 890	X	**15**
30	Schraubanschluss WW-Auslauf	20 70 705	X	**23**
40	Schraubanschluss HW für Hydraulikgruppe	20 70 704	X	**24**
50	O-Ring-Set Hydraulikgruppe	86 12 385	X	**21**
60	Dichtungsmanschette für Verrohrung	39 00 005	X	**5**
70	Verrohrung Rücklauf D 18 Pumpe zu HWWT	20 70 544	X	**23**
80	Bajonett-Clips Set	86 12 389	X	**18**
90	Schraube für Konsolenbefestigung	34 90 278	X	**17**
100	Clips-Set für hydraulische Anschlüsse	86 12 386	X	**19**
110	Entleerhahn komplett ersetzt Art.- Nr. 86 12 382 incl. O-ring	20 70 699	X	**20**
120	Schrauben M5x16 für HKP und WWT	86 12 390	X	**7**
130	Thermomanometer für Hydraulikgruppe	20 70 603	X	**19**
140	Doppelfederklammer D18	34 90 064	X	**4**
150	Adapterplatte Hydraulikgruppe HZ	20 70 445	X	**24**
160	Dichtungen Plattenwärmetauscher	86 12 384	X	**18**
170	Automatischer Entlüftereinsatz	86 13 427	X	**16**
180	Verrohrung Hydraulikgruppe -Ausdehnungsgefäß	20 70 561	X	**10**
190	Flachdichtung D18,5x11x2,1/2" (10St) (ersetzt Art.-Nr. 39 03 020)	86 01 929	X	**9**
200	Dichtung Ausdehnungsgefäß (ersetzt Art.- Nr. 17 10 223)	39 03 043	X	**5**
210	Ausdehnungsgefäß rund 10 Liter	20 70 713	X	**37**
220	Heizkreispumpenkopf 5m (ersetzt Art.- Nr. 86 12 214)	20 70 697	X	**51**
230	Sicherheitsventil incl. O-Ring ersetzt Art.- Nr. 86 12 381	20 70 698	X	**24**
240	Vorlaufblock Hydraulikgruppe HZ incl. pos. 300 with O-ring	20 70 950	X	**43**
250	Bajonett-Verschlussstopfen Set	86 12 388	X	**18**
260	3-Wege-Ventil Motor ersetzt Art.- Nr. 86 12 209	27 44 516	X	**35**
270	Halteklammer D 18	34 79 900	X	**2**
280	Verrohrung Vorl.D18 3-W-Ventil-Brenner	20 70 722	X	**13**
290	Verrohrung Wärmetauscher - Brenner	20 70 712	X	**13**
300	Flachdichtung 24x17x2,3/4" (10Stk.) (ersetzt Art.-Nr. 39 01 030)	86 01 930	X	**9**
310	Vorlauffühler CGB/CGS/CGW/MGK/COB Rücklauffühler GU/GG-2/CGU-2/CGG-2 (ersetzt Art.-Nr. 86 01 886)	27 41 058	X	**24**
320	Clip für Durchmesser 8 mm	34 00 046	X	**9**
330	Bypassventil 250mbar für Hydraulikgruppe ersetzt Art.- Nr. 86 12 400	20 70 706	X	**19**
340	Rücklaufblock Hydraulikgruppe (ersetzt Art.-Nr. 86 12 391) incl. pos. 140 and 200	20 70 702	X	**45**
350	Sieb Heizwasser	20 70 937	X	**15**
360	Bajonettverschluss für Hydraulik	20 71 839	X	**7**
	Hydraulikgruppe komplett	20 70 736	X	**54**
	Silikonfett 10 Gramm-Tube (ersetzt Art.-Nr. 35 00 104)	86 02 264	X	**13**
	Montagewerkzeug für Sicherheitsklammer . zur Montage und Demontage der Doppelfederklammer	17 31 024	X	**12**
	Installationsset CGG/CGU-2	86 13 051	X	**25**

Gasheizwert-Heizthermen, raumluftabhängig

CGU-2
ab Baujahr Dezember 2008

Verrohrung Heizthermen CGU-2 ab Dez. 08 (Achtung: Heizthermen bis Dez. 08 siehe Vorderseite)

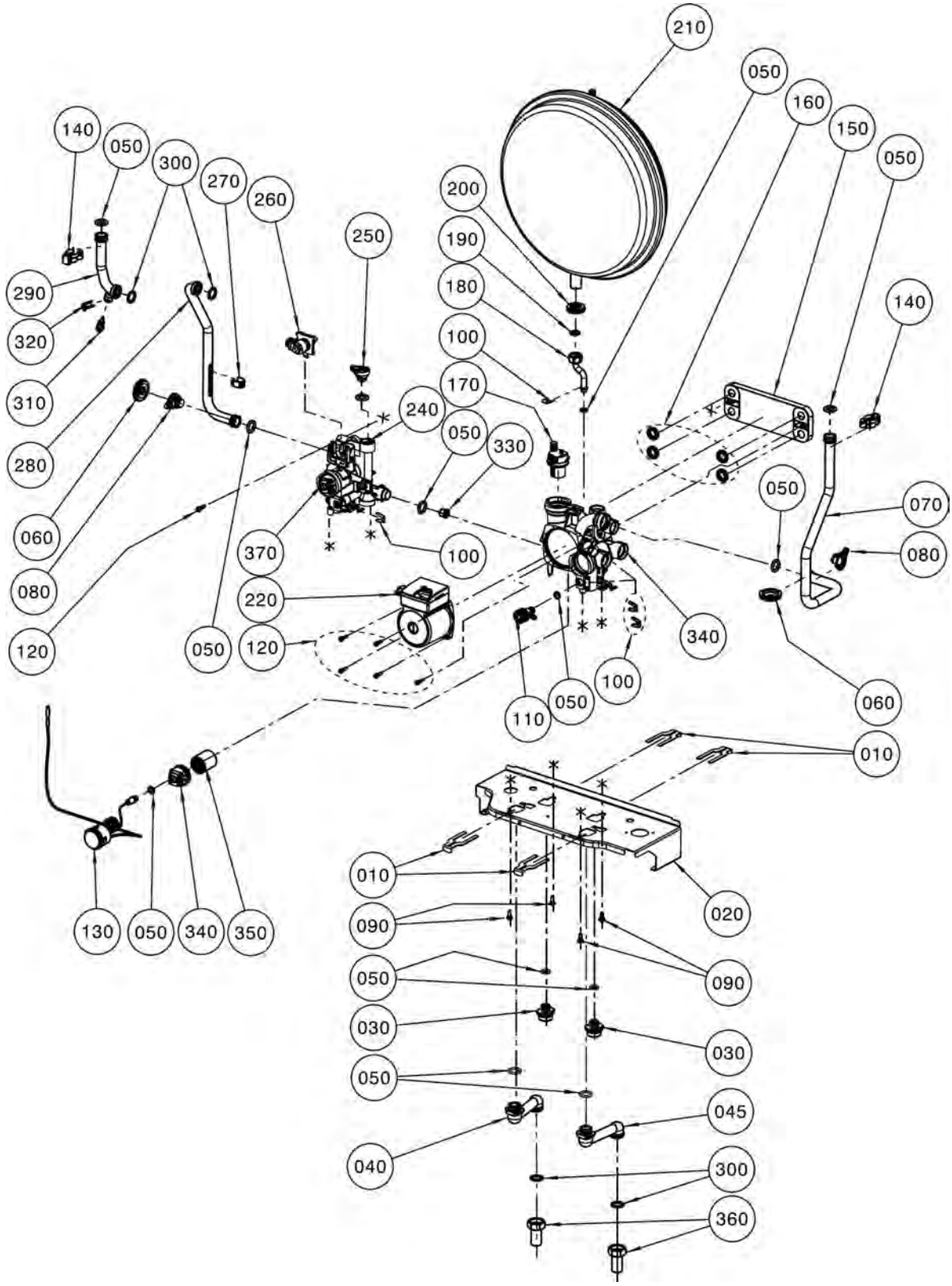

Gasheizwert-Heizthermen, raumluftabhängig

CGU-2
ab Baujahr Dezember 2008

Pos.	Benennung	Art.-Nr.	CGU-2 ab Bj. Dez. 2008	PG
10	Clips-Set für Konsole	86 12 387	X	22
20	Konsole Hydraulikblock	86 11 890	X	15
30	Schraubanschluss KW-Auslauf	20 71 189	X	9
40	Adapterverrohrung HW VL	20 71 186	X	16
45	Adapterverrohrung HW RL	20 71 187	X	16
50	O-Ring-Set Hydraulikgruppe	86 12 385	X	21
60	Dichtungsmanschette für Verrohrung	39 00 005	X	5
70	Verrohrung Rücklauf D 18 Pumpe zu HWWT	20 70 544	X	23
80	Bajonett-Clips Set	86 12 389	X	18
90	Schraube für Konsolenbefestigung	34 90 278	X	17
100	Clips-Set für hydraulische Anschlüsse	86 12 386	X	19
110	Entleerhahn komplett ersetzt Art.- Nr. 86 12 382 incl. O-ring	20 70 699	X	20
120	Schrauben M5x16 für HKP und WWT	86 12 390	X	7
130	Thermomanometer für Hydraulikgruppe	20 70 603	X	19
140	Doppelfederklammer D18	34 90 064	X	4
150	Adapterplatte Hydraulikgruppe HZ	20 70 445	X	24
160	Dichtungen Plattenwärmetauscher	86 12 384	X	18
170	Automatischer Entlüftereinsatz	86 13 427	X	16
180	Verrohrung Hydraulikgruppe -Ausdehnungsgefäß	20 70 561	X	10
190	Flachdichtung D18,5x11x2,1/2" (10St) (ersetzt Art.-Nr. 39 03 020)	86 01 929	X	9
200	Dichtung Ausdehnungsgefäß (ersetzt Art.- Nr. 17 10 223)	39 03 043	X	5
210	Ausdehnungsgefäß rund 10 Liter	20 70 713	X	37
220	Heizkreispumpenkopf 5m (ersetzt Art.- Nr. 86 12 214)	20 70 697	X	51
240	Vorlaufblock Hydraulikgruppe HZ	20 70 950	X	43
250	Bajonett-Verschlussstopfen Set	86 12 388	X	18
260	3-Wege-Ventil Motor ersetzt Art.- Nr. 86 12 209	27 44 516	X	35
270	Halteklammer D 18	34 79 900	X	2
280	Verrohrung Vorl.D18 3-W-Ventil-Brenner	20 70 722	X	13
290	Verrohrung Wärmetauscher - Brenner	20 70 712	X	13
300	Flachdichtung 24x17x2,3/4" (10Stk.) (ersetzt Art.-Nr. 39 01 030)	86 01 930	X	9
310	Vorlauffühler CGB/CGS/CGW/MGK/COB Rücklauffühler GU/GG-2/CGU-2/CGG-2 (ersetzt Art.-Nr. 86 01 886)	27 41 058	X	24
320	Clip für Durchmesser 8 mm	34 00 046	X	9
330	Bypassventil 250mbar für Hydraulikgruppe ersetzt Art.- Nr. 86 12 400	20 70 706	X	19
340	Rücklaufblock Hydraulikgruppe (ersetzt Art.-Nr. 86 12 391) incl. pos. 140 und 200	20 70 702	X	45
350	Sieb Heizwasser	20 70 937	X	15
360	Anschlussteil Vor-und Rücklauf	20 11 030	X	9
370	Bajonettverschluss für Hydraulik	20 71 839	X	7
	Hydraulikgruppe Kunststoff komplett	20 71 202	X	54
	Umbauset Heiz- auf Kombith. CGU/CGG-2K	86 13 066	X	100
	Silikonfett 10 Gramm-Tube (ersetzt Art.-Nr. 35 00 104)	86 02 264	X	13
	Sicherheitsventil incl. O-Ring ersetzt Art.- Nr. 86 12 381 verbaut bis April 2009,Clip s.Pos. 1 0 0	20 70 698	X	24
	Verschlusskappen-Set G 3/4 bei ausschließlichem Heizbetrieb	20 70 927	X	100
	Montagewerkzeug für Sicherheitsklammer . zur Montage und Demontage der Doppelfederklammer	17 31 024	X	12
	Installationsset CGG/CGU-2	86 13 051	X	25
	Sicherungsklemme 503 SI/1 VDE 1-pol.	27 72 205	X	4

Gasheizwert-Kombithermen, raumluftabhängig

CGU-2K
ab Baujahr August 2008 bis Dezember 2008

Verrohrung Kombithermen CGU-2K bis Dez. 08 (Achtung: Kombithe. ab Dez. 08 siehe folgende 2 Seiten)

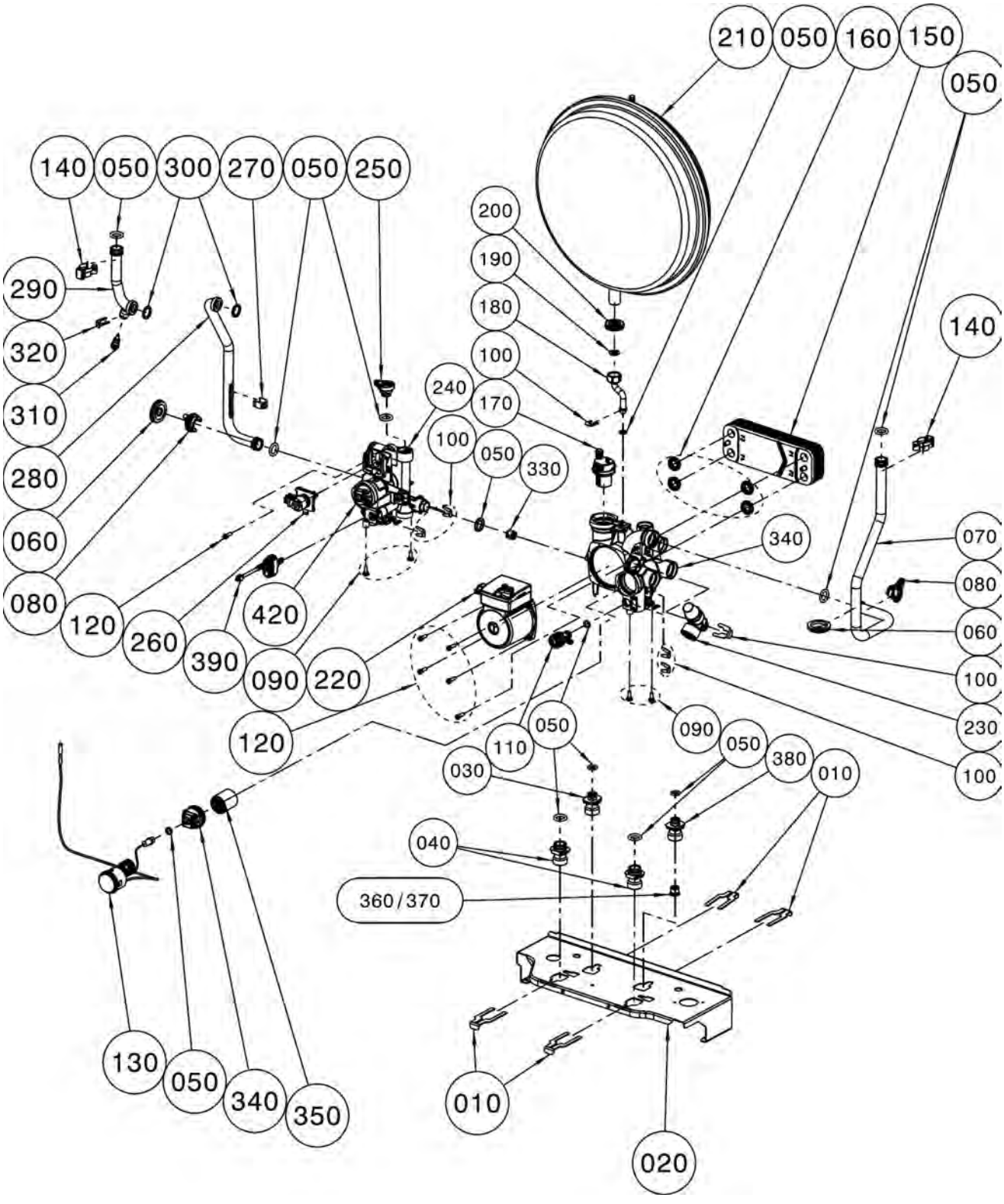

Gasheizwert-Kombithermen, raumluftabhängig

CGU-2K
ab Baujahr August 2008 bis Dezember 2008

Pos.	Benennung	Art.-Nr.	CGU-2K bis Bj. Dez. 2008	PG
10	Clips-Set für Konsole	86 12 387	X	22
20	Konsole Hydraulikblock	86 11 890	X	15
30	Schraubanschluss WW-Auslauf	20 70 705	X	23
40	Schraubanschluss HW für Hydraulikgruppe	20 70 704	X	24
50	O-Ring-Set Hydraulikgruppe	86 12 385	X	21
60	Dichtungsmanschette für Verrohrung	39 00 005	X	5
70	Verrohrung Rücklauf D 18 Pumpe zu HWWT	20 70 544	X	23
80	Bajonett-Clips Set	86 12 389	X	18
90	Schraube für Konsolenbefestigung	34 90 278	X	17
100	Clips-Set für hydraulische Anschlüsse	86 12 386	X	19
110	Entleerhahn komplett ersetzt Art.- Nr. 86 12 382 incl. O-ring	20 70 699	X	20
120	Schrauben M5x16 für HKP und WWT	86 12 390	X	7
130	Thermomanometer für Hydraulikgruppe	20 70 603	X	19
140	Doppelfederklammer D18	34 90 064	X	4
150	Plattenwärmetauscher Hydraulikgruppe D 18 12 Pl. ersetzt Art.- Nr. 86 12 211	29 80 426	X	50
160	Dichtungen Plattenwärmetauscher	86 12 384	X	18
170	Automatischer Entlüftereinsatz	86 13 427	X	16
180	Verrohrung Hydraulikgruppe -Ausdehnungsgefäß	20 70 561	X	10
190	Flachdichtung D18,5x11x2,1/2" (10St) (ersetzt Art.-Nr. 39 03 020)	86 01 929	X	9
200	Dichtung Ausdehnungsgefäß (ersetzt Art.- Nr. 17 10 223)	39 03 043	X	5
210	Ausdehnungsgefäß rund 10 Liter	20 70 713	X	37
220	Heizkreispumpenkopf 5m (ersetzt Art.- Nr. 86 12 214)	20 70 697	X	51
230	Sicherheitsventil incl. O-Ring ersetzt Art.- Nr. 86 12 381	20 70 698	X	24
240	Vorlaufblock Hydraulikgruppe (ersetzt Art.-Nr. 86 12 213)	20 70 696	X	43
250	Bajonett-Verschlussstopfen Set	86 12 388	X	18
260	3-Wege-Ventil Motor ersetzt Art.- Nr. 86 12 209	27 44 516	X	35
270	Halteklammer D 18	34 79 900	X	2
280	Verrohrung Vorl.D18 3-W-Ventil-Brenner	20 70 722	X	13
290	Verrohrung Wärmetauscher - Brenner	20 70 712	X	13
300	Flachdichtung 24x17x2,3/4" (10Stk.) (ersetzt Art.-Nr. 39 01 030)	86 01 930	X	9
310	Vorlauffühler CGB/CGS/CGW/MGK/COB Rücklauffühler GU/GG-2/CGU-2/CGG-2 (ersetzt Art.-Nr. 86 01 886)	27 41 058	X	24
320	Clip für Durchmesser 8 mm	34 00 046	X	9
330	Bypassventil 250mbar für Hydraulikgruppe ersetzt Art.- Nr. 86 12 400	20 70 706	X	19
340	Rücklaufblock Hydraulikgruppe (ersetzt Art.-Nr. 86 12 391)	20 70 702	X	45
350	Sieb Heizwasser	20 70 937	X	15
360	Durchflussmengenregler 7L (grün) (inkl. Kaltwasserset) nur für 18 kW	24 83 555	X	7
370	Durchflussmengenregler 9L (orange) (inkl. Kaltwasserset) nur für 24 kW	24 83 295	X	7
380	Schraubanschluss KW-Zulauf	20 70 703	X	23
390	Warmwassersensor inklusive O-Ring (ersetzt Art.-Nr. 27 44 444, 86 12 210)	27 45 200	X	42
420	Bajonettverschluss für Hydraulik	20 71 839	X	7
	Hydraulikgruppe Kunststoff komplett inklusive WW	20 71 205	X	57
	Silikonfett 10 Gramm-Tube (ersetzt Art.-Nr. 35 00 104)	86 02 264	X	13
	Montagewerkzeug für Sicherheitsklammer zur Montage und Demontage der Doppelfederklammer	17 31 024	X	12
	Installationsset CGG/CGU-2K	86 13 020	X	36

Gasheizwert-Kombithermen, raumluftabhängig

CGU-2K
ab Baujahr Dezember 2008

Verrohrung Kombithermen CGU-2K ab Dez. 08 (Achtung: Kombithe. bis Dez. 08 siehe Vorderseite)

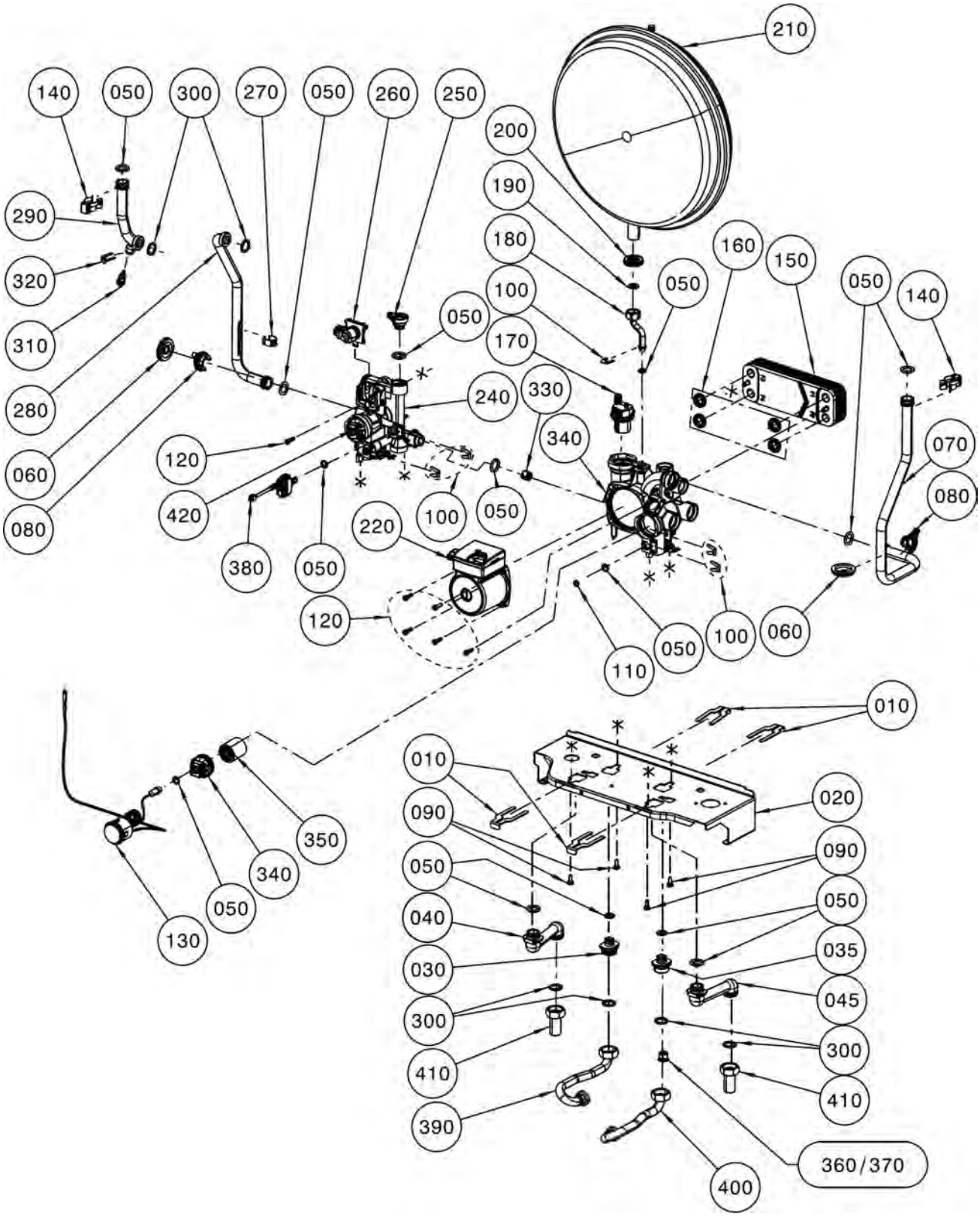

Gasheizwert-Kombithermen, raumluftabhängig

CGU-2K
ab Baujahr Dezember 2008

Pos.	Benennung	Art.-Nr.	CGU-2K ab Bj. Dez. 2008	PG
10	Clips-Set für Konsole	86 12 387	X	22
20	Konsole Hydraulikblock	86 11 890	X	15
30	Schraubanschluss KW-Auslauf	20 71 189	X	9
35	Schraubanschluss KW-Zulauf	20 71 190	X	9
40	Adapterverrohrung HW VL	20 71 186	X	16
45	Adapterverrohrung HW RL	20 71 187	X	16
50	O-Ring-Set Hydraulikgruppe	86 12 385	X	21
60	Dichtungsmanschette für Verrohrung	39 00 005	X	5
70	Verrohrung Rücklauf D 18 Pumpe zu HWWT	20 70 544	X	23
80	Bajonett-Clips Set	86 12 389	X	18
90	Schraube für Konsolenbefestigung	34 90 278	X	17
100	Clips-Set für hydraulische Anschlüsse	86 12 386	X	19
110	Entleerhahn komplett ersetzt Art.- Nr. 86 12 382 incl. O-ring	20 70 699	X	20
120	Schrauben M5x16 für HKP und WWT	86 12 390	X	7
130	Thermomanometer für Hydraulikgruppe	20 70 603	X	19
140	Doppelfederklammer D18	34 90 064	X	4
150	Plattenwärmetauscher Hydraulikgruppe D 18 12 Pl. ersetzt Art.- Nr. 86 12 211	29 80 426	X	50
160	Dichtungen Plattenwärmetauscher	86 12 384	X	18
170	Automatischer Entlüftereinsatz	86 13 427	X	16
180	Verrohrung Hydraulikgruppe -Ausdehnungsgefäß	20 70 561	X	10
190	Flachdichtung D18,5x11x2,1/2" (10St) (ersetzt Art.-Nr. 39 03 020)	86 01 929	X	9
200	Dichtung Ausdehnungsgefäß (ersetzt Art.- Nr. 17 10 223)	39 03 043	X	5
210	Ausdehnungsgefäß rund 10 Liter	20 70 713	X	37
220	Heizkreispumpenkopf 5m (ersetzt Art.- Nr. 86 12 214)	20 70 697	X	51
240	Vorlaufblock Hydraulikgruppe (ersetzt Art.-Nr. 86 12 213)	20 70 696	X	43
250	Bajonett-Verschlussstopfen Set	86 12 388	X	18
260	3-Wege-Ventil Motor ersetzt Art.- Nr. 86 12 209	27 44 516	X	35
270	Halteklammer D 18	34 79 900	X	2
280	Verrohrung Vorl.D18 3-W-Ventil-Brenner	20 70 722	X	13
290	Verrohrung Wärmetauscher - Brenner	20 70 712	X	13
300	Flachdichtung 24x17x2,3/4" (10Stk.) (ersetzt Art.-Nr. 39 01 030)	86 01 930	X	9
310	Vorlauffühler CGB/CGS/CGW/MGK/COB Rücklauffühler GU/GG-2/CGU-2/CGG-2 (ersetzt Art.-Nr. 86 01 886)	27 41 058	X	24
320	Clip für Durchmesser 8 mm	34 00 046	X	9
330	Bypassventil 250mbar für Hydraulikgruppe ersetzt Art.- Nr. 86 12 400	20 70 706	X	19
340	Rücklaufblock Hydraulikgruppe (ersetzt Art.-Nr. 86 12 391)	20 70 702	X	45
350	Sieb Heizwasser	20 70 937	X	15
360	Durchflussmengenregler 7L (grün) (inkl. Kaltwasserset) nur für 18 kW incl. Kaltwassersieb	24 83 555	X	7
370	Durchflussmengenregler 9L (orange) (inkl. Kaltwasserset) nur für 24 kW incl. Kaltwassersieb	24 83 295	X	7
380	Warmwassersensor inklusive O-Ring (ersetzt Art.-Nr. 27 44 444, 86 12 210)	27 45 200	X	42
390	Verrohrung Warmwasser	20 71 183	X	13
400	Verrohrung Kaltwasser	20 71 184	X	13
410	Anschlussteil Vor-und Rücklauf	20 11 030	X	9
420	Bajonettverschluss für Hydraulik	20 71 839	X	7
	Hydraulikgruppe Kunststoff komplett inklusive WW	20 71 205	X	57
	Umbauset Kombitherme auf Heiztherme CGU/CGG-2	86 13 065	X	100
	Silikonfett 10 Gramm-Tube (ersetzt Art.-Nr. 35 00 104)	86 02 264	X	13
	Sicherheitsventil incl. O-Ring ersetzt Art.- Nr. 86 12 381 verbaut bis April 2009,Clip s. Pos.100	20 70 698	X	24
	Montagewerkzeug für Sicherheitsklammer . zur Montage und Demontage der Doppelfederklammer	17 31 024	X	12

Gasheizwert-Kombithermen, raumluftabhängig

CGU-2K
ab Baujahr Dezember 2008

Pos.	Benennung	Art.-Nr.	CGU-2K ab Bj. Dez. 2008	PG
	Installationsset CGG/CGU-2K	86 13 020	X	**36**
	Sicherungsklemme 503 SI/1 VDE 1-pol.	27 72 205	X	**4**
	Installationsset CGG/CGU-2K	86 13 020	X	**36**

WOLF

Energiesparen und Klimaschutz serienmäßig

Ihr kompetenter Systempartner für Heiz-, Klima-, Lüftungs-, und Solartechnik





Gasheizwert-Heizthermen, raumluftabhängig
Gasheizwert-Kombithermen, raumluftabhängig

CGU-2/CGU-2K

ab Baujahr August 2008

Regelung CGU-2/CGU-2K

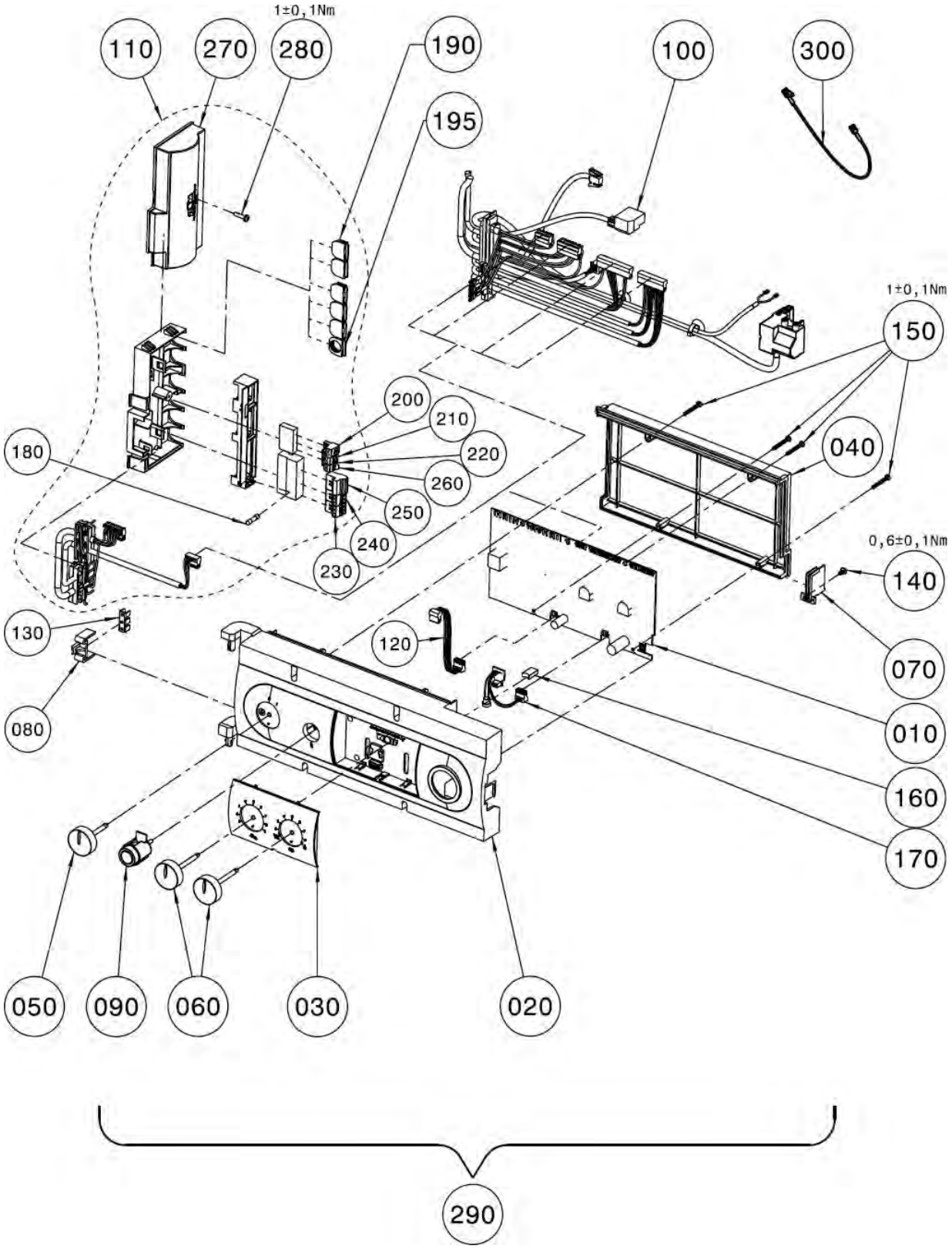

Gasheizwert-Heizthermen, raumluftabhängig
Gasheizwert-Kombithermen, raumluftabhängig

CGU-2/CGU-2K

ab Baujahr August 2008

Pos.	Benennung	Art.-Nr.	CGU-2	CGU-2K	PG
10	Regelungsplatine (ersetzt Art.-Nr. 86 12 746)	27 44 579	X	X	**58**
20	Regelungsgehäuse	17 10 205	X	X	**14**
30	Fronteinsatz Regelungsgehäuse	17 10 206	X	X	**6**
40	Regelungsgehäuse-Deckel	17 10 207	X	X	**9**
50	Drehknopf Netzschalter	17 10 215	X	X	**3**
60	Drehknopf Temperaturwähler	17 10 216	X	X	**3**
70	Deckel für Parameterstecker	17 10 218	X	X	**3**
80	Halter für Erdungsverbinder	17 10 221	X	X	**3**
90	Entstörungstaste (ersetzt Art.-Nr. 27 41 064)	86 03 037	X	X	**13**
100	Kabelsatz intern (inklusive Zündtrafo)	27 44 581	X	X	**35**
110	Kabelsatz extern (Set)	27 44 371	X	X	**36**
120	Kabel für LED	27 99 247	X	X	**5**
130	Schutzleiter-Verbinder 6-polig	27 99 115	X	X	**3**
140	Plastofastschraube 4x8	34 51 010	X	X	**1**
150	Plastofastschraube 3,5x30	34 51 011	X	X	**1**
160	Dichtprofil Regelungsgehäuse	17 30 279	X	X	**99**
170	Platine mit Buchsenleiste	27 44 131	X	X	**10**
180	Sicherung flink 3,15 A (10 Stück) - alle Thermen (ersetzt Art.-Nr. 27 38 180)	86 01 881	X	X	**10**
190	Anschlusskabel Einlegeteil M16 geschlossen	17 30 253	X	X	**1**
195	Anschlusskabel Einlegeteil M16 offen	17 30 252	X	X	**1**
200	Gegenstecker 2-polig grau Außenfühler	27 94 061	X	X	**9**
210	Gegenstecker 2-polig grün	27 94 066	X	X	**9**
220	Gegenstecker 2-polig gelb	27 44 332	X	X	**9**
230	Gegenstecker 3-polig weiß ebus	27 94 071	X	X	**9**
240	Gegenstecker 3-polig blau ebus	27 94 073	X	X	**9**
250	Stecker für Abgasklappe gelb 4-polig	27 44 607	X	X	**9**
260	BRÜCKE CGB einzeln nicht lieferb. Ersatz Pos.110	27 99 248	X	X	**3**
270	Anschlusskasten Oberteil GBR	17 30 246	X	X	**5**
280	Schraube 4x16	34 51 005	X	X	**3**
290	Regelung komplett	27 44 583	X	X	**66**
	Sicherungsklemme 503 SI/1 VDE 1-pol.	27 72 205	X	X	**4**

Gasheizwert-Heizthermen, raumluftunabhängig
Gasheizwert-Kombithermen, raumluftunabhängig

CGG-2/CGG-2K

ab Baujahr November 2008

Chassis / Verkleidung CGG-2/CGG-2K

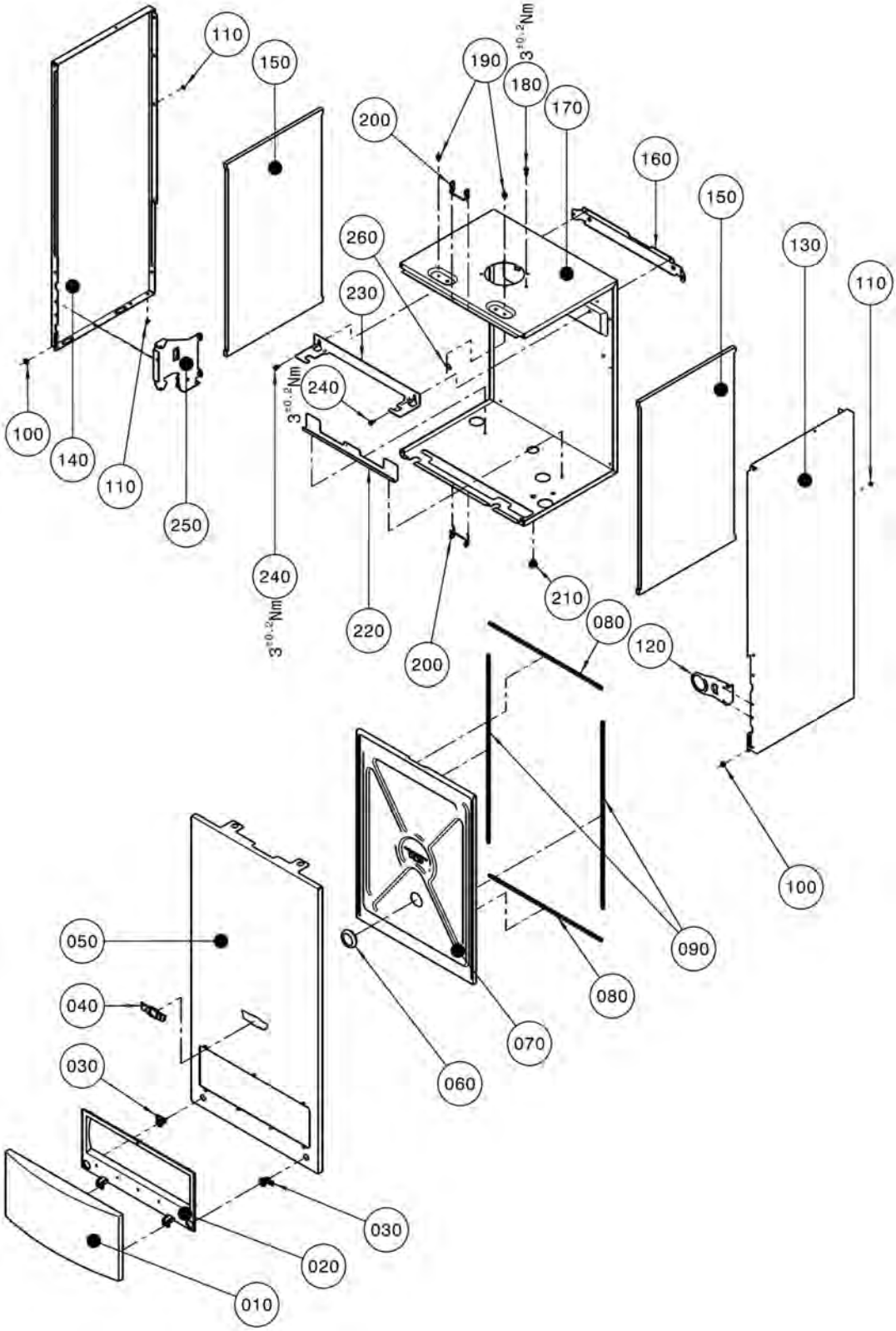

Gasheizwert-Heizthermen, raumluftunabhängig
Gasheizwert-Kombithermen, raumluftunabhängig

CGG-2/CGG-2K

ab Baujahr November 2008

Pos.	Benennung	Art.-Nr.	CGG-2	CGG-2K	PG
10	Regelungsklappe	17 10 201	X	X	**14**
20	Rahmen für Regelungsklappe	17 10 227	X	X	**16**
30	Verschluss für Frontverkleidung	17 10 225	X	X	**6**
40	Firmenschild Wolf geklebt	17 20 639	X	X	**7**
50	Frontverkleidung komplett	86 03 261	X	X	**35**
60	Schauglas für Brennraumgehäuse rund	20 00 018	X	X	**14**
70	Frontdeckel komplett	86 12 735	X	X	**24**
100	Distanzscheibe 12x5	34 80 023	X	X	**2**
110	Fächerscheibe	8710234564	X	X	**3**
120	Halteblech für Thermomanometer	86 02 490	X	X	**5**
130	Seitenverkleidung rechts komplett	86 12 725	X	X	**29**
140	Seitenverkleidung links komplett	86 12 726	X	X	**29**
150	Isolierung Seitenwand 577x323x10	16 68 405	X	X	**12**
160	Haltewinkel	86 01 521	X	X	**5**
170	Brennraumgehäuse	86 12 479	X	X	**23**
180	Spiralformschraube selbstsch. (25St) (ersetzt Art.-Nr. 34 50 958)	86 02 150	X	X	**10**
190	Distanzhülse	34 80 092	X	X	**6**
200	Halteklammer Frontdeckel B440	34 90 222	X	X	**2**
210	Verschlussstopfen für Messöffnung (5St.) (ersetzt Art.-Nr. 17 20 100)	86 02 156	X	X	**5**
220	Positionierwinkel Systemträger	15 32 501	X	X	**3**
230	Haltewinkel Ausdehnungsgefäß	86 11 955	X	X	**5**
240	Blechschraube 5,5x9,5	34 90 259	X	X	**2**
250	Halteblech für Regelung	86 02 489	X	X	**5**
260	Erdungsfahne	27 65 701	X	X	**2**

Gasheizwert-Heizthermen, raumluftunabhängig
Gasheizwert-Kombithermen, raumluftunabhängig

CGG-2/CGG-2K

ab Baujahr November 2008

Brennkammer CGG-2/CGG-2K

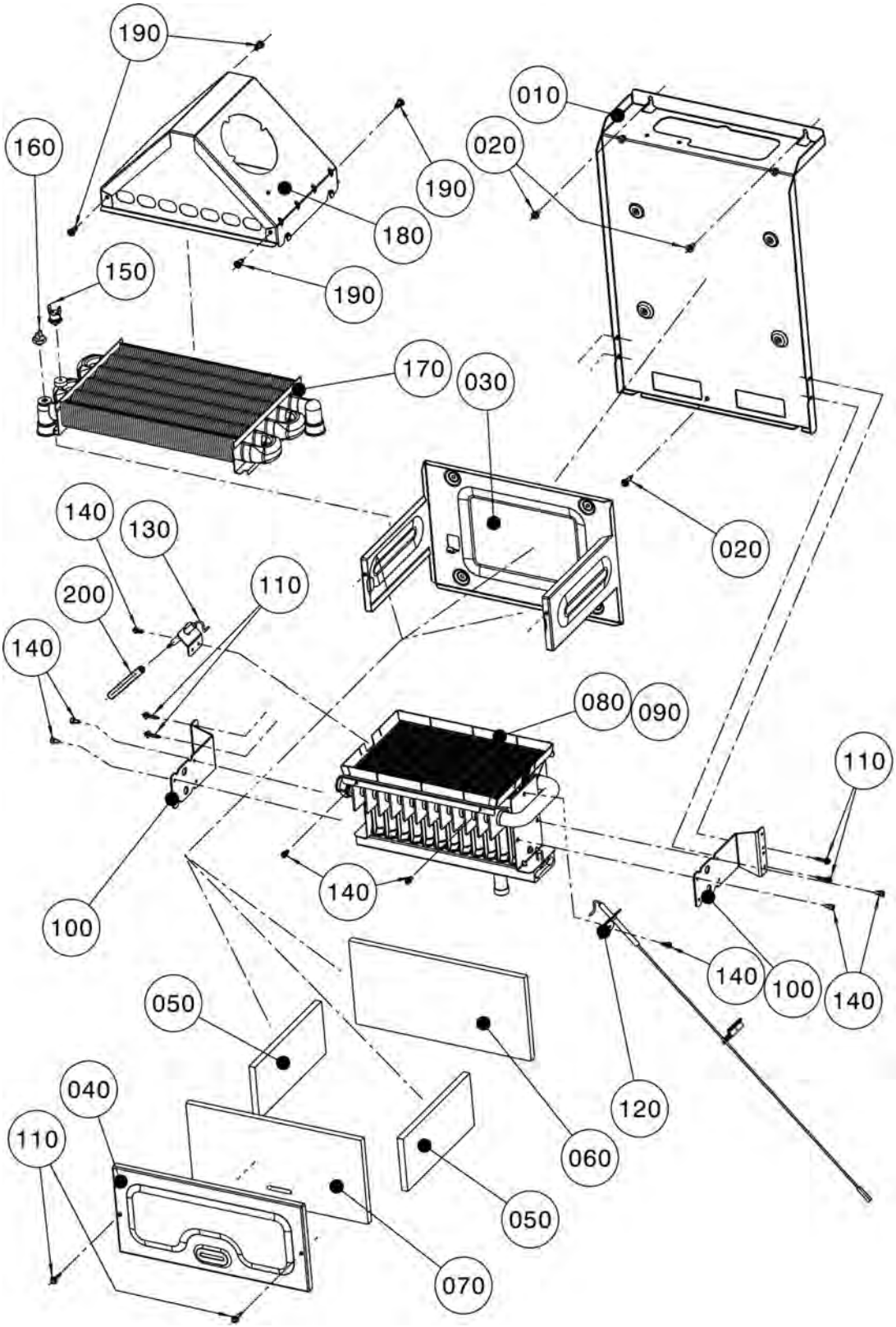

Gasheizwert-Heizthermen, raumluftunabhängig
Gasheizwert-Kombithermen, raumluftunabhängig

CGG-2/CGG-2K

ab Baujahr November 2008

Pos.	Benennung	Art.-Nr.	CGG-2-18/CGG-2K-18	CGG-2-24/CGG-2K-24	PG
10	Systemträger	86 11 889	X	X	**11**
20	Blechschraube 5,5x9,5	34 90 259	X	X	**2**
30	Brennkammer Rückwand 18kW	86 00 101	X		**10**
30	Brennkammer Rückwand 24kW	86 00 103		X	**11**
40	Brennkammer Vorderwand 18kW	86 00 102	X		**8**
40	Brennkammer Vorderwand 24kW	86 00 104		X	**8**
50	Brennkammerisolierung Seitenwand	16 20 524	X	X	**10**
60	Brennkammerisolierung Rückwand 18 kW	16 21 518	X		**12**
60	Brennkammerisolierung Rückwand 24 kW	16 21 524		X	**12**
70	Brennkammerisolierung Vorderwand 18 kW	16 22 518	X		**11**
70	Brennkammerisolierung Vorderwand 24 kW	16 22 524		X	**12**
80	Gasbrenner 18 kW Erdgas E/H incl. Düsen	28 00 684	X		**51**
80	Gasbrenner 24 kW Erdgas E/H incl. Düsen	28 00 686		X	**55**
90	Gasbrenner 18 kW Erdgas LL/L incl. Düsen	28 00 685	X		**51**
90	Gasbrenner 24 kW Erdgas LL/L incl. Düsen	28 00 687		X	**55**
100	Befestigungswinkel Gasbrenner 18kW	86 12 543	X		**10**
100	Befestigungswinkel Gasbrenner 24kW	86 12 545		X	**10**
110	Spiralformschraube selbstsch. (25St) (ersetzt Art.-Nr. 34 50 958)	86 02 150	X	X	**10**
120	Zündelektrode mit Kabeldurchführung und Kabel 310 mm incl. Pos. 140	27 44 619	X	X	**12**
130	Zünd- und Überwachungselektrode inklusive Zündleitung (2 Stk.) (ersetzt Art.-Nr. 27 96 264, 27 96 605, 86 01 903) incl. Pos. 140/200	86 01 902	X	X	**16**
140	Zylinderschraube M4x8 DIN 912	34 90 322	X	X	**1**
150	Temperaturwächter Vorlauf (ersetzt Art.-Nr. 27 41 062)	86 03 038	X	X	**9**
160	Temperaturfühler Rücklauf (ersetzt Art.-Nr. 86 03 036)	27 41 061	X	X	**11**
170	Heizwasserwärmetauscher 18kW	29 80 427	X		**52**
170	Heizwasserwärmetauscher 24kW	29 80 434		X	**53**
180	Abgassammelkasten B250	86 12 483	X		**17**
180	Abgassammelkasten B290	86 12 486		X	**17**
190	Blechschraube 5x13	34 50 020	X	X	**2**
200	Schutzschlauch für Ionisationselektrode	27 44 008	X	X	**3**
	Gasbrennerdüse 0,87 Erdgas E	24 27 516	X	X	**4**
	Gasbrennerdüse 1,00 Erdgas LL	24 27 518	X	X	**4**
	Gasbrennerdüse 0,57 Flüssiggas P	24 83 630	X	X	**4**
	Flachdichtung D 6x9x1 für Pos. 900-920	24 25 056	X	X	**3**
	Wärmeleitpaste 35 Gramm Tube für Pos. 150 und 160	35 00 106	X	X	**11**
	Umrüstsatz Ergas LL/L CGG-2(K)-18/24	86 12 662	X	X	**100**
	Umrüstsatz Erdgas E/H CGG-2(K)-18/24	86 12 660	X	X	**100**

Gasheizwert-Heizthermen, raumluftunabhängig
Gasheizwert-Kombithermen, raumluftunabhängig

CGG-2/CGG-2K

ab Baujahr November 2008

Gasstrecke CGG-2/CGG-2K

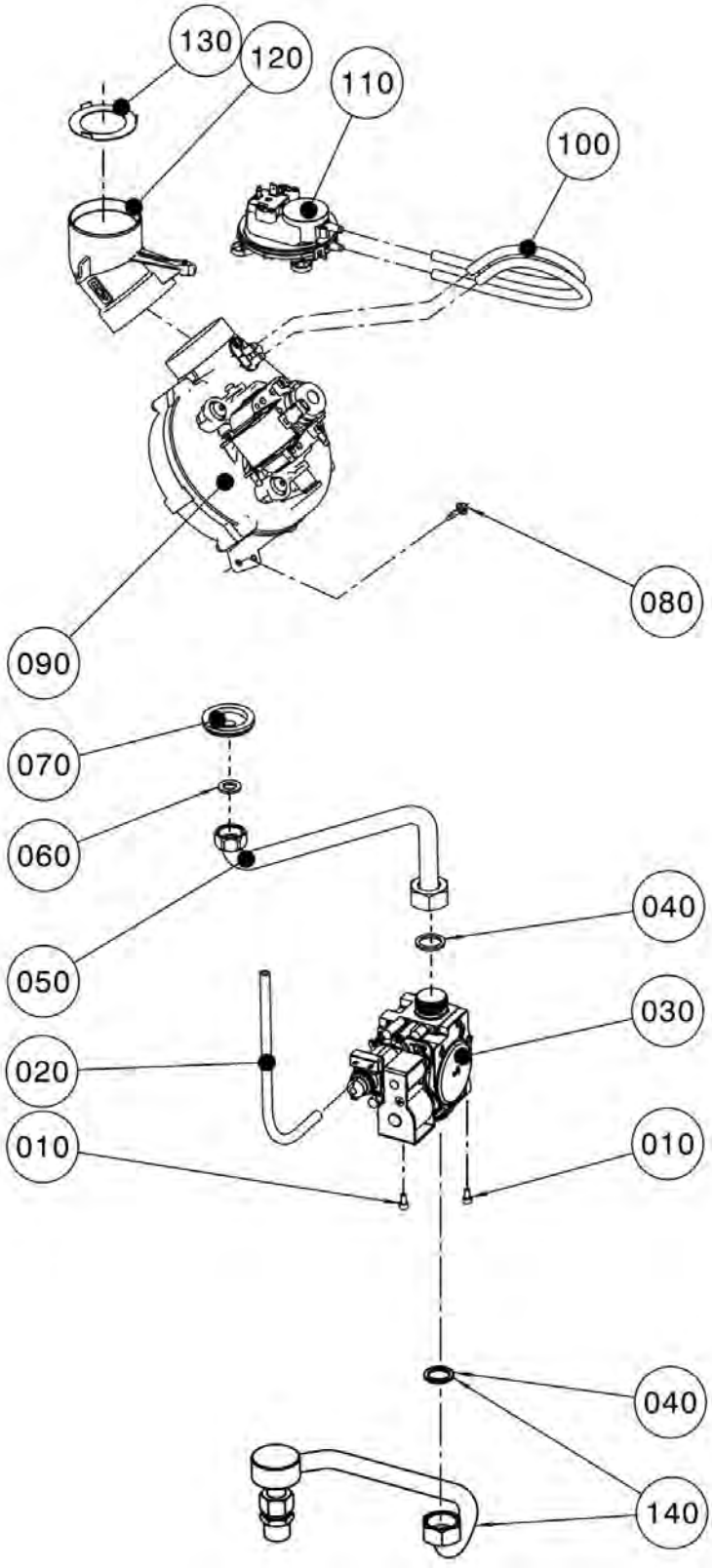

Gasheizwert-Heizthermen, raumluftunabhängig
Gasheizwert-Kombithermen, raumluftunabhängig

CGG-2/CGG-2K

ab Baujahr November 2008

Pos.	Benennung	Art.-Nr.	CGG-2	CGG-2K	PG
10	Zylinderschraube M4x8	34 50 954	X	X	**2**
20	Anschlussschlauch Silikon L=240mm	27 96 286	X	X	**3**
30	Gaskombiventil für elektr. Zündung Sit 845 Sigma (ersetzt Art.- Nr. 86 12 421)	27 44 353	X	X	**44**
40	Flachdichtung 24x17x2,3/4" (10Stk.) (ersetzt Art.-Nr. 39 01 030)	86 01 930	X	X	**9**
50	Verrohrung Gaskombiventil zu Brenner	20 70 716	X	X	**16**
60	Flachdichtung D18,5x11x2,1/2" (10St) (ersetzt Art.-Nr. 39 03 020)	86 01 929	X	X	**9**
70	Dichtungsmanschette für Verrohrung	39 00 005	X	X	**5**
80	Spiralformschraube selbstsch. (25St) (ersetzt Art.-Nr. 34 50 958)	86 02 150	X	X	**10**
90	Abgasventilator 18/24kW	21 37 467	X	X	**43**
100	Anschlussschlauch Silikon 340mm	27 96 284	X	X	**4**
110	Differenzdruckwächter 60/40	27 44 588	X	X	**24**
120	Anschlussadapter Abgasventilator D 60-100	17 30 454	X	X	**8**
130	Abgasdrosselblende DN 42,5 nur für 18 kW	86 12 154	X	X	**6**
140	Anschlussset Gas Übergang	20 71 194	X	X	**19**
	Venturidüse für Abgasventilator CGG-2	21 38 094	X	X	**10**

Gasheizwert-Heizthermen, raumluftunabhängig

CGG-2
ab Baujahr November 2008 bis Dezember 2008

Verrohrung Heizthermen CGG-2 bis Dez. 08 (Achtung: Heizthermen ab Dez. 08 siehe folgende 2 Seiten)

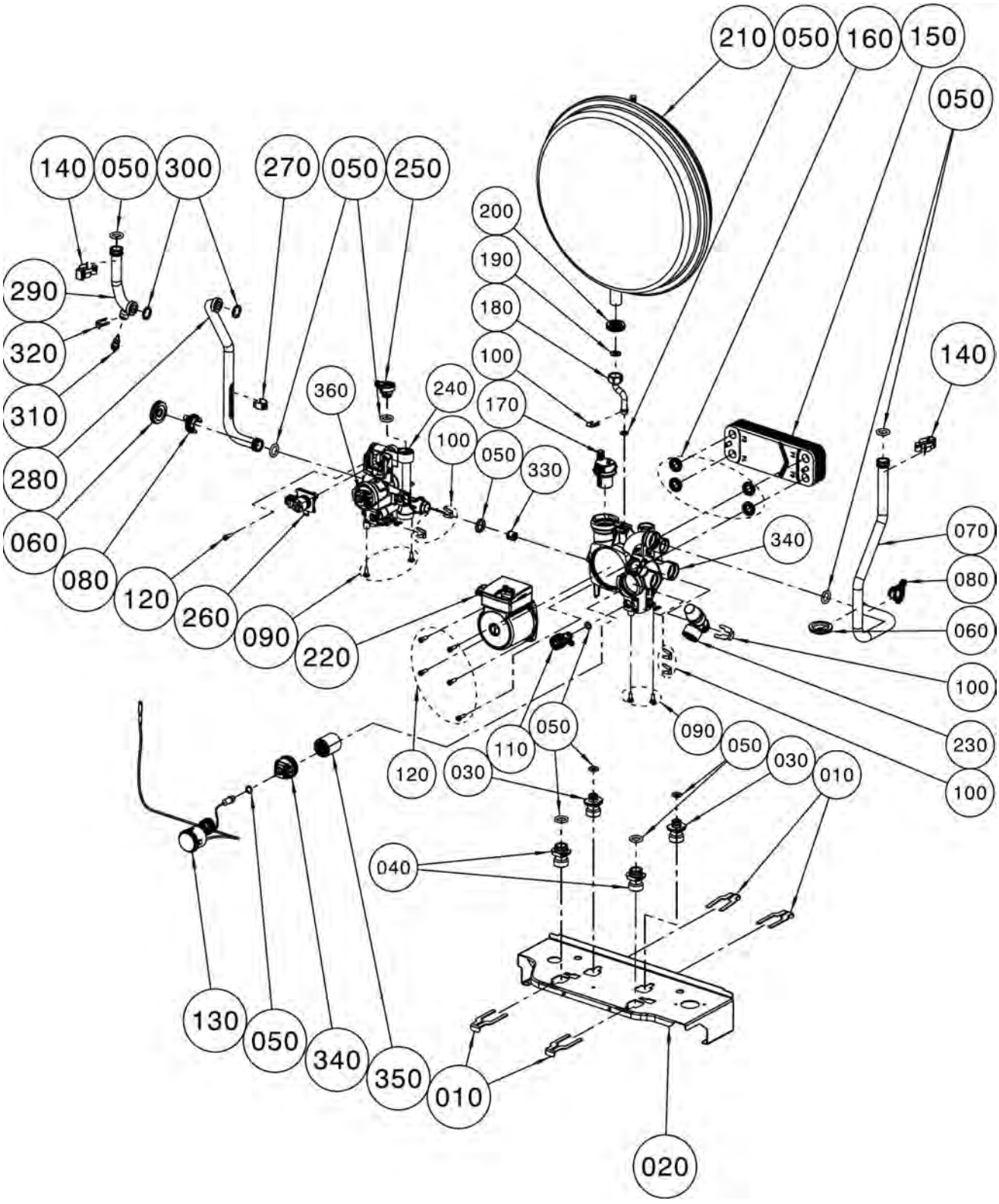

Gasheizwert-Heizthermen, raumluftunabhängig

CGG-2
ab Baujahr November 2008 bis Dezember 2008

Pos.	Benennung	Art.-Nr.	CGG-2 bis Bj. Dez. 2008	PG
10	Clips-Set für Konsole	86 12 387	X	22
20	Konsole Hydraulikblock	86 11 890	X	15
30	Schraubanschluss WW-Auslauf	20 70 705	X	23
40	Schraubanschluss HW für Hydraulikgruppe	20 70 704	X	24
50	O-Ring-Set Hydraulikgruppe	86 12 385	X	21
60	Dichtungsmanschette für Verrohrung	39 00 005	X	5
70	Verrohrung Rücklauf D 18 Pumpe zu HWWT	20 70 544	X	23
80	Bajonett-Clips Set	86 12 389	X	18
90	Schraube für Konsolenbefestigung	34 90 278	X	17
100	Clips-Set für hydraulische Anschlüsse	86 12 386	X	19
110	Entleerhahn komplett ersetzt Art.- Nr. 86 12 382 incl. O-ring	20 70 699	X	20
120	Schrauben M5x16 für HKP und WWT	86 12 390	X	7
130	Thermomanometer für Hydraulikgruppe	20 70 603	X	19
140	Doppelfederklammer D18	34 90 064	X	4
150	Adapterplatte Hydraulikgruppe HZ	20 70 445	X	24
160	Dichtungen Plattenwärmetauscher	86 12 384	X	18
170	Automatischer Entlüftereinsatz	86 13 427	X	16
180	Verrohrung Hydraulikgruppe -Ausdehnungsgefäß	20 70 561	X	10
190	Flachdichtung D18,5x11x2,1/2" (10St) (ersetzt Art.-Nr. 39 03 020)	86 01 929	X	9
200	Dichtung Ausdehnungsgefäß (ersetzt Art.- Nr. 17 10 223)	39 03 043	X	5
210	Ausdehnungsgefäß rund 10 Liter	20 70 713	X	37
220	Heizkreispumpenkopf 5m (ersetzt Art.- Nr. 86 12 214)	20 70 697	X	51
230	Sicherheitsventil incl. O-Ring ersetzt Art.- Nr. 86 12 381	20 70 698	X	24
240	Vorlaufblock Hydraulikgruppe HZ incl. pos. 300 with O-ring	20 70 950	X	43
250	Bajonett-Verschlussstopfen Set	86 12 388	X	18
260	3-Wege-Ventil Motor ersetzt Art.- Nr. 86 12 209	27 44 516	X	35
270	Halteklammer D 18	34 79 900	X	2
280	Verrohrung Vorl.D18 3-W-Ventil-Brenner	20 70 722	X	13
290	Verrohrung Wärmetauscher - Brenner	20 70 712	X	13
300	Flachdichtung 24x17x2,3/4" (10Stk.) (ersetzt Art.-Nr. 39 01 030)	86 01 930	X	9
310	Vorlauffühler CGB/CGS/CGW/MGK/COB Rücklauffühler GU/GG-2/CGU-2/CGG-2 (ersetzt Art.-Nr. 86 01 886)	27 41 058	X	24
320	Clip für Durchmesser 8 mm	34 00 046	X	9
330	Bypassventil 250mbar für Hydraulikgruppe ersetzt Art.- Nr. 86 12 400	20 70 706	X	19
340	Rücklaufblock Hydraulikgruppe (ersetzt Art.-Nr. 86 12 391) incl. pos. 140 and 200	20 70 702	X	45
350	Sieb Heizwasser	20 70 937	X	15
360	Bajonettverschluss für Hydraulik	20 71 839	X	7
	Hydraulikgruppe komplett	20 70 736	X	54
	Silikonfett 10 Gramm-Tube (ersetzt Art.-Nr. 35 00 104)	86 02 264	X	13
	Montagewerkzeug für Sicherheitsklammer . zur Montage und Demontage der Doppelfederklammer	17 31 024	X	12
	Installationsset CGG/CGU-2	86 13 051	X	25

Gasheizwert-Heizthermen, raumluftunabhängig

CGG-2
ab Baujahr Dezember 2008

Verrohrung Heizthermen CGG-2 ab Dez. 08 (Achtung: Heizthermen bis Dez. 08 siehe Vorderseite)

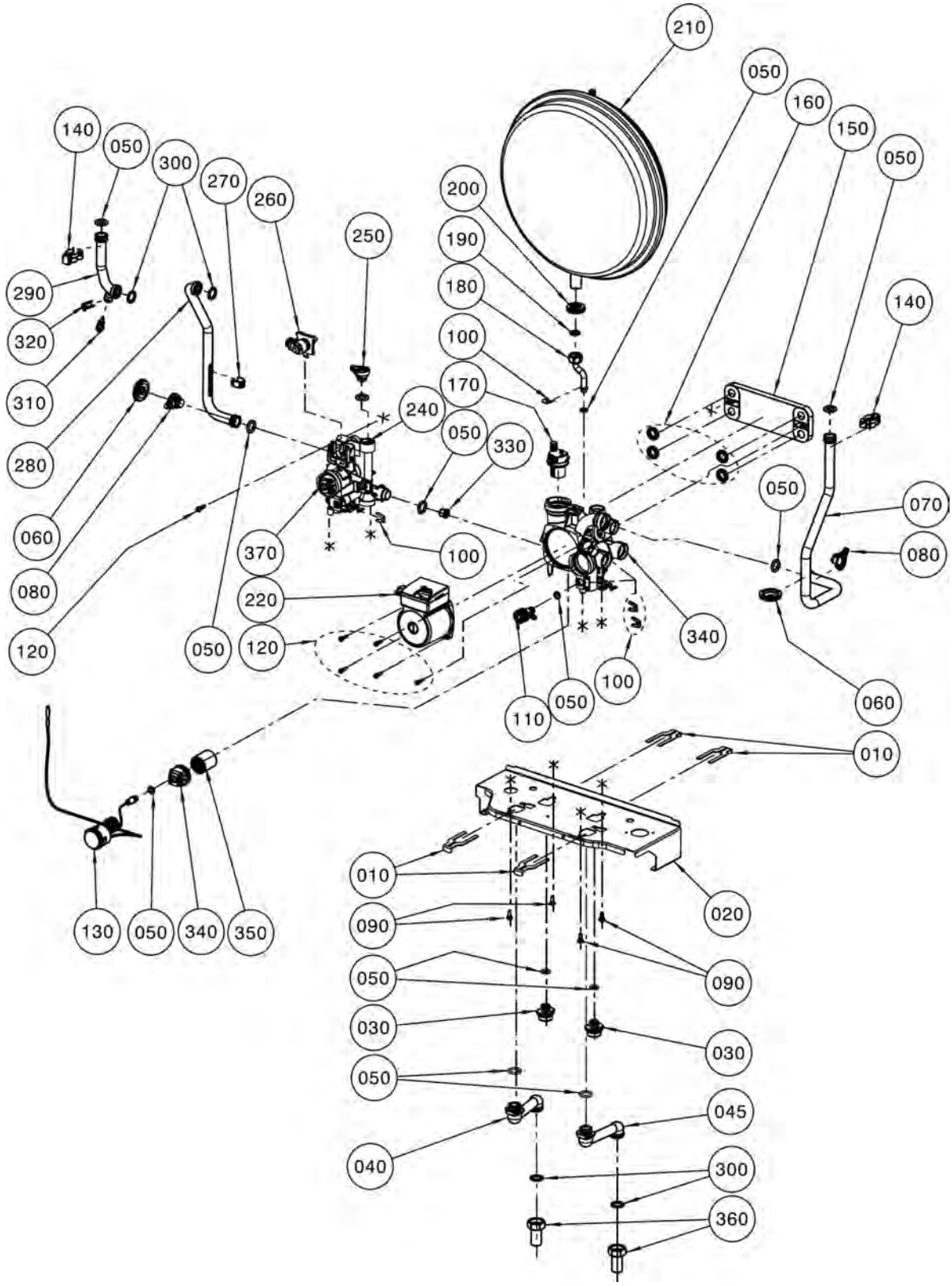

Gasheizwert-Heizthermen, raumluftunabhängig

CGG-2
ab Baujahr Dezember 2008

Pos.	Benennung	Art.-Nr.	CGG-2 ab Bj. Dez. 2008	PG
10	Clips-Set für Konsole	86 12 387	X	22
20	Konsole Hydraulikblock	86 11 890	X	15
30	Schraubanschluss KW-Auslauf	20 71 189	X	9
40	Adapterverrohrung HW VL	20 71 186	X	16
45	Adapterverrohrung HW RL	20 71 187	X	16
50	O-Ring-Set Hydraulikgruppe	86 12 385	X	21
60	Dichtungsmanschette für Verrohrung	39 00 005	X	5
70	Verrohrung Rücklauf D 18 Pumpe zu HWWT	20 70 544	X	23
80	Bajonett-Clips Set	86 12 389	X	18
90	Schraube für Konsolenbefestigung	34 90 278	X	17
100	Clips-Set für hydraulische Anschlüsse	86 12 386	X	19
110	Entleerhahn komplett ersetzt Art.- Nr. 86 12 382 incl. O-ring	20 70 699	X	20
120	Schrauben M5x16 für HKP und WWT	86 12 390	X	7
130	Thermomanometer für Hydraulikgruppe	20 70 603	X	19
140	Doppelfederklammer D18	34 90 064	X	4
150	Adapterplatte Hydraulikgruppe HZ	20 70 445	X	24
160	Dichtungen Plattenwärmetauscher	86 12 384	X	18
170	Automatischer Entlüftereinsatz	86 13 427	X	16
180	Verrohrung Hydraulikgruppe -Ausdehnungsgefäß	20 70 561	X	10
190	Flachdichtung D18,5x11x2,1/2" (10St) (ersetzt Art.-Nr. 39 03 020)	86 01 929	X	9
200	Dichtung Ausdehnungsgefäß (ersetzt Art.- Nr. 17 10 223)	39 03 043	X	5
210	Ausdehnungsgefäß rund 10 Liter	20 70 713	X	37
220	Heizkreispumpenkopf 5m (ersetzt Art.- Nr. 86 12 214)	20 70 697	X	51
240	Vorlaufblock Hydraulikgruppe HZ	20 70 950	X	43
250	Bajonett-Verschlussstopfen Set	86 12 388	X	18
260	3-Wege-Ventil Motor ersetzt Art.- Nr. 86 12 209	27 44 516	X	35
270	Halteklammer D 18	34 79 900	X	2
280	Verrohrung Vorl.D18 3-W-Ventil-Brenner	20 70 722	X	13
290	Verrohrung Wärmetauscher - Brenner	20 70 712	X	13
300	Flachdichtung 24x17x2,3/4" (10Stk.) (ersetzt Art.-Nr. 39 01 030)	86 01 930	X	9
310	Vorlauffühler CGB/CGS/CGW/MGK/COB Rücklauffühler GU/GG-2/CGU-2/CGG-2 (ersetzt Art.-Nr. 86 01 886)	27 41 058	X	24
320	Clip für Durchmesser 8 mm	34 00 046	X	9
330	Bypassventil 250mbar für Hydraulikgruppe ersetzt Art.- Nr. 86 12 400	20 70 706	X	19
340	Rücklaufblock Hydraulikgruppe (ersetzt Art.-Nr. 86 12 391) incl. pos. 140 und 200	20 70 702	X	45
350	Sieb Heizwasser	20 70 937	X	15
360	Anschlussteil Vor-und Rücklauf	20 11 030	X	9
370	Bajonettverschluss für Hydraulik	20 71 839	X	7
	Hydraulikgruppe Kunststoff komplett	20 71 202	X	54
	Umbauset Heiz- auf Kombith. CGU/CGG-2K	86 13 066	X	100
	Silikonfett 10 Gramm-Tube (ersetzt Art.-Nr. 35 00 104)	86 02 264	X	13
	Sicherheitsventil incl. O-Ring ersetzt Art.- Nr. 86 12 381 verbaut bis April 2009,Clip s.Pos. 1 0 0	20 70 698	X	24
	Verschlusskappen-Set G 3/4 bei ausschließlichem Heizbetrieb	20 70 927	X	100
	Montagewerkzeug für Sicherheitsklammer . zur Montage und Demontage der Doppelfederklammer	17 31 024	X	12
	Installationsset CGG/CGU-2	86 13 051	X	25
	Sicherungsklemme 503 SI/1 VDE 1-pol.	27 72 205	X	4

Gasheizwert-Kombithermen, raumluftunabhängig

CGG-2K
ab Baujahr November 2008 bis Dezember 2008

Verrohrung Kombithermen CGG-2K bis Dez. 08 (Achtung: Kombithe. ab Dez. 08 siehe folgende 2 Seiten)

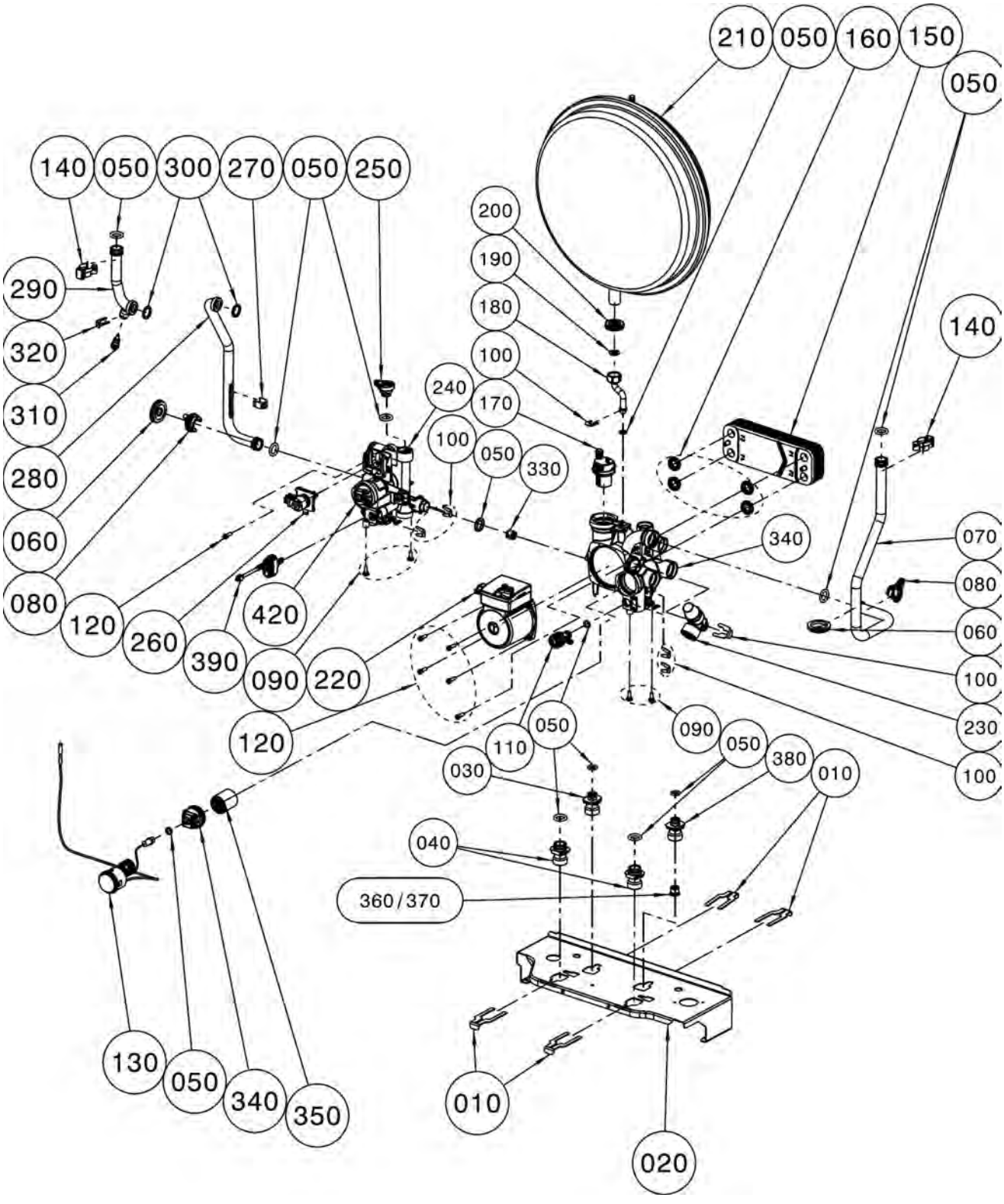

Gasheizwert-Kombithermen, raumluftunabhängig

CGG-2K
ab Baujahr November 2008 bis Dezember 2008

Pos.	Benennung	Art.-Nr.	CGG-2K bis Bj. Dez. 2008	PG
10	Clips-Set für Konsole	86 12 387	X	22
20	Konsole Hydraulikblock	86 11 890	X	15
30	Schraubanschluss WW-Auslauf	20 70 705	X	23
40	Schraubanschluss HW für Hydraulikgruppe	20 70 704	X	24
50	O-Ring-Set Hydraulikgruppe	86 12 385	X	21
60	Dichtungsmanschette für Verrohrung	39 00 005	X	5
70	Verrohrung Rücklauf D 18 Pumpe zu HWWT	20 70 544	X	23
80	Bajonett-Clips Set	86 12 389	X	18
90	Schraube für Konsolenbefestigung	34 90 278	X	17
100	Clips-Set für hydraulische Anschlüsse	86 12 386	X	19
110	Entleerhahn komplett ersetzt Art.- Nr. 86 12 382 incl. O-ring	20 70 699	X	20
120	Schrauben M5x16 für HKP und WWT	86 12 390	X	7
130	Thermomanometer für Hydraulikgruppe	20 70 603	X	19
140	Doppelfederklammer D18	34 90 064	X	4
150	Plattenwärmetauscher Hydraulikgruppe D 18 12 Pl. ersetzt Art.- Nr. 86 12 211	29 80 426	X	50
160	Dichtungen Plattenwärmetauscher	86 12 384	X	18
170	Automatischer Entlüftereinsatz	86 13 427	X	16
180	Verrohrung Hydraulikgruppe -Ausdehnungsgefäß	20 70 561	X	10
190	Flachdichtung D18,5x11x2,1/2" (10St) (ersetzt Art.-Nr. 39 03 020)	86 01 929	X	9
200	Dichtung Ausdehnungsgefäß (ersetzt Art.- Nr. 17 10 223)	39 03 043	X	5
210	Ausdehnungsgefäß rund 10 Liter	20 70 713	X	37
220	Heizkreispumpenkopf 5m (ersetzt Art.- Nr. 86 12 214)	20 70 697	X	51
230	Sicherheitsventil incl. O-Ring ersetzt Art.- Nr. 86 12 381	20 70 698	X	24
240	Vorlaufblock Hydraulikgruppe (ersetzt Art.-Nr. 86 12 213)	20 70 696	X	43
250	Bajonett-Verschlussstopfen Set	86 12 388	X	18
260	3-Wege-Ventil Motor ersetzt Art.- Nr. 86 12 209	27 44 516	X	35
270	Halteklammer D 18	34 79 900	X	2
280	Verrohrung Vorl.D18 3-W-Ventil-Brenner	20 70 722	X	13
290	Verrohrung Wärmetauscher - Brenner	20 70 712	X	13
300	Flachdichtung 24x17x2,3/4" (10Stk.) (ersetzt Art.-Nr. 39 01 030)	86 01 930	X	9
310	Vorlauffühler CGB/CGS/CGW/MGK/COB Rücklauffühler GU/GG-2/CGU-2/CGG-2 (ersetzt Art.-Nr. 86 01 886)	27 41 058	X	24
320	Clip für Durchmesser 8 mm	34 00 046	X	9
330	Bypassventil 250mbar für Hydraulikgruppe ersetzt Art.- Nr. 86 12 400	20 70 706	X	19
340	Rücklaufblock Hydraulikgruppe (ersetzt Art.-Nr. 86 12 391)	20 70 702	X	45
350	Sieb Heizwasser	20 70 937	X	15
360	Durchflussmengenregler 7L (grün) (inkl. Kaltwasserset) nur für 18 kW	24 83 555	X	7
370	Durchflussmengenregler 9L (orange) (inkl. Kaltwasserset) nur für 24 kW	24 83 295	X	7
380	Schraubanschluss KW-Zulauf	20 70 703	X	23
390	Warmwassersensor inklusive O-Ring (ersetzt Art.-Nr. 27 44 444, 86 12 210)	27 45 200	X	42
420	Bajonettverschluss für Hydraulik	20 71 839	X	7
	Hydraulikgruppe Kunststoff komplett inklusive WW	20 71 205	X	57
	Silikonfett 10 Gramm-Tube (ersetzt Art.-Nr. 35 00 104)	86 02 264	X	13
	Montagewerkzeug für Sicherheitsklammer zur Montage und Demontage der Doppelfederklammer	17 31 024	X	12
	Installationsset CGG/CGU-2K	86 13 020	X	36

Gasheizwert-Kombithermen, raumluftunabhängig

CGG-2K
ab Baujahr Dezember 2008

Verrohrung Kombithermen CGG-2K ab Dez. 08 (Achtung: Kombithe. bis Dez. 08 siehe Vorderseite)

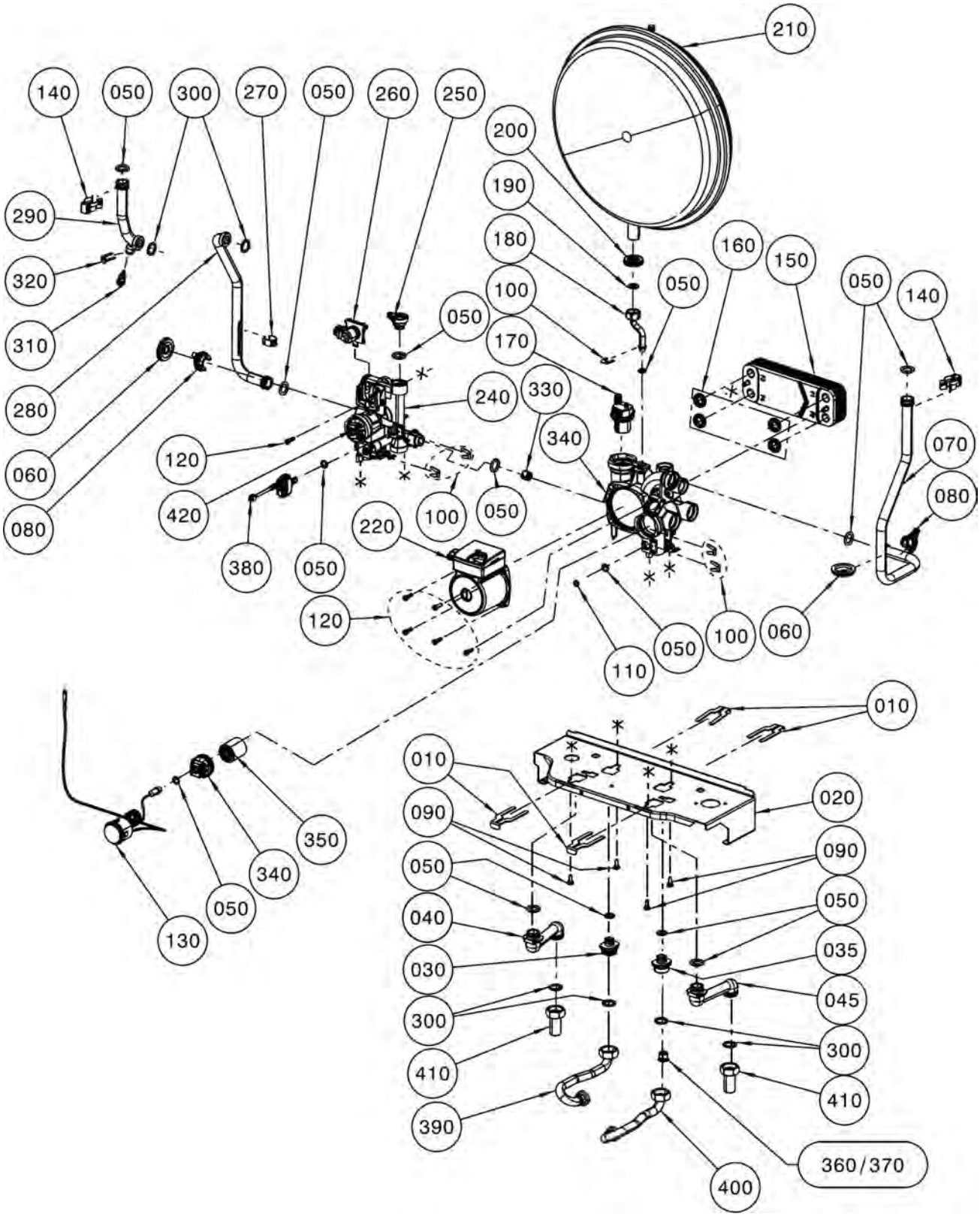

Gasheizwert-Kombithermen, raumluftunabhängig

CGG-2K
ab Baujahr Dezember 2008

Pos.	Benennung	Art.-Nr.	CGG-2K ab Bj. Dez. 2008	PG
10	Clips-Set für Konsole	86 12 387	X	22
20	Konsole Hydraulikblock	86 11 890	X	15
30	Schraubanschluss KW-Auslauf	20 71 189	X	9
35	Schraubanschluss KW-Zulauf	20 71 190	X	9
40	Adapterverrohrung HW VL	20 71 186	X	16
45	Adapterverrohrung HW RL	20 71 187	X	16
50	O-Ring-Set Hydraulikgruppe	86 12 385	X	21
60	Dichtungsmanschette für Verrohrung	39 00 005	X	5
70	Verrohrung Rücklauf D 18 Pumpe zu HWWT	20 70 544	X	23
80	Bajonett-Clips Set	86 12 389	X	18
90	Schraube für Konsolenbefestigung	34 90 278	X	17
100	Clips-Set für hydraulische Anschlüsse	86 12 386	X	19
110	Entleerhahn komplett ersetzt Art.- Nr. 86 12 382 incl. O-ring	20 70 699	X	20
120	Schrauben M5x16 für HKP und WWT	86 12 390	X	7
130	Thermomanometer für Hydraulikgruppe	20 70 603	X	19
140	Doppelfederklammer D18	34 90 064	X	4
150	Plattenwärmetauscher Hydraulikgruppe D 18 12 Pl. ersetzt Art.- Nr. 86 12 211	29 80 426	X	50
160	Dichtungen Plattenwärmetauscher	86 12 384	X	18
170	Automatischer Entlüftereinsatz	86 13 427	X	16
180	Verrohrung Hydraulikgruppe -Ausdehnungsgefäß	20 70 561	X	10
190	Flachdichtung D18,5x11x2,1/2" (10St) (ersetzt Art.-Nr. 39 03 020)	86 01 929	X	9
200	Dichtung Ausdehnungsgefäß (ersetzt Art.- Nr. 17 10 223)	39 03 043	X	5
210	Ausdehnungsgefäß rund 10 Liter	20 70 713	X	37
220	Heizkreispumpenkopf 5m (ersetzt Art.- Nr. 86 12 214)	20 70 697	X	51
240	Vorlaufblock Hydraulikgruppe (ersetzt Art.-Nr. 86 12 213)	20 70 696	X	43
250	Bajonett-Verschlussstopfen Set	86 12 388	X	18
260	3-Wege-Ventil Motor ersetzt Art.- Nr. 86 12 209	27 44 516	X	35
270	Halteklammer D 18	34 79 900	X	2
280	Verrohrung Vorl.D18 3-W-Ventil-Brenner	20 70 722	X	13
290	Verrohrung Wärmetauscher - Brenner	20 70 712	X	13
300	Flachdichtung 24x17x2,3/4" (10Stk.) (ersetzt Art.-Nr. 39 01 030)	86 01 930	X	9
310	Vorlauffühler CGB/CGS/CGW/MGK/COB Rücklauffühler GU/GG-2/CGU-2/CGG-2 (ersetzt Art.-Nr. 86 01 886)	27 41 058	X	24
320	Clip für Durchmesser 8 mm	34 00 046	X	9
330	Bypassventil 250mbar für Hydraulikgruppe ersetzt Art.- Nr. 86 12 400	20 70 706	X	19
340	Rücklaufblock Hydraulikgruppe (ersetzt Art.-Nr. 86 12 391)	20 70 702	X	45
350	Sieb Heizwasser	20 70 937	X	15
360	Durchflussmengenregler 7L (grün) (inkl. Kaltwasserset) nur für 18 kW incl. Kaltwassersieb	24 83 555	X	7
370	Durchflussmengenregler 9L (orange) (inkl. Kaltwasserset) nur für 24 kW incl. Kaltwassersieb	24 83 295	X	7
380	Warmwassersensor inklusive O-Ring (ersetzt Art.-Nr. 27 44 444, 86 12 210)	27 45 200	X	42
390	Verrohrung Warmwasser	20 71 183	X	13
400	Verrohrung Kaltwasser	20 71 184	X	13
410	Anschlussteil Vor-und Rücklauf	20 11 030	X	9
420	Bajonettverschluss für Hydraulik	20 71 839	X	7
	Hydraulikgruppe Kunststoff komplett inklusive WW	20 71 205	X	57
	Umbauset Kombitherme auf Heiztherme CGU/CGG-2	86 13 065	X	100
	Silikonfett 10 Gramm-Tube (ersetzt Art.-Nr. 35 00 104)	86 02 264	X	13
	Sicherheitsventil incl. O-Ring ersetzt Art.- Nr. 86 12 381 verbaut bis April 2009,Clip s. Pos.100	20 70 698	X	24
	Montagewerkzeug für Sicherheitsklammer . zur Montage und Demontage der Doppelfederklammer	17 31 024	X	12

Gasheizwert-Kombithermen, raumluftunabhängig

CGG-2K
ab Baujahr Dezember 2008

Pos.	Benennung	Art.-Nr.	CGG-2K ab Bj. Dez. 2008	PG
	Installationsset CGG/CGU-2K	86 13 020	X	**36**
	Sicherungsklemme 503 SI/1 VDE 1-pol.	27 72 205	X	**4**
	Installationsset CGG/CGU-2K	86 13 020	X	**36**

WOLF

Energiesparen und Klimaschutz serienmäßig

Wolf macht's rundum leichter.

Systembeispiel Einfamilienhaus Neubau

- Systemkomponente Heizung
  - ComfortLine Gasbrennwertgerät CGB-20
  - Schichtenspeicher BSP mit Frischwasserstation zur Brauchwassererwärmung
  - Regelungssystem WRS mit Bedienmodul BM
- Systemkomponente Solar
  - Sonnenkollektor TopSon F3-1
  - Solarregler SM-1
- Systemkomponente Lüftung
  - Comfort-Wohnungs-Lüftung CWL



Die Kompetenzmarke für Energiesparsysteme

Gasheizwert-Heizthermen, raumluftunabhängig
Gasheizwert-Kombithermen, raumluftunabhängig

CGG-2/CGG-2K

ab Baujahr November 2008

Regelung CGG-2/CGG-2K

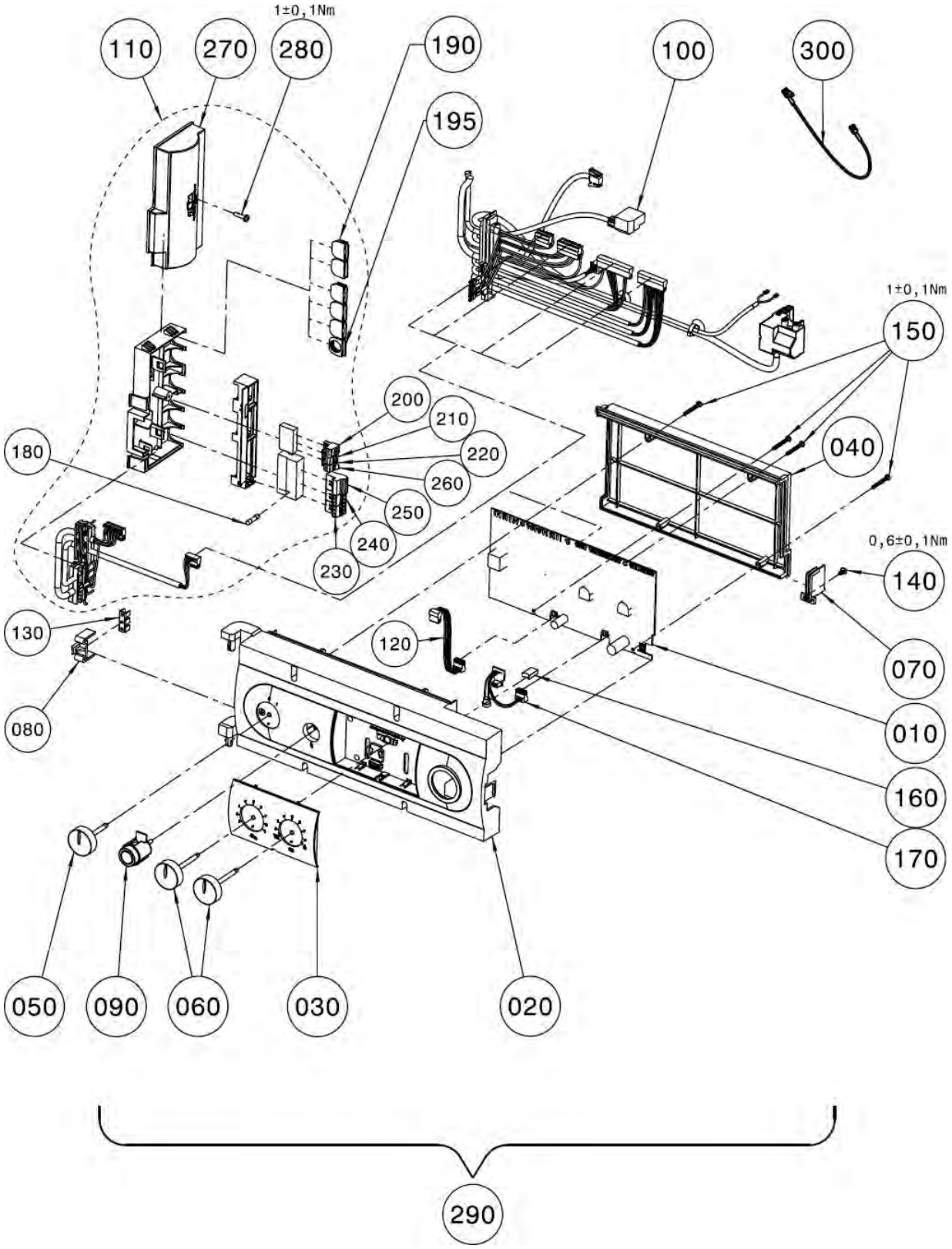

Gasheizwert-Heizthermen, raumluftunabhängig
Gasheizwert-Kombithermen, raumluftunabhängig

CGG-2/CGG-2K

ab Baujahr November 2008

Pos.	Benennung	Art.-Nr.	CGG-2	CGG-2K	PG
10	Regelungsplatine (ersetzt Art.-Nr. 86 12 746)	27 44 579	X	X	**58**
20	Regelungsgehäuse	17 10 205	X	X	**14**
30	Fronteinsatz Regelungsgehäuse	17 10 206	X	X	**6**
40	Regelungsgehäuse-Deckel	17 10 207	X	X	**9**
50	Drehknopf Netzschalter	17 10 215	X	X	**3**
60	Drehknopf Temperaturwähler	17 10 216	X	X	**3**
70	Deckel für Parameterstecker	17 10 218	X	X	**3**
80	Halter für Erdungsverbinder	17 10 221	X	X	**3**
90	Entstörungstaste (ersetzt Art.-Nr. 27 41 064)	86 03 037	X	X	**13**
100	Kabelsatz intern inklusive Zündtrafo	27 44 580	X	X	**36**
110	Kabelsatz extern (Set)	27 44 373	X	X	**37**
120	Kabel für LED	27 99 247	X	X	**5**
130	Schutzleiter-Verbinder 6-polig	27 99 115	X	X	**3**
140	Plastofastschraube 4x8	34 51 010	X	X	**1**
150	Plastofastschraube 3,5x30	34 51 011	X	X	**1**
160	Dichtprofil Regelungsgehäuse	17 30 279	X	X	**99**
170	Platine mit Buchsenleiste	27 44 131	X	X	**10**
180	Sicherung flink 3,15 A (10 Stück) - alle Thermen (ersetzt Art.-Nr. 27 38 180)	86 01 881	X	X	**10**
190	Anschlusskabel Einlegeteil M16 geschlossen	17 30 253	X	X	**1**
195	Anschlusskabel Einlegeteil M16 offen	17 30 252	X	X	**1**
200	Gegenstecker 2-polig grau Außenfühler	27 94 061	X	X	**9**
210	Gegenstecker 2-polig grün	27 94 066	X	X	**9**
220	Gegenstecker 2-polig gelb	27 44 332	X	X	**9**
230	Gegenstecker 3-polig weiß ebus	27 94 071	X	X	**9**
240	Gegenstecker 3-polig grau ebus	27 94 069	X	X	**9**
250	Gegenstecker 3-polig blau ebus	27 94 073	X	X	**9**
270	Anschlusskasten Oberteil GBR	17 30 246	X	X	**5**
280	Schraube 4x16	34 51 005	X	X	**3**
290	Regelung komplett	27 44 585	X	X	**72**
300	Erdungsleitung ab Herstellnummer 0389579236	27 44 853	X	X	**99**
	Sicherungsklemme 503 SI/1 VDE 1-pol.	27 72 205	X	X	**4**

Speicher-Wassererwärmer

SW-70
bis Baujahr Mai 2001

Pos.	Benennung	Art.-Nr.	70	PG
10	Edelstahlwellrohr mit Isolierung 800 mm für SW-70	24 10 046	X	**25**
20	Edelstahlwellrohr mit Isolierung 1000mm für SW-70	24 10 045	X	**27**
30	Handlochdeckel für Speicher Serien Nr. .....I.....	24 45 310	X	**26**
40	Ersatzdichtungen (Set) für Handlochdecke	86 00 750	X	**17**
50	Magnesiumschutzanode 350 mm lang Serien Nr. .....A..und W.....	24 45 102	X	**35**
60	Wandhängender Speicherwassererwärmer SW-70 aus Stahl mit Doppelschichtemaillierung	24 45 125	X	**85**
70	Wandrahmen Rückrahmen	86 01 085	X	**28**

Speicher-Wassererwärmer

FSW-70
bis Baujahr 2002

Pos.	Benennung	Art.-Nr.	70	PG
10	Edelstahlwellrohr mit Isolierung 800 mm für SW-70	24 10 046	X	**25**
20	Edelstahlwellrohr mit Isolierung 1000mm für SW-70	24 10 045	X	**27**
30	Handlochdeckel für Speicher Serien Nr. .....I.....	24 45 310	X	**26**
40	Ersatzdichtungen (Set) für Handlochdecke	86 00 750	X	**17**
50	Magnesiumschutzanode 350 mm lang Serien Nr. .....A..und W.....	24 45 102	X	**35**
60	Wandhängender Speicherwassererwärmer SW-70 aus Stahl mit Doppelschichtemaillierung	24 45 125	X	**85**
70	Wandrahmen	86 01 947	X	**28**
80	Verkleidung	86 01 949	X	**46**

Speicher-Wassererwärmer

CSW-70
ab Baujahr Juni 2001 bis Jan 2006

Speicher CSW-70

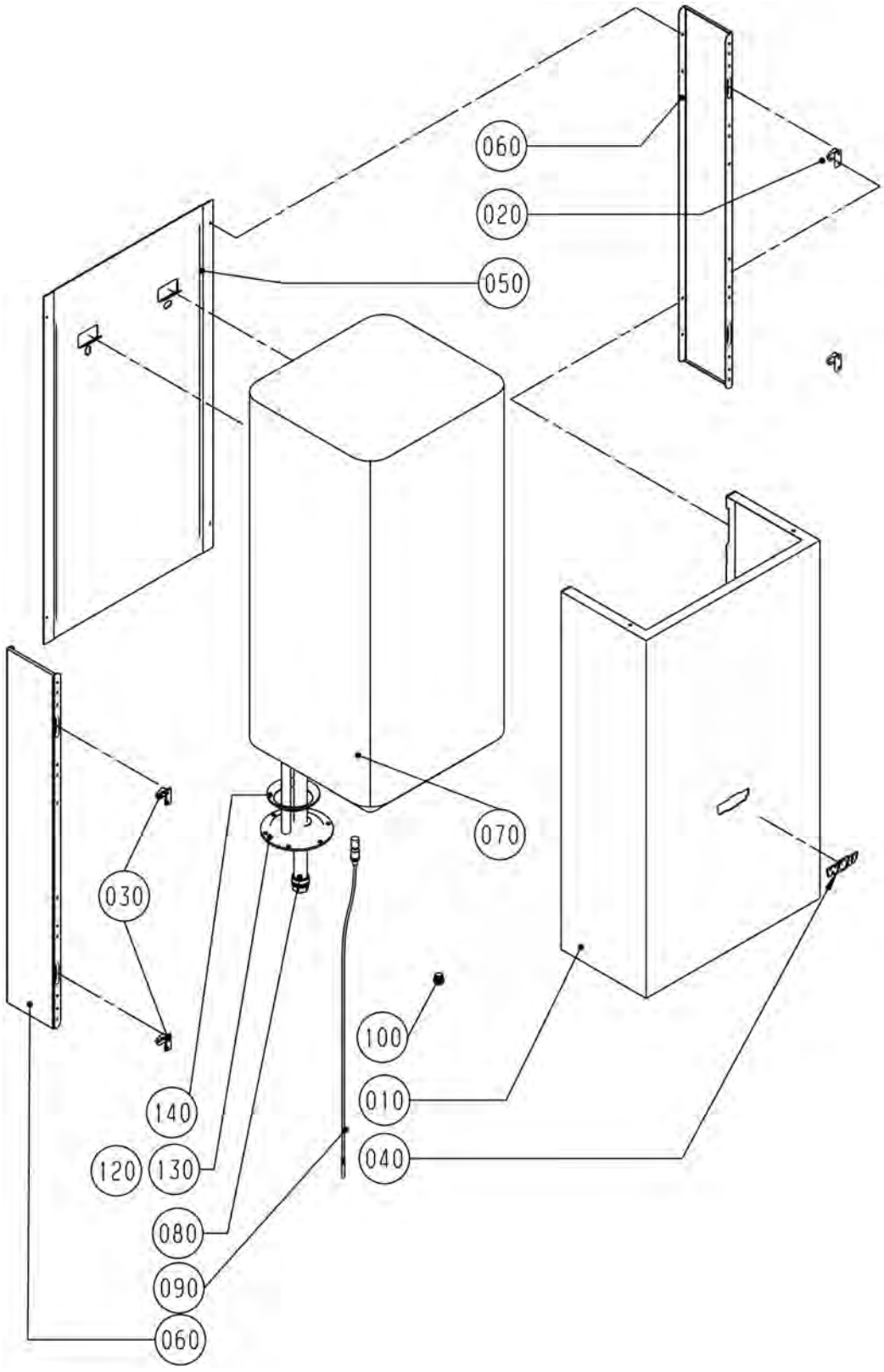

Speicher-Wassererwärmer

CSW-70
ab Baujahr Juni 2001 bis Jan 2006

Pos.	Benennung	Art.-Nr.	70	PG
10	Verkleidung CSW-70 RAL 9016	86 01 701	X	**30**
20	Einhängeklammer rechts für Verkleidung	34 79 951	X	**5**
30	Einhängeklammer links für Verkleidung	34 79 950	X	**5**
40	Firmenschild Wolf geklebt	17 20 639	X	**7**
50	Wandrahmen Rückrahmen	86 01 085	X	**28**
60	Wandrahmen Seitenteil RAL 9006	86 01 695	X	**18**
70	Wandhängender Speicherwassererwärmer SW-70 aus Stahl mit Doppelschichtemaillierung	24 45 125	X	**85**
80	Magnesiumschutzanode 350 mm lang Serien Nr. .....A..und W.....	24 45 102	X	**35**
90	Elektronischer Speicherfühler (2M) mit Stecker, Zuluft- und Lamellenfühler BWL-1(ersetzt Art. -Nr. 86 01 905)	27 99 054	X	**100**
100	Entlüftungsventil	20 70 211	X	**5**
120	Handlochdeckel für Speicher Serien Nr. .....I..... nur bei Serienbezeichnung - ID -	24 45 310	X	**26**
130	Handlochdeckel für Speicher CSW-70 nur bei Serienkennzeichnung -H-	24 82 395	X	**24**
140	Ersatzdichtungen (Set) für Handlochdecke	86 00 750	X	**17**

Speicher-Wassererwärmer

SW-120
ab Baujahr April 1995 bis Mai 2001

Speicher SW 120

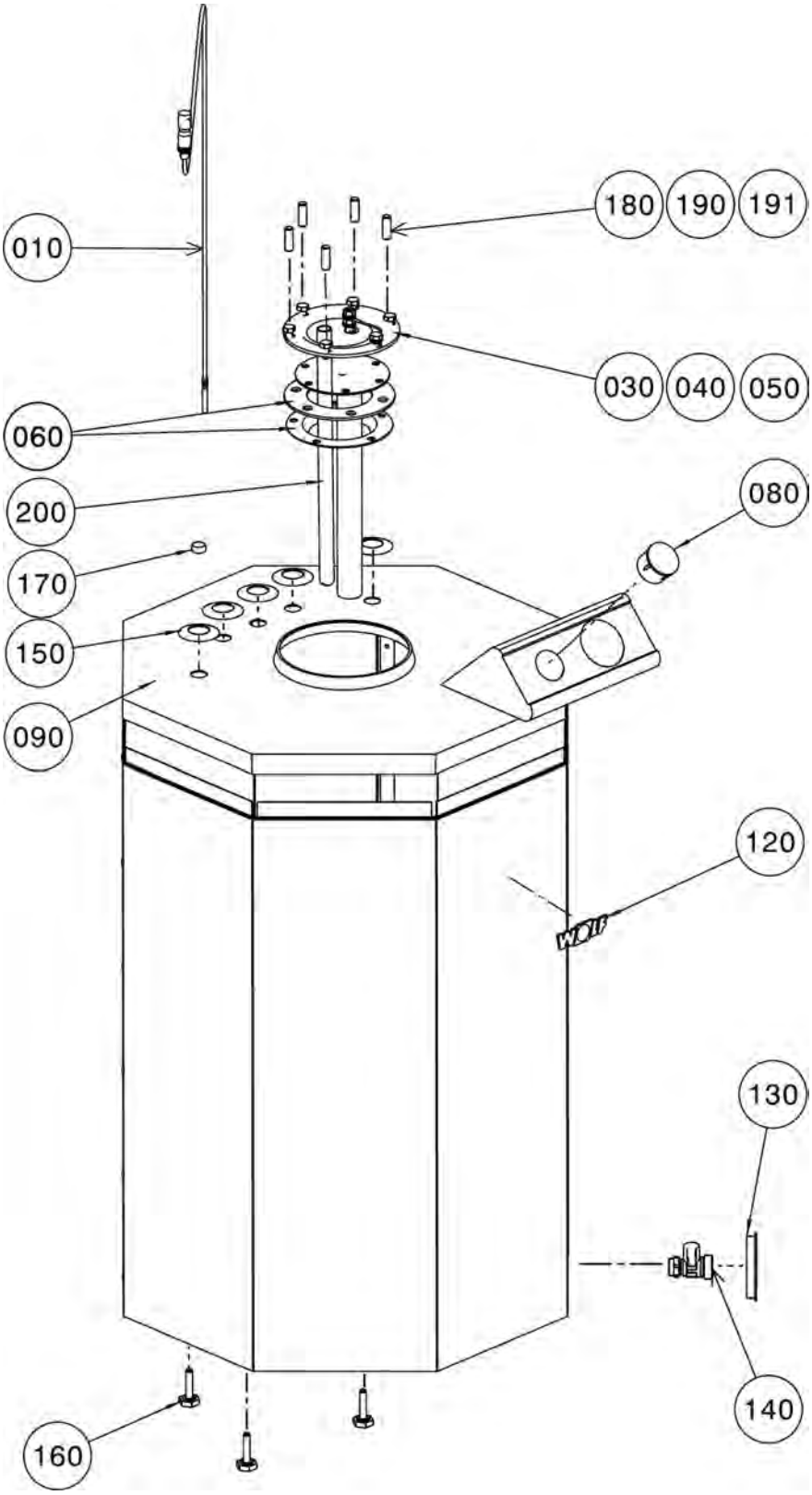

Speicher-Wassererwärmer

SW-120
ab Baujahr April 1995 bis Mai 2001

Pos.	Benennung	Art.-Nr.	120	PG
10	Elektronischer Speicherfühler mit Stecker für Schaltuhr (ersetzt Art.-Nr. 86 01 887)	27 41 080	X	**29**
30	Handlochdeckel für Speicher Serien Nr. .....I..... nur bei Serienkennzeichnung -ID-	24 45 310	X	**26**
40	Handlochdeckel für Speicher Serien Nr. ....AE.... nur bei Serienkennzeichnung -AE-	24 45 314	X	**30**
50	Handlochdeckel für Speicher SW-120 Serien Nr. ..C.. und ..I..	24 45 315	X	**32**
60	Ersatzdichtungen (Set) für Handlochdecke	86 00 750	X	**17**
80	Temperaturanzeige (ersetzt Art.-Nr. 20 39 065)	86 01 877	X	**19**
90	Verkleidungsdeckel oben (inkl. Abdeckung für Handlochdeckel)	17 20 550	X	**27**
120	Firmenschild Wolf selbstklebend	30 40 200	X	**4**
130	Abdeckung für Entleerungshahn	20 24 526	X	**9**
140	Kessel- Füll- und Entleerungshahn	88 15 351	X	**100**
150	Abdeckrosette für Anschlüsse SW	17 20 030	X	**4**
160	Schraube M8x40	34 50 970	X	**4**
170	Klemmringe für Anschlussrohre D=15 (25 Stück)	20 11 057	X	**17**
190	Stiftschraube M10x30 Handlochd. nur bei Fabr. Austria Email	34 90 079	X	**4**
191	Sechskantschraube M8x16 Serien-Nr. C	34 10 006	X	**3**
200	Magnesiumschutzanode 350 mm lang Serien Nr. .....A..und W.....	24 45 102	X	**35**
	Magnesiumschutzanode 650 mm lang bei SW-120 Serien Nr..C.. u.Serien Nr..I..	24 45 050	X	**35**
	Analogschaltuhr mit Tages-/ Wochenprogramm für SW 120	27 33 018	X	**30**
	Analogschaltuhr mit Tagesprogramm für SW 120	27 33 019	X	**29**
	Anschlussset für Fremdfabrikat GU-E, GG-E	86 00 232	X	**49**
	Anschlussset Speicher-Wassererwärmer SW für Überputzinstallation GU-E, GG-E	86 00 231	X	**52**
	Tauchhülse Serien Nr. ..I.. und ..H.. 1/2" (nur mit Handlochdeckel 24 45 310)	24 45 312	X	**22**
	Tauchhülse 1/2" Serien Nr. .....A.....	24 45 313	X	**22**

Speicher-Wassererwärmer

FSW-120, CSW-120
ab Baujahr Juni 2001

Speicher FSW-120, CSW-120

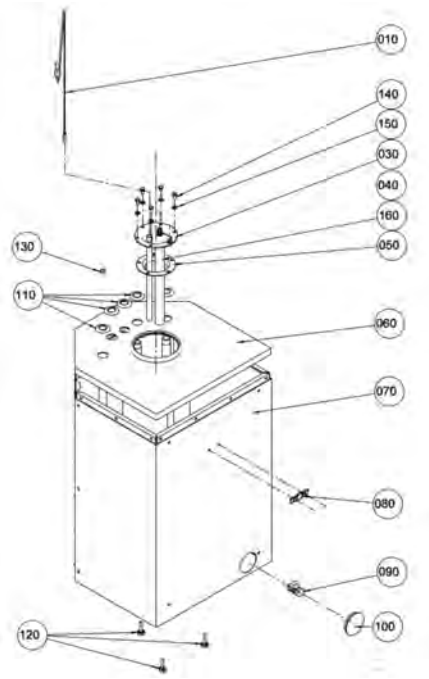

Pos.	Benennung	Art.-Nr.	120	PG
10	Elektronischer Speicherfühler (2M) mit Stecker, Zuluft- und Lamellenfühler BWL-1(ersetzt Art.-Nr. 86 01 905)	27 99 054	X	**100**
30	Handlochdeckel für Speicher SW-120 Serien Nr. ..C.. und ..I..	24 45 315	X	**32**
40	Handlochdeckel für Speicher SW-120 Serien Nr. ..W.. und ..A..	24 82 642	X	**26**
50	Ersatzdichtungen (Set) für Handlochdecke	86 00 750	X	**17**
60	Verkleidung oben	17 20 551	X	**27**
70	Comfortline CSW-120 stehenderSpeicher-Wassererwärmer aus Stahl mit Doppelschichtemaillierung	24 45 121	X	**100**
80	Wolf Logo gerade	17 20 632	X	**7**
90	Kessel- Füll- und Entleerungshahn	88 15 351	X	**100**
100	Abdeckung für Entleerungshahn	20 24 527	X	**9**
110	Abdeckrosette für Anschlüsse SW	17 20 030	X	**4**
120	Schraube M8x40	34 50 970	X	**4**
130	Klemmringe für Anschlussrohre D=18 (25 Stück)	20 11 058	X	**20**
140	Sechskantschraube M8x16	34 10 006	X	**3**
150	Scheibe A 8,4	34 30 004	X	**5**
160	Magnesiumschutzanode 350 mm lang Serien Nr. .....A..und W.....	24 45 102	X	**35**
	Magnesiumschutzanode 650 mm lang bei SW-120 Serien Nr..C.. u.Serien Nr..I..	24 45 050	X	**35**
	Kaltwasserzulaufrohr Speicher CSW120	24 84 444	X	**20**

Speicher-Wassererwärmer

TSW-120
ab Baujahr Juni 2001 bis Jan 2006

Speicher TSW 120

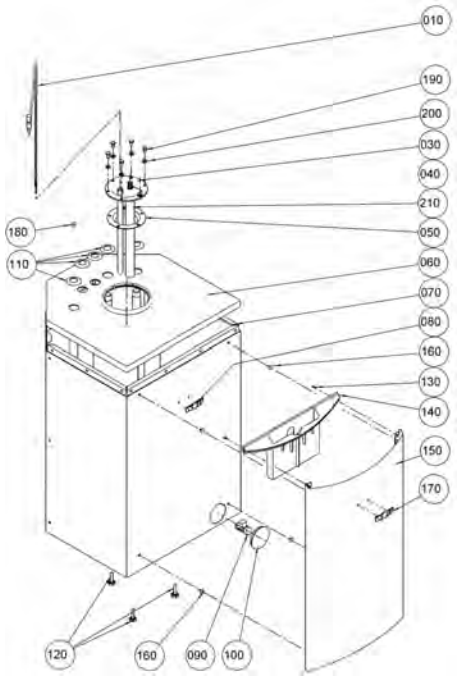

Pos.	Benennung	Art.-Nr.	120	PG
10	Elektronischer Speicherfühler (2M) mit Stecker, Zuluft- und Lamellenfühler BWL-1(ersetzt Art.-Nr. 86 01 905)	27 99 054	X	**100**
30	Handlochdeckel für Speicher SW-120 Serien Nr. ..C.. und ..I..	24 45 315	X	**32**
40	Handlochdeckel für Speicher SW-120 Serien Nr. ..W.. und ..A..	24 82 642	X	**26**
50	Ersatzdichtungen (Set) für Handlochdecke	86 00 750	X	**17**
60	Verkleidung oben	17 20 551	X	**27**
70	Comfortline CSW-120 stehenderSpeicher-Wassererwärmer aus Stahl mit Doppelschichtemaillierung	24 45 121	X	**100**
80	Wolf Logo gerade	17 20 632	X	**7**
90	Kessel- Füll- und Entleerungshahn	88 15 351	X	**100**
100	Abdeckung für Entleerungshahn	20 24 527	X	**9**
110	Abdeckrosette für Anschlüsse SW	17 20 030	X	**4**
120	Schraube M8x40	34 50 970	X	**4**
130	Schraube PT KA 40x14	34 51 006	X	**1**
140	Dokumententasche TSW-120 Silber	17 10 202	X	**12**
150	Designelement TSW-120 komplett	86 02 179	X	**40**
160	Clip für Designelement (6 Stück) bis Bj. KW 35/03	89 02 290	X	**14**
170	Firmenschild Wolf geclipst, gebogen	17 20 636	X	**7**
180	Klemmringe für Anschlussrohre D=15 (25 Stück)	20 11 057	X	**17**
190	Sechskantschraube M8x16	34 10 006	X	**3**
200	Scheibe A 8,4	34 30 004	X	**5**
210	Magnesiumschutzanode 350 mm lang Serien Nr. .....A..und W.....	24 45 102	X	**35**
	Magnesiumschutzanode 650 mm lang bei SW-120 Serien Nr..C.. u.Serien Nr..I..	24 45 050	X	**35**
	Kaltwasserzulaufrohr Speicher CSW120	24 84 444	X	**20**

Luft-Abgassystem
Brennwert

DN96/63

bis Baujahr Februar 2008

Pos.	Benennung	Art.-Nr.	DN96/63	PG
10	Luft-/Abgasrohr D 96/63, weiß Länge 427 mm	26 00 125	X	**26**
20	Luft-/Abgasrohr D 96/63, weiß Länge 912 mm	26 00 126	X	**31**
30	Luft-/Abgasrohr D 96/63, weiß Länge 1957 mm	26 00 127	X	**39**
40	Luft-/Abgasrohr D 96/63, weiß Länge 2957 mm	26 00 128	X	**46**
50	Luft-/Abgasrohr D 96/63, weiß Länge 1450 mm	26 00 129	X	**35**
60	Stützbogen 90 Grad, 63-80 mm für Abgasrohr	26 00 130	X	**27**
70	Bogen 45 Grad für Luft-/ Abgasrohr D 96/63, weiß (1 Satz = 2 Stück)	26 00 131	X	**36**
80	Bogen 90 Grad für Luft-/ Abgasrohr D 96/63, und Anschluss Brennwerttherme, weiß	26 00 132	X	**24**
90	Ausgleichsmuffe für Luft-/ Abgasrohr D 96/63 - Revisionsstück, weiß Länge 75 mm	26 00 133	X	**25**
100	Ausgleichsmuffe für Luft-/ Abgasrohr D 96/63 - Revisionsstück mit Stutzen, weiß, Länge 95 mm	26 00 134	X	**29**
110	Luft-/Abgasrohr D 96/63 mit Revisionsöffnung, weiß, Länge 270 mm	26 00 135	X	**39**
120	Luft-/Abgasführung waagrecht D 96/63, weiß Länge 1040 mm	26 00 140	X	**39**
130	Luft-/Abgasführung senkrecht durch Schrägdach oder Flachdach Farbe schwarz	26 00 142	X	**51**
140	Luft-/Abgasführung senkrecht durch Schrägdach oder Flachdach Farbe rotbraun	26 00 143	X	**51**
150	Verteiler 80/80 exzentrisch für GB	26 00 160	X	**28**
160	Auflageschiene für Abgasleitung im Schacht	26 00 310	X	**14**
170	Dichtung für Abgasleitung 63mm (1SZ=5St) (ersetzt Art.-Nr 26 00 360)	86 02 152	X	**12**
180	Mündungsst. für senkr. Luftabgasführung DN 96/63, Farbton: rot	26 51 059	X	**22**
190	Mündungsst. f. senkr. Luftabgasführung DN 96/63, Farbton: schwarz	26 51 060	X	**21**
200	Luft-/Abgasführung senkrecht DN96/63 BW verl schwarz	26 51 084	X	**56**
210	Luft-/Abgasführung senkrecht DN96/63 BW verl rotbraun	26 51 085	X	**56**
230	Ansaugrohr DN 63	34 90 254	X	**9**
240	Dicht.Rev.öffg. Luft-/Abgasrohr DN96/63	39 03 031	X	**10**
250	T-Stück 90° mit Revisionsöffnung für Luft-/Abgasrohr, D 96/63, weiß	26 00 144	X	**37**
270	Dichtung Revisionsdeckel Abgasrohr 87° (T-Stück)	39 10 043	X	**6**
280	Revisionsdeckel für T-Stück Luft-/Abgasrohr	26 51 585	X	**16**
290	Dichtring D80 mm für Abgasrohr (5 St.)	39 03 139	X	**13**

Luft-Abgassystem
Brennwert

DN60/100

ab Baujahr März 2008 bis März 2009

Pos.	Benennung	Art.-Nr.	DN60/100	PG
10	Stützbogen von DN 60/DN 80 Brennwert	26 51 214	X	**26**
20	Adapter von DN 60/100 auf DN 80/125 BW für CGB mit gezogenen Kragen	26 51 216	X	**24**
30	Stützbogen konz.87° DN 60/100 Brennwert	26 51 218	X	**28**
40	Zentrierung für LAF DN 60/100 BW	26 51 220	X	**6**
50	Dichtung Abgasrohr DN 60 (Satz = 5 Stück)	26 51 221	X	**11**
60	Dichtung Luftrohr DN 100 (Satz = 5 Stück)	26 51 222	X	**14**
70	Dichtung für Rev. T-Stück DN60/100	26 51 223	X	**13**
80	Dichtung für Rev-LAF DN60/100	26 51 224	X	**13**
90	Verteiler 80/80 exzentrisch	26 51 219	X	**32**

Luft-Abgassystem
Brennwert

DN60/100

ab Baujahr April 2009

Pos.	Benennung	Art.-Nr.	DN60/100	PG
10	Stützbogen DN60 auf Muffe DN80 PP	26 51 738	X	**26**
20	Auflageschiene für System DN60/100	26 51 739	X	**100**
30	Zentrierung DN 60/100	26 51 743	X	**100**
40	Dichtung für Abgasrohr DN60 (5 Stück)	26 51 745	X	**100**
50	Dichtung für Luftrohr DN100 (5 Stück)	26 51 746	X	**100**
60	Dichtung für Revisionsrohr DN60/100	26 51 747	X	**100**
70	Geräteanschlussflansch CGB DN 100	59 00 210	X	**15**
80	Geräteanschlussflansch CGB DN 96	59 00 220	X	**13**
110	Dichtung für Revisionsrohr DN60/100	26 51 747	X	**100**

Luft-Abgassystem
Brennwert

DN80/125

bis Baujahr März 2009

Pos.	Benennung	Art.-Nr.	DN80/125	PG
10	Übergang von Luft-/Abgas- System 96/63 auf 125/80	26 00 546	X	**24**
20	Bausatz C83x DN 80/125	26 51 500	X	**100**
30	LAS-Anschlussstück für CSK raumluftunabhängig	26 51 178	X	**39**
40	Dichtung Luftrohr DN 125	39 03 038	X	**3**
50	Dichtring D80 mm für Abgasrohr (5 St.)	39 03 139	X	**13**
60	Dicht.Rev.öffg.Luft-/Abgasrohr DN125/80	39 03 035	X	**6**
70	Dichtung Revisionsdeckel Abgasrohr DN 80-87°	39 10 046	X	**6**

Luft-Abgassystem
Brennwert

DN80/125

ab Baujahr April 2009

Pos.	Benennung	Art.-Nr.	DN80/125	PG
10	Dichtungen Luftrohr DN 125 (5 Stück)	26 51 479	X	**16**
20	Geräteanschluss Kragen DN125 (ohne Anschluss mit Messstutzen Art.-Nr. 26 51 488)	26 51 481	X	**14**
30	Zentrierung DN 80/125	26 51 806	X	**7**
40	Stopfen für Messöffnungen von Art.-Nr. 26 51 812	26 51 812	X	**12**
50	Dichtung für Revisionsrohr DN 80	26 51 519	X	**12**
60	Ersatzdichtung Abgasrohr DN 80 (5 Stück)	26 51 521	X	**100**

Luft-Abgassystem
Fassade weiß DN80/125, Brennwert

DN80/125

ab Baujahr März 2007 bis März 2008

Pos.	Benennung	Art.-Nr.	Fassade DN80/125	PG
10	Bausatz verstellbare Wandkonsole aus Edelstahl	26 00 526	X	**29**
20	Bogen 45° F D125/80 Weiß,Satz = 2Stück	26 00 527	X	**37**
30	Luft-/Abgasrohr F D125/80 Weiß l.1000mm	26 00 528	X	**32**
40	Revisionsstück F D125/80 Weiß	26 00 529	X	**32**
50	Luft-/Abgasrohr 2m lang, D 125/80, weiß, steckbar, für Abgasleitung an der Fassade	26 51 257	X	**41**
60	Abstandhalter für LAF-Fassade	26 51 258	X	**5**
70	Doppelmuffe DN 125 für LAF-Fassade	26 51 259	X	**24**
80	Bausatz Anschluss LAF Fassade	26 51 289	X	**58**
90	Mündungsrohr schwarz DN80 für Fassade	26 51 672	X	**23**
150	Ersatzdichtung Abgasrohr DN 80 (5 Stück)	26 51 521	X	**100**
160	Dicht.Rev.öffg.Luft-/Abgasrohr DN125/80	39 03 035	X	**6**
170	Ersatzdichtung Abgasrohr DN 80 (5 Stück)	26 51 521	X	**100**
180	Dicht.Rev.öffg.Luft-/Abgasrohr DN125/80	39 03 035	X	**6**

Luft-Abgassystem
Brennwert

DN100/150

bis Baujahr März 2009

Pos.	Benennung	Art.-Nr.	DN100/150	PG
10	Adapter Geräteanschluss LAF D 100/150	26 51 093	X	**36**
20	Dachdurchführung senkrecht DN100/150 schwarz	26 51 101	X	**59**
30	Dachdurchführung senkrecht D 150/100 durch Schrägdach oder Flachdach, rotbraun	26 51 102	X	**59**
40	Luft-/Abgasr. DN100/150 konz. 500 lang	26 51 104	X	**28**
50	Luft-/Abgasr. DN100/150 konz. 1000 lang	26 51 105	X	**34**
60	Luft-/Abgasr. DN100/150 konz. 2000 lang	26 51 106	X	**43**
70	T-Stück 90Gr. DN 100/150; Mat. PP	26 51 108	X	**43**
80	Bogen 90 Grad DN100/150 konz. Mat. PP	26 51 109	X	**29**
90	Set 2 x 45 Grad Bogen DN100/150 Mat. PP	26 51 110	X	**38**
100	Luft-/ Abgasr. DN100/150 B33	26 51 112	X	**29**
110	Mauerblende DN150	26 51 113	X	**14**
120	Universalpfanne D150 Schrägdach/Schürze schwarz	26 51 114	X	**32**
130	Universalpfanne D 150 für Schrägdach m. 25-40° Neigung, rotbraun	26 51 115	X	**32**
140	FlachdachkragenDN150 Luft-/Abgasführung senkrcht	26 51 116	X	**28**
150	Befestigungsbügel für Luft-/ Abgasführung D 150, Fabrikat Wolf	26 51 117	X	**12**
160	Luft-/Abgasführung waagrecht DN 100/150	26 51 118	X	**62**
170	Bausatz verstellbare Wandkonsole aus Edelstahl D 150	26 51 120	X	**30**

Luft-Abgassystem
Brennwert

DN160/315

ab Baujahr April 2009

Pos.	Benennung	Art.-Nr.	DN160/315	PG
10	Lippendichtung DN160, Peroxyd	26 51 351	X	**100**
20	Lippendichtung DN200 Peroxyd, grau (1 St = 1 VE Verpackungseinheit = 5 Einzeldichtungen)	26 51 397	X	**100**
30	Lippendichtung DN250 Peroxyd, grau (1 St = 1 VE Verpackungseinheit = 5 Einzeldichtungen)	26 51 421	X	**100**
40	Lippendichtung DN315 Peroxyd, grau (1 St = 1 VE Verpackungseinheit = 5 Einzeldichtungen)	26 51 443	X	**100**
50	Abgasreduzierung DN150-DN160 für MGK (ersetzt Art.-Nr. 26 51 081)	26 51 311	X	**49**
60	Abgasreduzierung DN200-DN160 für MGK (ersetzt Art.-Nr. 26 51 082)	26 51 312	X	**54**
70	Abgasführung intern DN200 PP für MGK (ersetzt Art.-Nr. 26 51 123)	26 51 313	X	**51**
80	Anschlussrohr MGK DN 150-160 (bei Interner Klappe)	26 51 876	X	**99**
90	Reduzierung Abgas DN200-160 (bei Interner Klappe)	26 51 877	X	**99**
100	Anschlussrohr MGK DN200 (bei Interner Klappe)	26 51 878	X	**99**

Luft-Abgassystem
Brennwert

DN80

bis Baujahr März 2009

Pos.	Benennung	Art.-Nr.	DN80	PG
10	Stützbogen 87° für Abgasrohr DN 80 aus PP bis 120°, inkl. Auflageschiene, DIBT-zugelassen	26 00 544	X	**31**
20	Adapter (Reduzierung) DN 80 auf DN 100 aus Polypropylen bis 120 °C als Übergang auf Stützbogen 90° / DN 80, DIBT-zugelassen.	26 00 556	X	**18**
80	Abgasrohr intern TGB-40/60	26 00 571	X	**21**
90	Abgasrohr mit Messstutz. DN80 f. TOK-22	26 00 600	X	**22**
150	Dichtring D80 mm für Abgasrohr (5 St.)	39 03 139	X	**13**
160	Belüftungsblende für Abgasrohr DN 80	26 51 124	X	**19**
170	Dicht.Rev.öffg.Luft-/Abgasrohr DN125/80	39 03 035	X	**6**
180	Dichtung Revisionsdeckel Abgasrohr DN 80-87°	39 10 046	X	**6**

Luft-Abgassystem
Brennwert

DN80

ab Baujahr April 2009

Pos.	Benennung	Art.-Nr.	DN80	PG
10	Mündungsstück UV-stabilisiert DN 80	26 51 518	X	**11**
20	Dichtung für Revisionsrohr DN 80	26 51 519	X	**12**
30	Ersatzdichtung Abgasrohr DN 80 (5 Stück)	26 51 521	X	**100**
40	Mündungsrohr Edelstahl DN 80	26 51 523	X	**100**
50	Deckel für Revisionsrohr DN80	26 51 524	X	**13**

Luft-Abgassystem
Abgassystem flexibel DN80, Brennwert (gelb)

DN80

bis Baujahr Feb. 2008

Pos.	Benennung	Art.-Nr.	Abgassystem flexibel DN80	PG
10	Abgasleitung flexibel im Schacht als Bausatz DN 80, steckbar	26 00 558	X	**83**
20	Set Anschlussnippel für Abgasleitung flexibel	26 00 559	X	**36**
30	Abgasleitung flexibel DN 80 Verlängerung Länge 5 m und 4 Stück Abstandhalter	26 00 560	X	**62**
40	Revisions-T-Stück für Abgas- Leitung flexibel	26 00 561	X	**42**
50	Verbindungsstück (Kupplung für zwei flexible Rohre)	26 00 562	X	**37**
60	Mündungsstück für flexible Abgasleitung DN80	26 51 260	X	**35**

Luft-Abgassystem
Abgassystem flexibel DN80, Brennwert (grau)

DN80

ab Baujahr März 2008 bis März 2009

Pos.	Benennung	Art.-Nr.	Abgassystem flexibel DN80	PG
10	Anschlussnippel für Abgasleitung DN80 flexibel	26 51 646	X	**36**
20	Abgasleitung DN80 flexibel L=5m inklusive 4 Stück Abstandhalter	26 51 647	X	**61**
30	Rev.-T-Stück für Abgasleitung DN80 flexibel	26 51 648	X	**41**
40	Verbindungsstück (Kupplung für Abgasl. DN80 flexibel)	26 51 649	X	**37**
50	Mündungsstück für Abgasleitung DN80 flexibel	26 51 650	X	**35**

Luft-Abgassystem
Abg. flexibel DN83 und DN110, Brennwert (transluzent)

DN83 und DN110 flexibel
ab Baujahr April 2009

Pos.	Benennung	Art.-Nr.	flexibel DN83 und DN110	PG
10	Mündung UV fürAbgasleitung Flex DN83/75	26 51 578	X	**35**
20	Dichtungssatz für Abgasleitung Flex DN83/75	26 51 580	X	**17**
30	Mündung UV für Abgasleitung Flex DN 110	26 51 718	X	**30**
40	Dichtungssatz für Abgasleitung Flex DN 110	26 51 720	X	**25**
50	Abgasltg. Flex DN 110 15m	26 51 715	X	**65**
60	Abgasltg. Flex DN 83/75 12,5m	26 51 575	X	**76**

Luft-Abgassystem
Brennwert

DN100

bis Baujahr März 2009

Pos.	Benennung	Art.-Nr.	DN100	PG
10	Abgasrohr D 100 aus PP Länge 500 mm	26 00 549	X	**20**
20	Abgasrohr D 100 aus PP Länge 1000 mm	26 00 550	X	**25**
30	Abgasrohr D 100 aus PP Länge 2000 mm	26 00 551	X	**33**
40	Bogen für Abgasrohr D 100 aus PP 45°	26 00 552	X	**19**
50	Bogen für Abgasrohr D 100 aus PP 90°	26 00 553	X	**19**
60	Schachtabdeckung für Abgasleitung flexibel DN 80	26 00 554	X	**42**
70	Revisionsrohr D 100 aus PP für Abgasleitung im Schacht Länge 280 mm	26 00 555	X	**34**
80	Abstandhalter für Abgasrohr D 100, Satz = 4 Stück	26 00 574	X	**25**
90	Abgasrohr mit Messstutzen DN100	26 51 039	X	**30**
100	Anschlussset Abgasleitung D100 aus PPS für Schachteinbau	26 51 048	X	**65**
110	Stützbogen 90gr DN100	26 51 051	X	**32**
120	Adapter DN100 auf DN160 Abgasleitung PP	26 51 086	X	**29**
130	Mündungsstück PP UV-stabilisiert DN 100	26 51 275	X	**12**
140	Belüftungsblende für Abgasrohr DN 100	26 51 125	X	**21**
150	Dichtung für Abgasrohr DN100 für Luft-/Abgasrohr DN 100/150 (ers. ArtNr 39 10 116)	86 12 016	X	**13**

Luft-Abgassystem
Brennwert

DN110/DN125

ab Baujahr April 2009

Pos.	Benennung	Art.-Nr.	DN110/DN130	PG
10	Anbinde-T-Stück Schacht	26 51 452	X	**52**
20	Adapter DN 60 mit exz. Muffe auf DN80	26 51 453	X	**33**
30	Reduzierung PP DN 110 auf DN 80	26 51 564	X	**100**
40	Mündungsstück UV-stabilisiert DN 110	26 51 570	X	**12**
50	Dichtung Abgasrohr DN 110	26 51 573	X	**100**
60	Dichtung für Revisionsrohr DN 110	26 51 581	X	**16**
70	Erweiterung PP DN 110 auf DN 160	26 51 584	X	**100**
80	Dichtung Abgasrohr DN 125 (Satz=5 Stück)	26 51 772	X	**25**

Luft-Abgassystem
Heizwert

LAF DN96/63

bis Baujahr Nov. 2008

Pos.	Benennung	Art.-Nr.	LAF DN96/63	PG
10	Bogen 90° fürAnschluss an Gastherme GG-	26 00 045	X	**23**
20	T-Stück 90°DN96/63 für Luft-/Abgasrohr GG	26 00 051	X	**38**
30	Adapter gerade DN 60/100-63/96	26 51 684	X	**100**
40	Luft-/Abgasrohr (962 mm) für GG-..	26 00 011	X	**31**
50	Luft-/Abgasrohr (2007 mm) für GG-..	26 00 012	X	**38**
60	Luft-/Abgasrohr (3007 mm) für GG-..	26 00 013	X	**44**
70	Luft-/Abgasrohr Länge 477 mm mit Revisionsöffnung für GG-..	26 00 020	X	**29**
80	Luft-/Abgasrohr Länge 962 mm mit Revisionsöffnung für GG-..	26 00 021	X	**35**
90	Luft-/Abgasrohr Länge 2007 mm mit Revisionsöffnung für GG-..	26 00 022	X	**42**
100	Luft-/Abgasrohr Länge 3007 mm mit Revisionsöffnung für GG-..	26 00 023	X	**47**
110	Bogen 90 Grad für Luft-/Abgasrohr GG-..	26 00 050	X	**23**
120	Bogen 45 Grad für Luft-/Abgasrohr GG-.. (2 Stück)	26 00 040	X	**36**
130	Anschluss für Luft-/Abgasschornstein (LAS) Länge 962 mm, D 96/63	26 00 055	X	**38**
140	Luftrohr Länge 65 mm	26 00 572	X	**10**
150	Luft-/Abgasrohr waagrecht Länge 1041 mm mit Windschutz für GG-..	26 00 035	X	**40**
160	Ausgleichshülse für Abgasrohr senkrecht GG-..	26 00 010	X	**7**
170	Schelle für Luftrohr Breite: 44 mm GG-..	26 00 070	X	**9**
180	Schelle für Luftrohr Breite: 55 mm GG-..	26 00 071	X	**9**
190	Schelle für Luftrohr Breite: 100 mm GG-..	26 00 072	X	**9**
200	Schelle für Abgasrohr Breite: 30 mm GG-..	26 00 080	X	**6**
210	Schelle für Abgasrohr Breite: 70 mm GG-..	26 00 081	X	**8**
220	Zentrierdreieck GG-..(2 Stück)	26 00 025	X	**7**
230	Rosette Innenwand GG-..	26 00 003	X	**11**
240	Rosette Außenwand GG-..	17 20 040	X	**12**
250	Anschlussadapter für GG für LAS 125/80	26 00 061	X	**25**
260	Luft-/Abgasführung, Dachdurchführung senkrecht, Edelstahl isoliert (schwarz)	26 00 028	X	**54**
270	Luft-/Abgasführung, Dachdurchführung senkrecht Edelstahl isoliert (rotbraun)	26 00 029	X	**54**
280	Dachplatte für Schrägdach mit 25-45 Grad Neigung (schwarz)	17 20 202	X	**100**
290	Dachplatte für Schrägdach mit 25-45 Grad Neigung (rotbraun)	17 20 203	X	**100**
300	Dachplatte für Schrägdach (schwarz)	17 20 206	X	**100**
310	Dachplatte für Schrägdach (rotbraun)	17 20 207	X	**100**
320	Universalpfanne für Schrägdach mit 25-50 Grad Neigung für Luft-/Abgasführ. senkrecht GG/GB Farbe: schwarz	17 20 200	X	**100**
330	Universalpfanne für Schrägdach mit 25-50 Grad Neigung für Luft-/Abgasführ. senkrecht GG/GB Farbe: rotbraun	17 20 201	X	**100**
340	Universalpfanne für Schrägdach schwarz	17 20 204	X	**100**
350	Universalpfanne für Schrägdach rotbraun	17 20 205	X	**100**
360	Adapter für Klöber Dachpfannen schwarz	26 00 036	X	**100**
370	Adapter für Klöber Dachpfannen rotbraun	26 00 037	X	**100**
390	Befestigungsbügel D 108 für Luft-/Abgasführung "Klöber"	26 00 001	X	**100**
400	Abstandschelle D 96 Farbe weiß (1 Satz = 3 Stück)	26 00 065	X	**24**
410	Luft-/Abgasrohr waagrecht durch Schrägdach oder Außenwand d 96/63 als Bausatz w e i ß	26 00 401	X	**44**
420	Bogen 45° für Luft-/Abgasrohr D 96/63 (2 Stück), weiß	26 00 402	X	**36**
430	Bogen 90° für Anschluss an Gastherme, weiß	26 00 403	X	**23**
440	Bogen 90° für Luft-/Abgasrohr, weiß lackiert	26 00 404	X	**25**
450	Luft-/Abgasrohr d 96/63, Länge 962 mm, weiß	26 00 405	X	**32**
460	Luft-/Abgasrohr d 96/63, Länge 2007 mm, weiß	26 00 406	X	**41**
470	Schelle für Luftrohr D 96, Breite 44 MM Farbe weiß	26 00 415	X	**9**
480	Schelle für Luftrohr D 96, Breite 100 mm Farbe weiß	26 00 418	X	**11**
490	Schelle für Luftrohr D 96, Breite 55 mm Farbe weiß	26 00 420	X	**9**
500	Luft-Abgasrohr 477mm lang GG	26 00 573	X	**25**
510	Revisionsdeckel für T-Stück Luft-/Abgasrohr	26 51 585	X	**16**
520	Dichtung Revisionsdeckel Abgasrohr 90°	39 10 044	X	**6**

Luft-Abgassystem
Heizwert

LAF DN96/63

bis Baujahr Nov. 2008

Pos.	Benennung	Art.-Nr.	LAF DN96/63	PG
530	Anschlussadapter Abgasventilator	26 00 060	X	**9**
540	Anschlussadapter GG-18/24 für Abgasmessung	26 00 062	X	**6**
550	Messblende D=80mm 24kW	26 00 100	X	**7**
560	Messblende D=84mm 18kW	26 00 101	X	**7**
570	Dichtung Revisionsdeckel Abgasrohr 90°	39 10 044	X	**6**

Luft-Abgassystem
Heizwert

LAF DN60/100

ab Baujahr Nov. 2008

Pos.	Benennung	Art.-Nr.	LAF DN60/100	PG
10	Geräteanschluss mit Messöffnung 90°	26 51 237	X	**100**
20	Geräteanschluss mit Messöffnung vertikal	26 51 236	X	**100**
30	Adapter gerade DN 60/100-63/96	26 51 684	X	**100**
40	Luft-/Abgasrohr DN60/100 L=0,5m Heizwert	26 51 238	X	**100**
50	Luft-/Abgasrohr DN60/100 L=1,0m Heizwert	26 51 239	X	**100**
60	Luft-/Abgasrohr DN60/100 L=2,0m Heizwert	26 51 674	X	**100**
70	Luft-/Abgasrohr Rev. DN60/100 Heizwert	26 51 240	X	**100**
80	LAF Rev. Bogen 90° DN60/100 Heizwert	26 51 683	X	**100**
90	LAF Bogen 90° DN60/100 Heizwert	26 51 243	X	**100**
100	LAF Bogen 45° DN60/100 Heizwert Pro Set 2 Stück enthalten	26 51 242	X	**100**
110	LAF mit Luftansaugöff.DN60/100 Heizwert	26 51 244	X	**100**
120	LAF horizontal DN60/100 Heizwert	26 51 241	X	**100**
130	LAF vertikal schwarz DN60/100 Heizwert	26 51 246	X	**100**
140	LAF vertikal rot DN60/100 Heizwert	26 51 247	X	**100**
150	Kondensatablauf vertikal DN60/100 HW	26 51 248	X	**100**
160	Kondensatablauf horizontal DN60/100 HW	26 51 249	X	**100**
180	Schiebemuffe für LAF DN60/100 Heizwert	26 51 245	X	**100**
190	Zentrierung für LAF DN60/100 Heizwert	26 51 251	X	**100**
200	Dichtungssatz Abgas Heizwert Pro Set 5 Stück enthalten	26 51 252	X	**100**
210	Dichtungssatz Luftrohr Heizwert Pro Set 5 Stück enthalten	26 51 253	X	**100**
220	Dichtungssatz Rev.-Rohr Heizwert	26 51 254	X	**100**
230	Dichtungssatz Rev. T-Stück LAF 60/100	26 51 685	X	**21**
240	Dachplatte für Schrägdach mit 25-45 Grad Neigung (schwarz)	17 20 202	X	**100**
250	Dachplatte für Schrägdach mit 25-45 Grad Neigung (rotbraun)	17 20 203	X	**100**
260	Dachplatte für Schrägdach (schwarz)	17 20 206	X	**100**
270	Dachplatte für Schrägdach (rotbraun)	17 20 207	X	**100**
280	Universalpfanne für Schrägdach mit 25-50 Grad Neigung für Luft-/Abgasführ. senkrecht GG/GB Farbe: schwarz	17 20 200	X	**100**
290	Universalpfanne für Schrägdach mit 25-50 Grad Neigung für Luft-/Abgasführ. senkrecht GG/GB Farbe: rotbraun	17 20 201	X	**100**
300	Universalpfanne für Schrägdach schwarz	17 20 204	X	**100**
310	Universalpfanne für Schrägdach rotbraun	17 20 205	X	**100**
320	Adapter für Klöber Dachpfannen schwarz	26 00 036	X	**100**
330	Adapter für Klöber Dachpfannen rotbraun	26 00 037	X	**100**
350	Befestigungsbügel D 108 für Luft-/Abgasführung "Klöber"	26 00 001	X	**100**
360	ET-Set für Geräteanschluss horizontal HW Geräteanschlussflansch mit Dichtung und Verschlüsse Meßöffnung	26 51 804	X	**12**
370	ET-Set für Geräteanschluss vertikal HW Dichtung für Flansch und Verschlüsse Meßöffnung	26 51 805	X	**9**

Abgasrohr aus Aluminium

Abgasrohr DN110, DN130

Pos.	Benennung	Art.-Nr.	AF DN110 AF DN130	PG
10	Abgasrohrbogen 90 Grad aus Aluminium, Wandstärke 1 mm / Durchmesser 110 mm	26 01 020	X	**100**
20	Abgasrohrbogen 90 Grad aus Aluminium, Wandstärke 1 mm / Durchmesser 130 mm	26 01 021	X	**100**
30	Abgasrohr aus Aluminium 500 mm / 110 mm / 1 mm	26 01 040	X	**100**
40	Abgasrohr aus Aluminium 500 mm / 130 mm / 1 mm	26 01 041	X	**100**
50	Abgasrohr aus Aluminium 1000 mm / 110 mm / 1 mm	26 01 060	X	**100**
60	Abgasrohr aus Aluminium 1000 mm / 130 mm / 1 mm	26 01 061	X	**100**
70	Wandfutter aus Aluminium D 110 mm	26 01 000	X	**100**
80	Wandfutter aus Aluminium D 130 mm	26 01 001	X	**100**
90	Abgasklappe motorgesteuert D=110mm	24 50 330	X	**56**
100	Abgasklappe motorgesteuert D=130mm	24 50 300	X	**56**

Art.-Nr.	Bezeichnung	PG	EAN 4045 013..	Seite
1532012	Positionierprofil	15	.. 004948	29
1532501	Positionierwinkel Systemträger	3	.. 074125	235, 245, 263
1532810	Brennraumboden D300 mit Schaumdichtung	19	.. 140707	137
1620024	Brennkammerisolierung Seitenwand	8	.. 003651	171, 177, 237
1620524	Brennkammerisolierung Seitenwand	10	.. 003606	183, 189, 199, 219, 247, 265
1621018	Brennkammerisolierung Rückwand	11	.. 003590	171, 177, 237
1621024	Brennkammerisolierung Rückwand	13	.. 003583	171, 177, 237
1621518	Brennkammerisolierung Rückwand 18 kW	12	.. 003576	183, 189, 199, 219, 247, 265
1621524	Brennkammerisolierung Rückwand 24 kW	12	.. 003569	183, 189, 199, 219, 247, 265
1622018	Brennkammerisolierung Vorderwand	11	.. 003552	171, 177, 237
1622024	Brennkammerisolierung Vorderwand	13	.. 003545	171, 177, 237
1622518	Brennkammerisolierung Vorderwand 18 kW	11	.. 003538	183, 189, 199, 219, 247, 265
1622524	Brennkammerisolierung Vorderwand 24 kW	12	.. 003521	183, 189, 199, 219, 247, 265
1641400	Hochtemperatur-Dichtschnur	5	.. 003446	8, 12, 27, 29
1668177	Isolierung Halbschale Speicher	12	.. 003385	91
1668239	Ring-Schlauch-Isolierung AD 235x40	24	.. 003019	29, 139
1668240	Isolierung für Brennkammertopf D 223	16	.. 003002	29, 139
1668253	Isolierung Verdränger oben D280	20	.. 002982	153, 157, 161
1668405	Isolierung Seitenwand 577x323x10	12	.. 105867	235, 263
1669153	Isolierung Halbschale Speicher	15	.. 198647	135
1710000	Regelungsgehäuse Unterteil mit Frontschild	14	.. 002852	175, 181, 187, 193
1710005	Gehäuse Deckel Regelung	11	.. 002821	175, 181, 187, 193
1710010	Klemmkasten Deckel Regelung	11	.. 002814	175, 181, 187, 193
1710021	Kabeldurchführung 4-fach	5	.. 002791	23, 25, 35, 209, 211, 213, 229, 231, 233
1710070	Drehknopf Regelung	3	.. 002777	175, 181, 187, 193
1710077	Drehknopf Set für (A)RT und (A)WT	6	.. 002753	175, 181, 188, 193
1710080	Drehknopfsatz ab BJ 06/01 bestehend aus (Art.-Nr. 17 10 121 + 17 10 122) (ab 06/01)	6	.. 002746	25, 35, 209, 211, 213, 229, 231, 233
1710101	Regelungsgehäuse Oberteil bis 05/01 (nicht für S-Varianten)	8	.. 002722	23, 209, 211, 229, 231
1710103	Halter Netzplatine für Regelung	7	.. 002715	23, 25, 35
1710104	Drehknopf Regelung für Programmwahl bis BJ 05/01 (nicht für S-Varianten)	4	.. 002708	23, 209, 211, 229, 231
1710105	Drehknopf Regelung für Temperaturwahl bis BJ 05/01 (nicht für S-Varianten)	4	.. 002692	23, 209, 211, 229, 231
1710106	Regelungsrahmen/Abdeckung	18	.. 002685	7, 195, 215
1710107	Bedienungs-Steckkarte für Regelung	4	.. 002678	23, 25, 35
1710113	Netzplatinenhalter	9	.. 002661	209, 211, 213, 229, 231, 233
1710114	Wärmeschutz für Regelungsgehäuse	4	.. 002654	209, 211, 213
1710123	Regelungsgehäuse Unterteil (ersetzt Art.-Nr. 17 10 100)	17	.. 002647	23, 25, 35, 209, 211, 213, 229, 231, 233
1710127	Regelungsgehäuse Oberteil	8	.. 002630	25, 35, 209, 211, 213, 229, 231, 233
1710128	Klemmkastendeckel für Regelungsgehäuse	6	.. 002623	23, 25, 35, 209, 211, 213, 229, 231, 233
1710155	Bedienungsanleitung kurz für Regelung (aus Kunststoff)	4	.. 002616	209, 211, 213
1710156	Bedienungsanleitung kurz für Regelung (aus Kunststoff)	4	.. 002609	229, 231, 233
1710201	Regelungsklappe	14	.. 002593	7, 27, 37, 51, 75, 137, 149, 151, 171, 177, 183, 189, 197, 217, 235, 245, 263
1710202	Dokumententasche TSW-120 Silber	12	.. 002586	287
1710204	Elektroanschlusskasten (n.m.Lieferbar,Ersatz Art.Nr.2744283)	9	.. 002579	47, 61, 85
1710205	Regelungsgehäuse	14	.. 002562	47, 49, 61, 63, 85, 87, 147, 167, 243, 261, 279
1710206	Fronteinsatz Regelungsgehäuse	6	.. 002555	47, 49, 61, 63, 85, 87, 147, 167, 169, 243, 261, 279
1710207	Regelungsgehäuse-Deckel	9	.. 002548	47, 49, 61, 63, 85, 87, 147, 167, 169, 243, 261, 279
1710215	Drehknopf Netzschalter	3	.. 002524	47, 49, 61, 63, 85, 87, 147, 167, 169, 243, 261, 279
1710216	Drehknopf Temperaturwähler	3	.. 002517	47, 49, 61, 63, 85, 87, 147, 167, 169, 243, 261, 279
1710218	Deckel für Parameterstecker	3	.. 002500	47, 49, 61, 63, 85, 87, 147, 167, 169, 243, 261, 279
1710221	Halter für Erdungsverbinder	3	.. 002494	47, 49, 61, 63, 85, 87, 147, 167, 169, 243, 261, 279
1710222	Gummipuffer D=22	2	.. 002487	37, 65, 137

Art.-Nr.	Bezeichnung	PG	EAN 4045 013..	Seite
1710225	Verschluss für Frontverkleidung	6	.. 002463	37, 51, 75, 137, 149, 235, 245, 263
1710227	Rahmen für Regelungsklappe	16	.. 002456	7, 27, 37, 51, 75, 137, 149, 151, 171, 177, 183, 189, 197, 217, 235, 245, 263
1710228	Verriegelung für Regelungsklappe	6	.. 002449	7, 27, 37, 51, 75, 197, 217
1710231	Universalschlüssel CGB-20	9	.. 124011	39, 53, 77
1720030	Abdeckrosette für Anschlüsse SW	4	.. 002104	285, 286, 287
1720040	Rosette Außenwand GG-..	12	.. 002098	303
1720102	Schraubstopfen für Prüfnippel	4	.. 002074	7, 37, 51, 75, 93, 105, 125, 137
1720104	Verschlussstopfen für Elektroanschlusskasten	2	.. 002067	47, 61, 85
1720200	Universalpfanne für Schrägdach mit 25-50 Grad Neigung für Luft-/Abgasführ. senkrecht GG/GB Farbe: schwarz	100	.. 002050	303, 305
1720201	Universalpfanne für Schrägdach mit 25-50 Grad Neigung für Luft-/Abgasführ. senkrecht GG/GB Farbe: rotbraun	100	.. 002043	303, 305
1720202	Dachplatte für Schrägdach mit 25-45 Grad Neigung (schwarz)	100	.. 002036	303, 305
1720203	Dachplatte für Schrägdach mit 25-45 Grad Neigung (rotbraun)	100	.. 002029	303, 305
1720204	Universalpfanne für Schrägdach schwarz	100	.. 002012	303, 305
1720205	Universalpfanne für Schrägdach rotbraun	100	.. 002005	303, 305
1720206	Dachplatte für Schrägdach (schwarz)	100	.. 001992	303, 305
1720207	Dachplatte für Schrägdach (rotbraun)	100	.. 001985	303, 305
1720520	Gasdrosselblende rot 510 (ersetzt Art.-Nr. 86 02 141) nur bei CGB-35 Flüssiggas P	5	.. 074361	15, 41, 79, 141
1720521	Gasdrosselblende gelb 660 (ersetzt Art.-Nr. 86 02 142) nur bei CGB-35 Erdgas E/H	5	.. 001855	15, 41, 79, 141
1720522	Gasdrosselblende Weiß (ersetzt Art.- Nr. 86 02 143) nur bei CGB-35 Erdgas LL	3	.. 001848	15, 41, 55, 79, 141
1720525	Gasdrosselblende (nur zum Einbau in die Therme) nur für 18 KW Gerät	4	.. 001824	221
1720526	Drosselblende Erdgas LL Blau	1	.. 134911	199
1720527	Gasdrosselblende rot D 570 Flüssiggas P für TGB 40	3	.. 001817	31
1720528	Gasdrosselblende gelb D 800 Erdgas E für TGB 40	3	.. 001800	31
1720530	Gasdrosselblende grün D 1020 Erdgas E für TGB 60	3	.. 001794	31
1720532	Gasdrosselblende orange 580 nur bei Erdgas E (TGC-E(S)B)	3	.. 001787	41, 55, 79
1720550	Verkleidungsdeckel oben (inkl. Abdeckung für Handlochdeckel)	27	.. 001770	285
1720551	Verkleidung oben	27	.. 001763	286, 287
1720568	Brennkammerüberteil	42	.. 001756	29
1720572	Anschlussstück unten für HWWT	27	.. 001725	11
1720573	Abgasrohr	44	.. 001718	11
1720574	Brennkammer Unterteil (vor KW 7/98 nur mit Pos. 280)	47	.. 001701	11
1720576	Anschlussstück oben für HWWT	27	.. 001695	11
1720578	Übergangsrohr für Rückstromklappe	21	.. 001671	16
1720579	Übergangsrohr Ventilator Brennkammer	38	.. 001664	31
1720584	Brennkammeroberteil ab KW 16/01	39	.. 001657	11
1720587	Mischkammer Druckguss	21	.. 001640	15
1720589	Mischkammer	21	.. 001626	15
1720590	Rückstromklappe komplett bei TGB-11 Ausf. Erdg. Klappe ausgeb.	11	.. 001619	16, 31
1720595	Mischkammer TGB-60	41	.. 001602	31
1720598	Anschlussstück HWT unten	18	.. 001596	33
1720599	Mischkammer TGB-40	41	.. 001589	31
1720617	Mischkammer	18	.. 001565	41, 55, 79
1720618	Brennkammer Oberteil	21	.. 001558	39, 53, 77
1720619	Ansaugrohr	9	.. 001541	41, 55, 79
1720632	Wolf Logo gerade	7	.. 001534	286, 287
1720636	Firmenschild Wolf geclipst, gebogen	7	.. 001527	7, 27, 197, 217, 287
1720639	Firmenschild Wolf geklebt	7	.. 001510	7, 37, 51, 75, 137, 149, 151, 195, 215, 235, 245, 263, 283
1730126	Mischkammer nur bei CGB-35	17	.. 001497	41, 55, 79, 141
1730135	Mischkammer	17	.. 001435	41, 79
1730175	Drehknopf für DWT/DRT/DWTM	4	.. 074385	23, 47
1730184	Fühlerhalter HWWT D 30	8	.. 001404	139
1730197	Zwischenflansch D 80 für Rückstromverhinderer	11	.. 001381	141
1730198	Mischkammer-Venturi D26 nur bei CGB-50	22	.. 001374	141
1730212	Verschluss Frontverkleidung rechts (entfällt ab Herstellwoche 32/2005)	5	.. 001367	75
1730238	Rückströmklappe	5	.. 001350	41, 55, 79
1730246	Anschlusskasten Oberteil GBR	5	.. 001305	49, 63, 87, 147, 167, 169, 243, 261, 279
1730252	Anschlusskabel Einlegeteil M16 offen	1	.. 001299	49, 63, 87, 147, 167, 169, 243, 261, 279

Art.-Nr.	Bezeichnung	PG	EAN 4045 013..	Seite
1730253	Anschlusskabel Einlegeteil M16 geschlossen	1	.. 001282	49, 63, 87, 147, 167, 169, 243, 261, 279
1730270	Mischkammer 75-100 KW (ersetzt Art.-Nr. 86 12 007)	35	.. 074392	165
1730273	Rückstromverhinderer D78 (ersetzt Art.-Nr. 86 12 009)	16	.. 074408	165
1730274	Stopfen Verschluss für Speicherfühler	3	.. 001251	63
1730275	Brennkammerdeckel D350	44	.. 001244	153, 157, 161
1730279	Dichtprofil Regelungsgehäuse	99	.. 117815	243, 261, 279
1730285	Kondensatwanne D 350	52	.. 001237	153
1730445	Kabelclip 28.7 x 25.1	1	.. 001213	149, 151
1730446	Rastniete 19.1 x 12.4	1	.. 001206	149, 151
1730454	Anschlussadapter Abgasventilator D 60-100	8	.. 105874	239, 267
1730455	Elektroanschlusskasten für Europakl.	7	.. 123298	243
1730571	Querversteifung unten	10	.. 065499	245
1730640	Gasdrosselblende Flüssiggas D 6,7	12	.. 082380	165
1730641	Anschlusskasten UT GBR inklusive Wandhalter	6	.. 061750	167, 169
1730671	Aufstellring Ausdehnungsgefäß CSZ 300	12	.. 089440	73, 123
1730675	Auffangbehälter Solarflüßigkeit 10l, PE	16	.. 087156	73, 123
1730743	Abdeckkappe weiß	4	.. 084414	67, 117
1730770	Zwischenstück Venti-Brennkammer BWT	12	.. 111035	165
1730833	Kondensatwanne D 300 beschichtet	40	.. 155930	137
1730846	Kondensatwanne beschichtet (ersetzt Artikel-Nr. 17 20 569)	51	.. 155923	29
1730882	Regelungsgehäuse weiß	14	.. 167933	169
1731020	Frontverkleidung Speicher CGS-2L	21	.. 204867	115
1731024	Montagewerkzeug für Sicherheitsklammer . zur Montage und Demontage der Doppelfederklammer	12	.. 186194	251, 254, 255, 257, 269, 271, 273, 275
1731121	Verkleidung vorne unten komplett	20	.. 194007	103, 113, 133
1731146	Universalschlüssel	1	.. 193437	95, 107, 127
1731150	Verkleidung vorne	32	.. 204560	117
1731181	Gehäuse HCM Unterteil + Kabel GBC	21	.. 195028	103, 113, 133
1731183	Gasdrosselblende CES 20/24 kW blau	5	.. 194717	97, 109, 129
1731184	Gasdrosselblende CES 14 kW schwarz	5	.. 194724	97, 109, 129
1731226	Drehknopf BM-2 (ersetzt Art.-Nr. 17 31 103)	4	.. 207929	103, 113, 133
1731227	Gehäuse HCM Oberteil oben (ersetzt Art.-Nr. 17 31 000)	10	.. 207851	103, 113, 133
1731233	Gehäuse GBC Unterteil (ersetzt Art.-Nr. 17 31 009)	10	.. 208896	103, 113, 133
1731234	Gehäuse GBC Oberteil (ersetzt Art.-Nr. 17 31 010)	10	.. 207868	103, 113, 133
1731235	Kabelzugentlastung 2-fach mit Dichttüllen (erset. Art.-Nr. 17 31 009)	9	.. 207875	103, 113, 133
1731237	Klappe für Zusatzplatine (ersetzt Art.-Nr. 17 31 033)	6	.. 207905	103, 113, 133
1731238	Montagesystem für Netzschalter (ersetzt Art.-Nr. 17 31 034)	4	.. 207912	103, 113, 133
1731239	Druckknopf Netzschalter (ersetzt Art.-Nr. 17 31 030)	2	.. 207882	103, 113, 133
1731240	Klappe eBus-Anschluss (ersetzt Art.-Nr. 17 31 032)	3	.. 207899	103, 113, 133
1731241	WOLF-Logo für Netzschalter selbstkl.	99	.. 208926	103, 113, 133
1800381	Bodenblech Speicher	35	.. 207011	115
2000016	Schauglas für Brennraumgehäuse oval	14	.. 001169	7, 27, 189
2000017	Schauglas	14	.. 001152	199, 247
2000018	Schauglas für Brennraumgehäuse rund	14	.. 001145	7, 27, 178, 190, 215, 217, 235, 263
2000019	Schauglas komplett	14	.. 001138	11, 39, 53, 77
2000023	Schauglas komplett für Brennkammer	14	.. 001121	29, 139
2011002	Stopfen Anschlussblock Trinkwasser	11	.. 000889	21, 43, 172, 177, 184, 189, 205, 207, 225, 227
2011006	Siphon komplett mit Kondensatschlauch	17	.. 000865	11
2011024	Gegenmutter 6-KT für Konsole	4	.. 000742	91, 135
2011029	Anschlussteil Gaseintritt	14	.. 000698	15, 171, 178, 183, 190, 201, 221
2011030	Anschlussteil Vor- und Rücklauf	9	.. 000681	171, 178, 183, 190, 203, 205, 207, 223, 225, 227, 253, 257, 271, 275
2011035	Verrohrung Kalt-/Warmwasser KPL. (Elektr.3-Wege-Ventil)	30	.. 000674	171, 177, 183, 189, 205, 225
2011040	Verrohrung Gaskombiventil zu Brenner unten	9	.. 000667	15
2011041	Verrohrung Gaseintritt Z. Gaskombiventil	16	.. 000650	15, 171, 177, 183, 190
2011042	Verrohrung Heizkr. Pumpe - Heiz. Wärmet.	10	.. 000643	171, 177, 183, 189
2011043	Verrohrung umsch.Ventil-Heizw-3WV zu Vorlauf (S-Rohr)	13	.. 000636	19, 21, 171, 177, 203, 205, 207, 223, 225, 227
2011045	Verrohrung Rückl./Heizkreispumpe Warmwasserwärmetauscher/Ausd.Gefäß	30	.. 000629	171, 178, 183, 189
2011057	Klemmringe für Anschlussrohre D=15 (25 Stück)	17	.. 000612	285, 287
2011058	Klemmringe für Anschlussrohre D=18 (25 Stück)	20	.. 000605	286

Art.-Nr.	Bezeichnung	PG	EAN 4045 013..	Seite
2011066	Klemmringverschraubung mit Klemmring Ø 15 mm	5	.. 000599	172, 178, 184, 190
2011067	Klemmringverschraubung mit Klemmring Ø 20 mm	6	.. 000582	172, 178, 184, 190
2011080	Verrohrung Heizwasserwärmetauscher	12	.. 169111	190
2011090	Verrohrung Bogen statt 3WV	14	.. 000568	19, 44, 172, 178, 184, 190, 203, 223
2011091	Blindstopfen für Verrohrung	6	.. 000551	19, 172, 178, 203, 223
2011121	Verrohrung Speichervorlauf und Anschlusset SW 120	20	.. 000506	203, 223
2011122	Verrohrung Speicherrücklauf und Anschlusset SW 120	20	.. 000490	203, 223
2011142	Überstromventil (ersetzt Art.- Nr. 86 03 031)	27	.. 074514	43, 57, 81, 143, 145
2011144	Überstromventil (ersetzt Art.- Nr. 86 02 155)	18	.. 074521	33, 203, 205, 207, 223, 225, 227
2011147	Verrohrung Gasbrenner/3-Wegeventil/ Überstromventil	20	.. 000483	203, 205, 207, 223, 225, 227
2011156	Verrohrung HWWT zu Gasbrenner	8	.. 000452	199, 219
2011179	Verrohrung Kaltwasser	10	.. 000445	21, 207, 227
2011180	Verrohrung Gaseintritt/Gaskombiventil	16	.. 000438	201, 221
2011181	Verrohrung Gaskombiventil zu Brenner	16	.. 000421	201, 221
2011182	Verrohrung HKP zu HWWT	16	.. 000414	203, 223
2011183	Verrohrung HWR, HKP, WWT, ADG	30	.. 000407	203, 223
2011184	Verrohrung Rücklauf, Pumpe, WWWT, ADG	30	.. 000391	21, 207, 227
2011185	Verrohrung Heizkreispumpe zu Heizwasserwärmetauscher	18	.. 000384	205, 207, 225, 227
2011195	3-Wege-Umschaltventil für Anschluss an Speicherwassererwärmer 1 1/4" IG	66	.. 074538	33
2011197	3-Wege-Ventil - Ventilkörper 1"	38	.. 074545	143, 145
2011200	Verrohrung Warmwasser/Kaltwasser kpl. (elektr.3-Wege-Ventil) incl. Pos. 160, 220 und 230	31	.. 000339	21, 207, 227
2011201	Verrohrung Gaskombiventil zu Brenner oben	16	.. 000322	15
2011202	Verrohrung Heizkreispumpe zu Heizwasserwärmetauscher für Brennwerttherme	16	.. 000315	19, 21
2011203	Verrohrung HWWT zu 3WV	23	.. 000308	19, 21
2011205	Verrohrung 3WV zu WWT	16	.. 000292	21, 207, 227
2011207	Verrohrung HWR/HKP/WWT	30	.. 000285	19, 205, 225
2011208	Verrohrung HK-Pumpe zu HWWT	16	.. 000278	19, 21
2011225	Entlüftungsventil	4	.. 000254	43, 57, 81
2011230	Verrohrung Gaseintritt/Gaskombiventil	16	.. 000247	31
2011231	Verrohrung Gaskombiventil/Mischkammer	16	.. 000230	31
2011235	Verrohrung HWT zu Heizungsvorlauf	28	.. 000223	33
2011237	Verrohrung Entlüftung	13	.. 000216	33
2011342	Aufschraubplatte TW-Brennkammer-Deckel (für Thermen bis Herstellnummer 67731)	15	.. 008946	35
2011902	Rückschlagventil 1/4" für Heizkreismanometer	8	.. 008939	19, 21, 33, 172, 178, 184, 190
2011908	Überwurfmutter 1"	4	.. 008922	43, 57, 81, 99, 101, 111, 131
2011979	Überwurfmutter G3/4" SW30	7	.. 134256	71, 121
2011981	Verrohrung Heizkreisp. /HWWT (verbaut ab Herstellnummer 67732)	21	.. 008915	33
2011982	Verrohrung Heiz. -Rückl. /HKP (verbaut ab Herstellnummer 67732)	28	.. 008908	33
2011983	Verrohrung Heizungsvorlauf zu Überströmventil (verbaut ab Herstellnummer 67732)	24	.. 008892	33
2013010	Verrohrung Heizungsvorl. 3-Wege-Ventil	14	.. 008571	43, 57, 81
2013011	Verrohr. 3-Wege-Umschaltventil zu HWWT	15	.. 008564	43, 57, 81
2013013	Verrohrung Gasanschluss zu GKV	14	.. 008557	41, 55, 79
2013014	Verrohrung GKV zu Ventilator	14	.. 008540	41, 55, 79
2013015	Verrohrung Heizkreispumpe zu HWWT	14	.. 008533	43, 57, 81
2013021	Doppelverschraubung	7	.. 008526	43, 57, 81
2013022	Verrohrung WW-/KW-Anschluss (incl. Pos. 250, 260 und 270)	30	.. 008519	43
2013024	Verrohrung Brauchwasser Turbine zu WWWT	10	.. 008502	43
2013027	Drehdurchführung komplett	34	.. 008496	43, 57, 81
2013028	Schiebestück Drehdurchführung	13	.. 008489	43, 57, 81
2013031	Vorlaufanschluss Drehdurchführung	9	.. 008472	43, 57, 81
2013041	Verrohrung Heizungsvorlauf	21	.. 008465	57
2013042	Anschlussrohr Heizungsrücklauf incl. Pos. 380	21	.. 008458	57
2013047	Anschlussrohr Kaltwasserzulauf	21	.. 008441	57
2013048	Verrohrung Speicherladepumpe zu WWWT	14	.. 008434	57
2013049	Verteilerblock Heizungsrücklauf	16	.. 008427	43, 57, 81
2013063	Verrohrung Warmwasserwärmetauscher zu Verteilerblock-Heizungsrücklauf	11	.. 008410	43, 57, 81
2014552	Ladepumpe Speicher (ersetzt Art.- Nr. 86 03 111)	43	.. 074569	57, 81
2015110	Heizkreispumpe Grundfoss UPS 15-50/60 (ersetzt Art.- Nr. 86 01 874)	45	.. 074576	19, 21

Art.-Nr.	Bezeichnung	PG	EAN 4045 013..	Seite
2015111	Heizkreispumpe (Set) UPER 20-70 (ersetzt Art.- Nr. 86 02 521)	60	.. 074583	33
2020000	Ausdehnungsgefäß (12 Liter)	37	.. 008311	19, 21, 43, 57, 81, 171, 177, 183, 189, 203, 205, 207, 223, 225, 227
2022030	T-Schlauchverbindungsstutzen	4	.. 008212	15, 31, 141
2024526	Abdeckung für Entleerungshahn	9	.. 008052	285
2024527	Abdeckung für Entleerungshahn	9	.. 008045	286, 287
2039060	Heizkreismanometer (ersetzt Art.- Nr. 86 01 875)	19	.. 074590	175, 181, 187, 193
2039061	Heizkreismanometer 0-4 bar (ersetzt Art.- Nr. 86 01 876)	19	.. 074606	23, 25, 35, 209, 211, 213, 229, 231, 233
2039066	Thermomanometer (ersetzt Art.- Nr. 86 03 035)	19	.. 074613	43, 57, 81, 143, 145
2070211	Entlüftungsventil	5	.. 007932	283
2070231	Verteilerblock komplett	16	.. 007833	81, 131
2070235	Verrohrung Ladepumpe Kaltwasserzulauf	14	.. 007802	81
2070275	T-Stück 3/4AG - 3/4M - 1/2"IG	9	.. 007772	81, 111, 131
2070276	Winkelstück 3/4AG 1/2M	9	.. 203501	82
2070315	Sicherheitsventil 3 bar (ersetzt Art.-Nr. 20 70 425)	16	.. 007741	71, 143, 145
2070321	Sicherheitsventil 6 bar	17	.. 074828	73, 123
2070327	Sicherheitsgruppe komplett mit Sicherheitsventil und Manometer für PAG 5/10	34	.. 074873	73, 123
2070341	Verrohrung WW-/KW-Anschluss 24KW (incl. Pos. 250, 260 und 270)	32	.. 007697	43
2070350	Verrohrung Vorlauf HWWT/3W-Ventil	18	.. 007680	143
2070351	Verrohrung Vorlauf 3W-Ventil/Vorlauf	18	.. 007673	143, 145
2070352	Verrohrung Rücklauf Pumpe/HWWT	18	.. 007666	143, 145
2070353	Verteilerblock	29	.. 007659	143, 145
2070354	Verrohrung Gaseintritt	16	.. 007642	141
2070355	Verrohrung GKV / Mischkammer D 18	17	.. 007635	141
2070395	Rückflussverhinderer komplett	9	.. 007598	57
2070401	Pumpengruppe Heizkreis CGB 75/100	100	.. 007567	154, 158
2070445	Adapterplatte Hydraulikgruppe HZ	24	.. 065307	251, 253, 269, 271
2070491	Gasanschluss . Gasdicht mit Hanf an Pos. 010 und Pos. 040 montiert	13	.. 007314	55
2070513	Verrohrung Vorlauf CGB-75/100	47	.. 007253	153, 157
2070514	Verrohrung Rücklauf CGB-75/100	33	.. 007246	153, 157, 161
2070516	Verrohrung Vorlauf HWWT/3W-Ventil	22	.. 075016	145
2070518	Verrohrung 3W-Ventil für WW-Wärmetauscher	16	.. 075023	145
2070519	Verrohrung WW- Wärmetauscher zu Rücklauf	11	.. 075030	145
2070523	Verrohrung WW-/KW-Anschluss (12L)	32	.. 075047	145
2070529	Verrohrung WW- Wärmetauscher zu Durchflusssensor	13	.. 075054	145
2070543	Verrohrung Vorlauf D 18 3W-Ventil zu HWWT	22	.. 123908	241
2070544	Verrohrung Rücklauf D 18 Pumpe zu HWWT	23	.. 075061	241, 251, 253, 255, 257, 269, 271, 273, 275
2070545	Verrohrung D 18 Gaskombiventil zu Brenner	16	.. 123960	239
2070546	Hydraulikgruppe komplett	58	.. 075078	241
2070547	Hydraulikgruppe komplett mit Befülleinrichtung	60	.. 075085	241
2070554	Thermomanometer (ersetzt Art.- Nr. 86 12 035)	18	.. 075092	153, 169
2070561	Verrohrung Hydraulikgruppe - Ausdehnungsgefäß	10	.. 075108	241, 251, 253, 255, 257, 269, 271, 273, 275
2070563	Ausdehnungsgefäß 8 Liter rund	34	.. 123557	241
2070565	Anschlussflansch GKV 1"	13	.. 007215	165
2070568	Siphon Mutter G 1 1/4"	9	.. 183926	29, 37, 51, 75, 137, 154, 158, 162
2070569	Siphon Dichtung	9	.. 183919	29, 37, 51, 75, 137, 154, 158, 162
2070603	Thermomanometer für Hydraulikgruppe	19	.. 075160	241, 251, 253, 255, 257, 269, 271, 273, 275
2070695	Vorlaufblock für Befülleinrichtung ersetzt Art.- Nr. 86 12 212 incl. pos. 300 with O-ring	45	.. 123410	241
2070696	Vorlaufblock Hydraulikgruppe (ersetzt Art.-Nr. 86 12 213) incl. pos. 300 with O-ring	43	.. 075344	241, 255, 257, 273, 275
2070697	Heizkreispumpenkopf 5m (ersetzt Art.- Nr. 86 12 214)	51	.. 075351	241, 251, 253, 255, 257, 269, 271, 273, 275
2070698	Sicherheitsventil incl. O-Ring ersetzt Art.- Nr. 86 12 381	24	.. 075368	241, 251, 253, 255, 257, 269, 271, 273, 275
2070699	Entleerhahn komplett ersetzt Art.- Nr. 86 12 382 incl. O-ring	20	.. 075375	241, 251, 253, 255, 257, 269, 271, 273, 275
2070702	Rücklaufblock Hydraulikgruppe (ersetzt Art.-Nr. 86 12 391) incl. pos. 140 and 200	45	.. 075382	241, 251, 253, 255, 257, 269, 271, 273, 275

Art.-Nr.	Bezeichnung	PG	EAN 4045 013..	Seite
2070703	Schraubanschluss KW-Zulauf	23	.. 075399	241, 255, 273
2070704	Schraubanschluss HW für Hydraulikgruppe	24	.. 075405	241, 251, 255, 269, 273
2070705	Schraubanschluss WW-Auslauf	23	.. 075412	241, 251, 255, 269, 273
2070706	Bypassventil 250mbar für Hydraulikgruppe ersetzt Art.- Nr. 86 12 400	19	.. 075429	241, 251, 253, 255, 257, 269, 271, 273, 275
2070712	Verrohrung Wärmetauscher - Brenner	13	.. 065437	251, 253, 255, 257, 269, 271, 273, 275
2070713	Ausdehnungsgefäß rund 10 Liter	37	.. 068209	99, 101, 111, 131, 251, 253, 255, 257, 269, 271, 273, 275
2070716	Verrohrung Gaskombiventil zu Brenner	16	.. 075436	249, 267
2070722	Verrohrung Vorl.D18 3-W-Ventil-Brenner	13	.. 075443	251, 253, 255, 257, 269, 271, 273, 275
2070736	Hydraulikgruppe komplett	54	.. 075498	251, 269
2070919	Verrohrung WWWT - Speicher (ohne O-Ringe)	17	.. 066656	81
2070927	Verschlusskappen-Set G 3/4 bei ausschließlichem Heizbetrieb	100	.. 063600	253, 271
2070937	Sieb Heizwasser	15	.. 065314	251, 253, 255, 257, 269, 271, 273, 275
2070950	Vorlaufblock Hydraulikgruppe HZ incl. pos. 300 with O-ring	43	.. 065321	251, 253, 269, 271
2070951	Verrohrung Speicherladepumpe zu WT CGW mit Rückflussverhinderer-Patrone	14	.. 066670	81
2070954	Verrohrung Heizungsrücklauf	13	.. 090453	71, 121
2070955	Verrohrung Heizungsvorlauf	16	.. 090460	71, 121
2070956	Verrohrung Rücklauf Solar	17	.. 090477	71, 121
2070957	Verrohrung Vorlauf Solar	18	.. 090484	71, 121
2070958	Verrohrung Weiterführung Vorlauf/Rücklauf Solar	9	.. 089433	71, 121
2070960	Verrohrung Vorlauf Nachheizung Speicher	11	.. 090491	71
2070961	Verrohrung Gasanschluss	28	.. 090514	71, 121
2070962	Mutter G 3/4" für Anschluss CSZ 300	6	.. 089457	71, 121
2070964	Fit.Übergang G1/2 AG-Rp1/2 Gaszul. Rg/Ms	5	.. 089471	71
2070967	Verrohrung Sicherheitsventil	14	.. 090521	73, 123
2070969	Rastclip Männchen	3	.. 086784	67
2070975	Verrohrung Rücklauf Nachheizung Speicher	13	.. 090538	71
2070982	Rastclip Weibchen	3	.. 086791	67
2071183	Verrohrung Warmwasser	13	.. 073241	257, 275
2071184	Verrohrung Kaltwasser	13	.. 073258	257, 275
2071186	Adapterverrohrung HW VL	16	.. 073005	253, 257, 271, 275
2071187	Adapterverrohrung HW RL	16	.. 073012	253, 257, 271, 275
2071189	Schraubanschluss KW-Auslauf	9	.. 073265	253, 257, 271, 275
2071190	Schraubanschluss KW-Zulauf	9	.. 073272	257, 275
2071191	Pumpe Zirkulation Hocheffzient (ersetzt Art.- Nr. 77 01 169)	100	.. 089464	44, 71, 121
2071194	Anschlussset Gas Übergang	19	.. 073289	249, 267
2071200	Edelstahlwellschlauch DN16x380 unisoliert	16	.. 090576	73, 123
2071202	Hydraulikgruppe Kunststoff komplett	54	.. 082250	253, 271
2071205	Hydraulikgruppe Kunststoff komplett inklusive WW	57	.. 082267	255, 257, 273, 275
2071212	Edelstahlwellschlauch 16x600 unisoliert	18	.. 090583	73, 123
2071213	Fitting Bogen 90 Grad 3/4" IG/AG Typ 3092 Rotguss	9	.. 090590	73, 123
2071362	Verrohrung Speicherladepumpe - WT mit RV	17	.. 101210	81
2071404	Heizkreispumpe PWM FH8 DN32 (ersetzt Art.-Nr. 20 70 430) . für Pumpengruppe 20 70 401	70	.. 160446	154, 158, 162
2071406	Verrohrung Gaseintritt-GKV L 612,3	28	.. 140608	165
2071455	Verrohrung Gaseintritt-GKV L 642,3	28	.. 147522	165
2071460	Verrohrung Vorlauf CGB-75/100 L777	47	.. 147539	157, 161
2071533	Isolierschale PG CGB-75/100	27	.. 168039	154, 158
2071567	Anschlussblock RL-HW CGB-2	16	.. 204805	111
2071568	Anschlussblock Rücklauf-Heizungswasser	15	.. 193741	99, 101, 131
2071569	Anschlussblock Vorlauf	18	.. 193833	101, 111, 131
2071573	Verrohrung HZV - 3-Wegeventil	14	.. 193796	99, 101, 111, 131
2071574	Verrohrung Gas D15 L302	17	.. 193550	97, 109, 129
2071575	Verrohrung Speicherladung Zulauf	13	.. 193765	99
2071576	Verrohrung Speicherladung Auslauf	15	.. 193772	99
2071578	Verrohrung D18 Plattenwärmetauscher zu 3-Wege-Ventil	12	.. 193901	101, 111, 131
2071598	Stopfen Verschluss Brennkamm. Unterteil	7	.. 201545	161
2071611	Verrohrung D18 3-Wegeventil zu Drehdurchführung	20	.. 193673	99, 101, 111, 131
2071612	Verrohrung D18 Heizkreispumpe zu Drehdurchführung	20	.. 193680	99, 101, 111, 131
2071634	Drehdurchführung Brennkammer komplett	34	.. 192010	99, 101, 111, 131
2071655	Sicherheitsventil 3bar	10	.. 204577	111, 121
2071664	Anschlussblock Rücklauf	24	.. 193840	101
2071666	Umwälzpumpe hocheffizient für Solarpumpengruppe 10(E) (ersetzt Art.-Nr. 20 71 201)	55	.. 181267	71, 121

Art.-Nr.	Bezeichnung	PG	EAN 4045 013..	Seite
2071693	Schlauch komplett Druckausdehnungsgefäß	12	.. 193710	99, 101, 111, 131
2071757	Verrohrung Speicher Auslauf	15	.. 198593	131
2071758	Verrohrung Speicher Zulauf	12	.. 198586	131
2071764	Anschlussblock RL CGS-2L / CGW-2L	24	.. 204881	111, 131
2071798	Verrohrung Rücklauf Nachheizen Speicher	18	.. 204584	121
2071799	Verrohrung Vorlauf Nachheizen Speicher	17	.. 195561	121
2071800	Winkel 90GR. 1/2"	7	.. 204690	111
2071819	Kondensatschlauch 1000mm für Sicherheitsventil	9	.. 195066	111, 121
2071839	Bajonettverschluss für Hydraulik	7	.. 198746	241, 251, 253, 255, 257, 269, 271, 273, 275
2100000	Abgasventilator (ersetzt Art.- Nr. 86 02 545)	43	.. 075603	177
2100005	Abgasventilator mit Hallsensor (ersetzt Art.- Nr. 86 01 878)	45	.. 075610	189
2100007	Abgasventilator (ersetzt Art.- Nr. 86 01 879)	45	.. 075627	221
2100010	Ventilator bis Herstellmonat 10/99 (ersetzt Art.- Nr. 86 01 880) bis Herstellmonat 10/99	53	.. 075634	15
2100012	Ventilator mit Drei-Loch-Flansch ab 11/99 (ersetzt Art.- Nr. 86 02 542)	53	.. 075641	15
2100013	Venitlator (Set Für TGB-40) (ersetzt Art.- Nr. 86 02 543)	63	.. 075658	31
2100014	Venitlator (Set für TGB-60) (ersetzt Art.- Nr. 86 02 544)	63	.. 075665	31
213676 7	Lüfterrad E30 für Abgasventilator	14	.. 012974	177, 189, 221
2136956	Gebläse RG148 Boost (ersetzt Art.- Nr. 86 12 010)	64	.. 075696	165
2137059	Abgasventilator	43	.. 123458	239
2137467	Abgasventilator 18/24kW	43	.. 061651	267
2138093	Venturidüse für Abgasventilator CGG-1	10	.. 195189	239
2138094	Venturidüse für Abgasventilator CGG-2	10	.. 201552	267
2236557	Stellmotor für 3-Wege-Ventil 1"	30	.. 068087	33, 143, 145
2400445	Kappenventil für Ausdehnungsgefäß DN20	100	.. 010376	73, 123
2410025	Verschlusskappe (ersetzt Art.-Nr. 24 82 847)	3	.. 010062	43, 65, 82, 115, 131
2410045	Edelstahlwellrohr mit Isolierung 1000mm für SW- 70	27	.. 009974	280, 281
2410046	Edelstahlwellrohr mit Isolierung 800 mm für SW- 70	25	.. 009967	280, 281
2410047	Edelstahl-Wellschlauch	26	.. 009950	55, 111
2415150	Dichtung Handlochdeckel	11	.. 017528	91, 135
2425001	Abdeckkappe für Entlüfteröffnung	5	.. 017382	177, 178, 189
2425046	Prüfnippel R 1/8 mit Mutter, Abgas	5	.. 017344	7, 27, 177, 215, 217
2425049	Prüfnippel mit Schlauchanschluss	9	.. 017337	7, 27
2425056	Flachdichtung D 6x9x1	3	.. 017283	171, 178, 183, 190, 219, 247, 265
2427505	Gasbrennerdüse Erdgas E D 1,25	4	.. 016712	172, 178
2427510	Gasbrennerdüse Erdgas LL D 1,45	4	.. 016705	172, 178
2427515	Gasbrennerdüse Erdgas LL 1,10 (bei 24 KW Menge 24 Stück)	4	.. 016699	199, 247
2427516	Gasbrennerdüse 0,87 Erdgas E	4	.. 016682	199, 219, 265
2427517	Gasbrennerdüse Erdgas E 0,90	4	.. 016675	183, 199, 247
2427518	Gasbrennerdüse 1,00 Erdgas LL (bei 24 KW Menge 24 Stück)	4	.. 016668	219, 265
2427519	Gasbrennerdüse 0,60 Flüssiggas (bei 24 KW Menge 24 Stück)	4	.. 016651	199, 219
2444074	Durchflusssensor mit Stecker (ersetzt Art.- Nr. 86 03 032)	30	.. 075986	43, 145
2444156	Durchflussmengenregler 7,0 Ltr/min	5	.. 016163	43
2444212	Ausdehnungsgefäß Solar 25 Liter	100	.. 016033	73, 123
2445000	Fremdstromanode bis 1000 Liter	100	.. 015630	69, 119
2445050	Magnesiumschutzanode 650 mm lang bei SW-120 Serien Nr..C.. u.Serien Nr..I..	35	.. 015593	285, 286, 287
2445065	Magnesiumschutzanode 750mm	35	.. 015579	69, 119
2445101	Schutzanode Magnesium-Kette 1050mm lang	47	.. 015531	69, 119
2445102	Magnesiumschutzanode 350 mm lang Serien Nr. .....A..und W.....	35	.. 015524	280, 281, 283, 285, 286, 287
2445121	Comfortline CSW-120 stehenderSpeicher-Wassererwärmer aus Stahl mit Doppelschichtemaillierung	100	.. 015517	286, 287
2445125	Wandhängender Speicherwassererwärmer SW-70 aus Stahl mit Doppelschichtemaillierung	85	.. 015500	280, 281, 283
2445126	Schichtenspeicher incl. Pos. 010, 040, 070, 110 und 130	84	.. 015494	65
2445128	Schutzanode D=26x310	25	.. 015487	65, 115
2445129	Bodenblech für Schichtenspeicher	35	.. 015470	65
2445310	Handlochdeckel für Speicher Serien Nr. .....I.....	26	.. 015449	280, 281, 283, 285
2445312	Tauchhülse Serien Nr. ..I.. und ..H.. 1/2" (nur mit Handlochdeckel 24 45 310)	22	.. 015432	285
2445313	Tauchhülse 1/2" Serien Nr. .....A.....	22	.. 015425	285
2445314	Handlochdeckel für Speicher Serien Nr. ....AE.... nur bei Serienkennzeichnung -AE-	30	.. 015418	285
2445315	Handlochdeckel für Speicher SW-120 Serien Nr. ..C.. und ..I..	32	.. 015401	285, 286, 287
2450300	Abgasklappe motorgesteuert D=130mm	56	.. 015371	306
2450330	Abgasklappe motorgesteuert D=110mm	56	.. 015357	306
2482385	Durchflussmengenregler 9,0 Ltr/min	4	.. 014718	43
2482395	Handlochdeckel für Speicher CSW-70 nur bei Serienkennzeichnung -H-	24	.. 014701	283
2482468	Durchflussmengenregler 12,0 Rot	5	.. 076167	145
2482503	Gasbrennerdüse Erdgas LL D 1,10	4	.. 014404	184, 199
2482504	Gasbrennerdüse Erdgas E D 0,87	4	.. 014398	183, 190, 199, 219
2482505	Gasbrennerdüse Erdgas LL D 1,00	4	.. 014381	190, 219
2482506	Gasbrennerdüse Flüssiggas 0,60 . (vernickelt)	4	.. 014374	199, 219, 247
2482507	Gasbrennerdüse vernickelt D 77	4	.. 014367	172, 178
2482642	Handlochdeckel für Speicher SW-120 Serien Nr. ..W.. und ..A..	26	.. 022669	286, 287
2483129	Ausziehwerkzeug für Verdränger D 280	13	.. 076938	154, 158, 162
2483295	Durchflussmengenregler 9L (orange) (inkl. Kaltwasserset)	7	.. 065598	241, 255, 257, 273, 275
2483296	Durchflussmengenregler 12L rot mit Sieb	7	.. 123304	241
2483396	Düse ø 0,8 mm with 28 kW quantity of 14 pieces	4	.. 123311	237
2483397	Düse F Erdgas ø 1,35 mm with 28 kW quantity of 14 pieces	4	.. 123328	237
2483555	Durchflussmengenregler 7L (grün) (inkl. Kaltwasserset) nur für 18 kW	7	.. 065420	255, 257, 273, 275
2483556	Fremdstromanode für Schichtenspeicher CS	100	.. 020511	65, 115
2483560	Handlochdeckel (SBT)	25	.. 077508	69, 119
2483561	Dichtung Handlochdeckel (SBT) (ersetzt Art.-Nr. 39 10 029)	20	.. 077515	69, 119
2483609	Reinigungsbürste Kunststoff PA für Brennwerttherme	100	.. 057944	12, 16, 29, 39, 53, 77, 95, 107, 127, 139
2483630	Gasbrennerdüse 0,57 Flüssiggas P	4	.. 062238	265
2483650	Speicher CSZ 300 l komplett (inklusive Pos.010 bis 100)	95	.. 084407	69
2483753	Sky-Mantel	43	.. 094086	69
2483754	Speicherdeckel	36	.. 094093	69
2483755	Isolierkappe KFE-Hahn	4	.. 094109	69, 119
2483756	Isolierkappe Handlochdeckel	7	.. 094116	69, 119
2484440	Kaltwasserzulaufrohr Speicher	17	.. 187924	65
2484444	Kaltwasserzulaufrohr Speicher CSW120	20	.. 187962	286, 287
2484529	Solar-Pumpen-Gruppe 10 Zweistrang Wilo Yonos Hocheffizienzpumpe	100	.. 181243	71, 121
2484644	Speicher CSZ-2R (inklusive Pos.010 bis 100)	95	.. 194441	119
2484645	Sky-Mantel CSZ-2R Silber	40	.. 204591	119
2484646	Speicher CGS-2L	84	.. 194434	115
2484679	Rohr Kaltwasser-Ladepumpe	20	.. 204966	111
2484680	Rohr Ladepumpe-Plattenwärmetauscher	20	.. 204898	111
2484681	Rohr Plattenwärmetauscher-Warmwasser	20	.. 204904	111
2484728	Speicherabdeckung	29	.. 204706	119
2484729	Stützfuß CSZ/CSZ-2 vormontiert	27	.. 204614	69, 119
2600001	Befestigungsbügel D 108 für Luft-/Abgasführung "Klöber"	100	.. 018952	303, 305
2600003	Rosette Innenwand GG-..	11	.. 018938	303
2600010	Ausgleichshülse für Abgasrohr senkrecht GG-..	7	.. 018914	303
2600011	Luft-/Abgasrohr (962 mm) für GG-..	31	.. 018907	303
2600012	Luft-/Abgasrohr (2007 mm) für GG-..	38	.. 018891	303
2600013	Luft-/Abgasrohr (3007 mm) für GG-..	44	.. 018884	303
2600020	Luft-/Abgasrohr Länge 477 mm mit Revisionsöffnung für GG-..	29	.. 018877	303
2600021	Luft-/Abgasrohr Länge 962 mm mit Revisionsöffnung für GG-..	35	.. 018860	303
2600022	Luft-/Abgasrohr Länge 2007 mm mit Revisionsöffnung für GG-..	42	.. 018853	303
2600023	Luft-/Abgasrohr Länge 3007 mm mit Revisionsöffnung für GG-..	47	.. 018846	303
2600025	Zentrierdreieck GG-..(2 Stück)	7	.. 106086	303
2600028	Luft-/Abgasführung, Dachdurchführung senkrecht, Edelstahl isoliert (schwarz)	54	.. 018839	303
2600029	Luft-/Abgasführung, Dachdurchführung senkrecht Edelstahl isoliert (rotbraun)	54	.. 018822	303
2600035	Luft-/Abgasrohr waagrecht Länge 1041 mm mit Windschutz für GG-..	40	.. 018815	303
2600036	Adapter für Klöber Dachpfannen schwarz	100	.. 018808	303, 305
2600037	Adapter für Klöber Dachpfannen rotbraun	100	.. 018792	303, 305
2600040	Bogen 45 Grad für Luft-/Abgasrohr GG-.. (2 Stück)	36	.. 018785	303
2600045	Bogen 90° fürAnschluss an Gastherme GG-	23	.. 018778	303
2600050	Bogen 90 Grad für Luft-/Abgasrohr GG-..	23	.. 018761	303
2600051	T-Stück 90°DN96/63 für Luft-/Abgasrohr GG	38	.. 018754	303
2600055	Anschluss für Luft-/Abgasschornstein (LAS) Länge 962 mm, D 96/63	38	.. 018747	303
2600060	Anschlussadapter Abgasventilator	9	.. 018730	178, 190, 221, 304
2600061	Anschlussadapter für GG für LAS 125/80	25	.. 018723	303

Art.-Nr.	Bezeichnung	PG	EAN 4045 013..	Seite
2600062	Anschlussadapter GG-18/24 für Abgasmessung	6	.. 122864	304
2600065	Abstandschelle D 96 Farbe weiß (1 Satz = 3 Stück)	24	.. 018716	303
2600070	Schelle für Luftrohr Breite: 44 mm GG-..	9	.. 018709	303
2600071	Schelle für Luftrohr Breite: 55 mm GG-..	9	.. 018693	303
2600072	Schelle für Luftrohr Breite: 100 mm GG-..	9	.. 018686	303
2600080	Schelle für Abgasrohr Breite: 30 mm GG-..	6	.. 018679	303
2600081	Schelle für Abgasrohr Breite: 70 mm GG-..	8	.. 018662	303
2600090	Anschlussstutzen an LAF	9	.. 018655	215, 217
2600092	Brennkammertopf mit Isolierung für GB (Isolierung 50 mm hoch)	31	.. 018648	11
2600100	Messblende D=80mm 24kW	7	.. 018631	177, 189, 221, 304
2600101	Messblende D=84mm 18kW	7	.. 018624	177, 189, 221, 304
2600110	Abgasdrosselblenden (Satz)	6	.. 018617	178, 190
2600125	Luft-/Abgasrohr D 96/63, weiß Länge 427 mm	26	.. 122871	288
2600126	Luft-/Abgasrohr D 96/63, weiß Länge 912 mm	31	.. 122888	288
2600127	Luft-/Abgasrohr D 96/63, weiß Länge 1957 mm	39	.. 122895	288
2600128	Luft-/Abgasrohr D 96/63, weiß Länge 2957 mm	46	.. 122901	288
2600129	Luft-/Abgasrohr D 96/63, weiß Länge 1450 mm	35	.. 122918	288
2600130	Stützbogen 90 Grad, 63-80 mm für Abgasrohr	27	.. 122925	288
2600131	Bogen 45 Grad für Luft-/ Abgasrohr D 96/63, weiß (1 Satz = 2 Stück)	36	.. 122932	288
2600132	Bogen 90 Grad für Luft-/ Abgasrohr D 96/63, und Anschluss Brennwerttherme, weiß	24	.. 122949	288
2600133	Ausgleichsmuffe für Luft-/ Abgasrohr D 96/63 - Revisionsstück, weiß Länge 75 mm	25	.. 122956	288
2600134	Ausgleichsmuffe für Luft-/ Abgasrohr D 96/63 - Revisionsstück mit Stutzen, weiß, Länge 95 mm	29	.. 122963	288
2600135	Luft-/Abgasrohr D 96/63 mit Revisionsöffnung, weiß, Länge 270 mm	39	.. 122970	288
2600140	Luft-/Abgasführung waagrecht D 96/63, weiß Länge 1040 mm	39	.. 122987	288
2600142	Luft-/Abgasführung senkrecht durch Schrägdach oder Flachdach Farbe schwarz	51	.. 122994	288
2600143	Luft-/Abgasführung senkrecht durch Schrägdach oder Flachdach Farbe rotbraun	51	.. 123007	288
2600144	T-Stück 90° mit Revisionsöffnung für Luft-/Abgasrohr, D 96/63, weiß	37	.. 123014	288
2600160	Verteiler 80/80 exzentrisch für GB	28	.. 123021	288
2600200	Prüfnippel für Bimsch-Messöffnung mit Hutmutter	4	.. 027671	177, 189, 219
2600201	Bimsch-Prüfnippel	17	.. 027664	7
2600310	Auflageschiene für Abgasleitung im Schacht	14	.. 027657	288
2600401	Luft-/Abgasrohr waagrecht durch Schrägdach oder Außenwand d 96/63 als Bausatz weiß	44	.. 123441	303
2600402	Bogen 45° für Luft-/Abgasrohr D 96/63 (2 Stück), weiß	36	.. 123533	303
2600403	Bogen 90° für Anschluss an Gastherme, weiß	23	.. 123045	303
2600404	Bogen 90° für Luft-/Abgasrohr, weiß lackiert	25	.. 123601	303
2600405	Luft-/Abgasrohr d 96/63, Länge 962 mm, weiß	32	.. 123571	303
2600406	Luft-/Abgasrohr d 96/63, Länge 2007 mm, weiß	41	.. 123465	303
2600415	Schelle für Luftrohr D 96, Breite 44 MM Farbe weiß	9	.. 124028	303
2600418	Schelle für Luftrohr D 96, Breite 100 mm Farbe weiß	11	.. 123991	303
2600420	Schelle für Luftrohr D 96, Breite 55 mm Farbe weiß	9	.. 124035	303
2600526	Bausatz verstellbare Wandkonsole aus Edelstahl	29	.. 077614	293
2600527	Bogen 45° F D125/80 Weiß,Satz = 2Stück	37	.. 077621	293
2600528	Luft-/Abgasrohr F D125/80 Weiß l.1000mm	32	.. 077638	293
2600529	Revisionsstück F D125/80 Weiß	32	.. 077645	293
2600544	Stützbogen 87° für Abgasrohr DN 80 aus PP bis 120°, inkl. Auflageschiene, DIBT-zugelassen	31	.. 027282	296
2600546	Übergang von Luft-/Abgas- System 96/63 auf 125/80	24	.. 123885	291
2600549	Abgasrohr D 100 aus PP Länge 500 mm	20	.. 027244	301
2600550	Abgasrohr D 100 aus PP Länge 1000 mm	25	.. 027237	301
2600551	Abgasrohr D 100 aus PP Länge 2000 mm	33	.. 027220	301
2600552	Bogen für Abgasrohr D 100 aus PP 45°	19	.. 027213	301
2600553	Bogen für Abgasrohr D 100 aus PP 90°	19	.. 027206	301
2600554	Schachtabdeckung für Abgasleitung flexibel DN 80	42	.. 027190	301
2600555	Revisionsrohr D 100 aus PP für Abgasleitung im Schacht Länge 280 mm	34	.. 027183	301
2600556	Adapter (Reduzierung) DN 80 auf DN 100 aus Polypropylen bis 120 °C als Übergang auf Stützbogen 90° / DN 80, DIBT-zugelassen.	18	.. 027176	296
2600558	Abgasleitung flexibel im Schacht als Bausatz DN 80, steckbar	83	.. 077652	298
2600559	Set Anschlussnippel für Abgasleitung flexibel	36	.. 077669	298
2600560	Abgasleitung flexibel DN 80 Verlängerung Länge 5 m und 4 Stück Abstandhalter	62	.. 077676	298
2600561	Revisions-T-Stück für Abgas- Leitung flexibel	42	.. 077683	298
2600562	Verbindungsstück (Kupplung für zwei flexible Rohre)	37	.. 077690	298
2600571	Abgasrohr intern TGB-40/60	21	.. 027145	31, 296
2600572	Luftrohr Länge 65 mm	10	.. 027138	303
2600573	Luft-Abgasrohr 477mm lang GG	25	.. 123618	303
2600574	Abstandhalter für Abgasrohr D 100, Satz = 4 Stück	25	.. 027121	301
2600600	Abgasrohr mit Messstutz. DN80 f. TOK-22	22	.. 027107	296
2601000	Wandfutter aus Aluminium D 110 mm	100	.. 027091	306
2601001	Wandfutter aus Aluminium D 130 mm	100	.. 027084	306
2601020	Abgasrohrbogen 90 Grad aus Aluminium, Wandstärke 1 mm / Durchmesser 110 mm	100	.. 027015	306
2601021	Abgasrohrbogen 90 Grad aus Aluminium, Wandstärke 1 mm / Durchmesser 130 mm	100	.. 027008	306
2601040	Abgasrohr aus Aluminium 500 mm / 110 mm / 1 mm	100	.. 026902	306
2601041	Abgasrohr aus Aluminium 500 mm / 130 mm / 1 mm	100	.. 026896	306
2601060	Abgasrohr aus Aluminium 1000 mm / 110 mm / 1 mm	100	.. 026834	306
2601061	Abgasrohr aus Aluminium 1000 mm / 130 mm / 1 mm	100	.. 026827	306
2651039	Abgasrohr mit Messstutzen DN100	30	.. 026223	301
2651048	Anschlussset Abgasleitung D100 aus PPS für Schachteinbau	65	.. 026186	301
2651051	Stützbogen 90gr DN100	32	.. 026162	301
2651055	Dichtungsset für flexibles Abgasrohr DN80	22	.. 026148	16, 31, 55
2651057	Brennkammertopf oben D 226	25	.. 026131	29, 139
2651058	Brennkammertopf unten D 226	15	.. 026124	29, 139
2651059	Mündungsst. für senkr. Luftabgasführung DN 96/63, Farbton: rot	22	.. 123052	288
2651060	Mündungsst. f. senkr. Luftabgasführung DN 96/63, Farbton: schwarz	21	.. 123922	288
2651084	Luft-/Abgasführung senkrecht DN96/63 BW verl schwarz	56	.. 123069	288
2651085	Luft-/Abgasführung senkrecht DN96/63 BW verl rotbraun	56	.. 123076	288
2651086	Adapter DN100 auf DN160 Abgasleitung PP	29	.. 123083	301
2651092	Abgasrohr DN 100	17	.. 026056	153, 157, 161
2651093	Adapter Geräteanschluss LAF D 100/150	36	.. 026049	149, 294
2651101	Dachdurchführung senkrecht DN100/150 schwarz	59	.. 026018	294
2651102	Dachdurchführung senkrecht D 150/100 durch Schrägdach oder Flachdach, rotbraun	59	.. 026001	294
2651104	Luft-/Abgasr. DN100/150 konz. 500 lang	28	.. 025998	294
2651105	Luft-/Abgasr. DN100/150 konz. 1000 lang	34	.. 025981	294
2651106	Luft-/Abgasr. DN100/150 konz. 2000 lang	43	.. 025974	294
2651108	T-Stück 90Gr. DN 100/150; Mat. PP	43	.. 025967	294
2651109	Bogen 90 Grad DN100/150 konz. Mat. PP	29	.. 025950	294
2651110	Set 2 x 45 Grad Bogen DN100/150 Mat. PP	38	.. 025943	294
2651112	Luft-/ Abgasr. DN100/150 B33	29	.. 025936	294
2651113	Mauerblende DN150	14	.. 025929	294
2651114	Universalpfanne D150 Schrägdach/Schürze schwarz	32	.. 025912	294
2651115	Universalpfanne D 150 für Schrägdach m. 25-40° Neigung, rotbraun	32	.. 025905	294
2651116	FlachdachkragenDN150 Luft-/Abgasführung senkrcht	28	.. 025899	294
2651117	Befestigungsbügel für Luft-/ Abgasführung D 150, Fabrikat Wolf	12	.. 025882	294
2651118	Luft-/Abgasführung waagrecht DN 100/150	62	.. 025875	294
2651120	Bausatz verstellbare Wandkonsole aus Edelstahl D 150	30	.. 025868	294
2651124	Belüftungsblende für Abgasrohr DN 80	19	.. 025844	296
2651125	Belüftungsblende für Abgasrohr DN 100	21	.. 025837	301

Art.-Nr.	Bezeichnung	PG	EAN 4045 013..	Seite
2651178	LAS-Anschlussstück für CSK raumluftunabhängig	39	.. 025820	291
2651214	Stützbogen von DN 60/DN 80 Brennwert	26	.. 025684	289
2651216	Adapter von DN 60/100 auf DN 80/125 BW für CGB mit gezogenen Kragen	24	.. 025660	289
2651218	Stützbogen konz.87° DN 60/100 Brennwert	28	.. 025646	289
2651219	Verteiler 80/80 exzentrisch	32	.. 123106	289
2651220	Zentrierung für LAF DN 60/100 BW	6	.. 025639	289
2651221	Dichtung Abgasrohr DN 60 (Satz = 5 Stück)	11	.. 025622	289
2651222	Dichtung Luftrohr DN 100 (Satz = 5 Stück)	14	.. 025615	289
2651223	Dichtung für Rev. T-Stück DN60/100	13	.. 025608	289
2651224	Dichtung für Rev-LAF DN60/100	13	.. 025592	289
2651236	Geräteanschluss mit Messöffnung vertikal	100	.. 066441	305
2651237	Geräteanschluss mit Messöffnung 90°	100	.. 066779	305
2651238	Luft-/Abgasrohr DN60/100 L=0,5m Heizwert	100	.. 064478	305
2651239	Luft-/Abgasrohr DN60/100 L=1,0m Heizwert	100	.. 064485	305
2651240	Luft-/Abgasrohr Rev. DN60/100 Heizwert	100	.. 066458	305
2651241	LAF horizontal DN60/100 Heizwert	100	.. 066496	305
2651242	LAF Bogen 45° DN60/100 Heizwert Pro Set 2 Stück enthalten	100	.. 066472	305
2651243	LAF Bogen 90° DN60/100 Heizwert	100	.. 066465	305
2651244	LAF mit Luftansaugöff.DN60/100 Heizwert	100	.. 066489	305
2651245	Schiebemuffe für LAF DN60/100 Heizwert	100	.. 066700	305
2651246	LAF vertikal schwarz DN60/100 Heizwert	100	.. 066786	305
2651247	LAF vertikal rot DN60/100 Heizwert	100	.. 066793	305
2651248	Kondensatablauf vertikal DN60/100 HW	100	.. 066724	305
2651249	Kondensatablauf horizontal DN60/100 HW	100	.. 066731	305
2651251	Zentrierung für LAF DN60/100 Heizwert	100	.. 066717	305
2651252	Dichtungssatz Abgas Heizwert Pro Set 5 Stück enthalten	100	.. 066748	305
2651253	Dichtungssatz Luftrohr Heizwert Pro Set 5 Stück enthalten	100	.. 066755	305
2651254	Dichtungssatz Rev.-Rohr Heizwert	100	.. 066762	305
2651257	Luft-/Abgasrohr 2m lang, D 125/80, weiß, steckbar, für Abgasleitung an der Fassade	41	.. 077706	293
2651258	Abstandhalter für LAF-Fassade	5	.. 077713	293
2651259	Doppelmuffe DN 125 für LAF-Fassade	24	.. 077720	293
2651260	Mündungsstück für flexible Abgasleitung DN80	35	.. 077737	298
2651275	Mündungsstück PP UV-stabilisiert DN 100	12	.. 025493	301
2651289	Bausatz Anschluss LAF Fassade	58	.. 077843	293
2651311	Abgasreduzierung DN150-DN160 für MGK (ersetzt Art.-Nr. 26 51 081)	49	.. 077850	295
2651312	Abgasreduzierung DN200-DN160 für MGK (ersetzt Art.-Nr. 26 51 082)	54	.. 077867	295
2651313	Abgasführung intern DN200 PP für MGK (ersetzt Art.-Nr. 26 51 123)	51	.. 077874	295
2651351	Lippendichtung DN160, Peroxyd	100	.. 024885	295
2651397	Lippendichtung DN200 Peroxyd, grau (1 St = 1 VE Verpackungseinheit = 5 Einzeldichtungen)	100	.. 024458	295
2651421	Lippendichtung DN250 Peroxyd, grau (1 St = 1 VE Verpackungseinheit = 5 Einzeldichtungen)	100	.. 024212	295
2651443	Lippendichtung DN315 Peroxyd, grau (1 St = 1 VE Verpackungseinheit = 5 Einzeldichtungen)	100	.. 023994	295
2651452	Anbinde-T-Stück Schacht	52	.. 123113	302
2651453	Adapter DN 60 mit exz. Muffe auf DN80	33	.. 123120	302
2651479	Dichtungen Luftrohr DN 125 (5 Stück)	16	.. 084612	292
2651481	Geräteanschluss Kragen DN125 (ohne Anschluss mit Messstutzen Art.-Nr. 26 51 488) (incl. Pos. 0370)	14	.. 084766	31, 137, 292
2651500	Bausatz C83x DN 80/125	100	.. 084957	291
2651518	Mündungsstück UV-stabilisiert DN 80	11	.. 085114	297
2651519	Dichtung für Revisionsrohr DN 80	12	.. 085121	292, 297
2651521	Ersatzdichtung Abgasrohr DN 80 (5 Stück)	100	.. 085145	292, 293, 297
2651523	Mündungsrohr Edelstahl DN 80	100	.. 085169	297
2651524	Deckel für Revisionsrohr DN80	13	.. 085176	297
2651564	Reduzierung PP DN 110 auf DN 80	100	.. 085541	302
2651570	Mündungsstück UV-stabilisiert DN 110	12	.. 085596	302
2651573	Dichtung Abgasrohr DN 110	100	.. 085626	302
2651575	Abgasltg. Flex DN 83/75 12,5m	76	.. 085640	300
2651578	Mündung UV fürAbgasleitung Flex DN83/75	35	.. 085688	300
2651580	Dichtungssatz für Abgasleitung Flex DN83/75	17	.. 085701	300
2651581	Dichtung für Revisionsrohr DN 110	16	.. 085718	302
2651584	Erweiterung PP DN 110 auf DN 160	100	.. 084667	302
2651585	Revisionsdeckel für T-Stück Luft-/Abgasrohr	16	.. 069596	288, 303

Art.-Nr.	Bezeichnung	PG	EAN 4045 013..	Seite
2651646	Anschlussnippel für Abgasleitung DN80 flexibel	36	.. 023291	299
2651647	Abgasleitung DN80 flexibel L=5m inklusive 4 Stück Abstandhalter	61	.. 023284	299
2651648	Rev.-T-Stück für Abgasleitung DN80 flexibel	41	.. 023277	299
2651649	Verbindungsstück (Kupplung für Abgasl. DN80 flexibel)	37	.. 023260	299
2651650	Mündungsstück für Abgasleitung DN80 flexibel	35	.. 023253	299
2651672	Mündungsrohr schwarz DN80 für Fassade	23	.. 061231	293
2651674	Luft-/Abgasrohr DN60/100 L=2,0m Heizwert	100	.. 064638	305
2651683	LAF Rev. Bogen 90° DN60/100 Heizwert	100	.. 064416	305
2651684	Adapter gerade DN 60/100-63/96	100	.. 088160	303, 305
2651685	Dichtungssatz Rev. T-Stück LAF 60/100	21	.. 065697	305
2651715	Abgasltg. Flex DN 110 15m	65	.. 085763	300
2651718	Mündung UV für Abgasleitung Flex DN 110	30	.. 085794	300
2651720	Dichtungssatz für Abgasleitung Flex DN 110	25	.. 085817	300
2651738	Stützbogen DN60 auf Muffe DN80 PP	26	.. 085961	290
2651739	Auflageschiene für System DN60/100	100	.. 085978	290
2651743	Zentrierung DN 60/100	100	.. 086012	290
2651745	Dichtung für Abgasrohr DN60 (5 Stück)	100	.. 086036	93, 105, 125, 290
2651746	Dichtung für Luftrohr DN100 (5 Stück)	100	.. 086043	93, 105, 125, 290
2651747	Dichtung für Revisionsrohr DN60/100	100	.. 086050	290
2651756	Geräteanschluss Adapter DN110/160 inkl. Geräteanschluss Kragen	38	.. 086135	151
2651772	Dichtung Abgasrohr DN 125 (Satz=5 Stück)	25	.. 093164	302
2651804	ET-Set für Geräteanschluss horizontal HW Geräteanschlussflansch mit Dichtung und Verschlüsse Meßöffnung	12	.. 123168	305
2651805	ET-Set für Geräteanschluss vertikal HW Dichtung für Flansch und Verschlüsse Meßöffnung	9	.. 123175	305
2651806	Zentrierung DN 80/125	7	.. 123182	292
2651812	Stopfen für Messöffnungen von Art.-Nr. 26 51 812	12	.. 164604	292
2651876	Anschlussrohr MGK DN 150-160 (bei Interner Klappe)	99	.. 205321	295
2651877	Reduzierung Abgas DN200- 160 (bei Interner Klappe)	99	.. 205338	295
2651878	Anschlussrohr MGK DN200 (bei Interner Klappe)	99	.. 205345	295
2708097	Thermostat-Ventil (nicht für S-Varianten)	13	.. 023031	203, 223
2708102	Schaltkopf für Strömungswächter	17	.. 023024	171, 177, 183, 189
2733015	Analoguhr Wochenprogramm	30	.. 022928	175, 181, 188, 193
2733016	Analoguhr mit Tagprogramm	29	.. 022911	175, 181, 187, 193
2733018	Analogschaltuhr mit Tages-/ Wochenprogramm für SW 120	30	.. 031593	285
2733019	Analogschaltuhr mit Tagesprogramm für SW 120	29	.. 031586	285
2733063	DRT Digitaler Raumtemperaturregler	44	.. 031524	8, 27, 209, 211, 213, 215, 229, 231, 233
2733064	DWT Witterungsgeführter digitaler Temperaturregler	61	.. 031517	7, 27, 209, 211, 213, 215, 229, 231, 233
2733065	DWTM Witterungsgeführter Regler mit Mischersteuerung	78	.. 031500	7, 27, 195, 215
2733066	Regler DWTK	84	.. 077904	7, 27
2738170	Feinsicherung 3,15 A	3	.. 068490	243
2740090	Transformator mit Anschlusskabel (ersetzt Art.-Nr. 86 01 882)	34	.. 077911	23, 25, 35
2741053	Abgasfühler (ersetzt Art.-Nr. 86 01 884)	24	.. 077935	11, 29
2741054	Vorlauffühler GG-2/GU-2/BWL-1/BWS-1 und CGB-2, Rücklauffühler BWL-1/BWS-1/ CGB-2, Schichtenladefühler CS (ersetzt Art.-Nr. 86 01 885)	24	.. 077942	99, 101, 111, 131, 203, 205, 207, 223, 225, 227
2741058	Vorlauffühler CGB/CGS/CGW/MGK/COB Rücklauffühler GU/GG-2/CGU-2/CGG-2 (ersetzt Art.-Nr. 86 01 886)	24	.. 077959	43, 57, 81, 143, 145, 153, 157, 161, 199, 219, 241, 251, 253, 255, 257, 269, 271, 273, 275
2741061	Temperaturfühler Rücklauf (ersetzt Art.-Nr. 86 03 036)	11	.. 077966	39, 53, 77, 139, 153, 157, 161, 237, 247, 265
2741067	Regelung komplett	72	.. 031203	47, 49, 61, 63, 85, 87
2741080	Elektronischer Speicherfühler mit Stecker für Schaltuhr (ersetzt Art.-Nr. 86 01 887)	29	.. 077997	285
2744008	Schutzschlauch für Ionisationselektrode	3	.. 031159	29, 247, 265
2744032	Schukostecker mit Kabel	8	.. 031098	85
2744052	Motor für 3-Wege-Umschaltventil	27	.. 031074	19, 21, 43, 57, 82, 203, 223
2744055	Parameterstecker 24 kW (ersetzt Art.-Nr. 86 10 859)	17	.. 078000	47, 49, 63, 87
2744056	Parameterstecker 11 kW (ersetzt Art.-Nr. 86 10 860)	17	.. 078017	47, 49

Art.-Nr.	Bezeichnung	PG	EAN 4045 013..	Seite
2744081	Funkaußenfühler drahtlos	100	.. 030886	49, 51, 63, 87, 147, 167, 169
2744093	Verbindungsleitung für TW	4	.. 030855	47, 49, 63, 87
2744094	Parameterstecker 50KW (ersetzt Art.-Nr. 86 11 197) nur bei CGB-50	16	.. 078024	147
2744095	Parameterstecker 35 kW (ersetzt Art.-Nr. 86 11 196) nur bei CGB-35	16	.. 078031	147
2744098	Kabelhalter mit Steckanker	2	.. 030848	91
2744125	Regelung	83	.. 030800	147
2744126	Kabelsatz Intern	31	.. 030794	147
2744131	Platine mit Buchsenleiste	10	.. 030770	49, 63, 87, 147, 167, 169, 243, 261, 279
2744200	Analoge Funkfernbedienung	100	.. 030664	49, 51, 63, 88, 147, 167, 169
2744209	Empfänger für Funkaußenfühler und analoge Funkfernbedienung (inklusive DCF-Funkuhr)	100	.. 030640	49, 51, 63, 88, 147, 167, 169
2744211	Netzanschlussleitung mit Schukostecker (ersetzt Art.-Nr. 89 05 088)	11	.. 030626	87, 147
2744212	Speicherladepumpenkabel mit Zugentlastung (angeschlossen an: Speicherladepumpe)	9	.. 030619	63, 87
2744247	Gaskombiventil für Erdgas VR4615 VB1006B (ersetzt Art.-Nr. 87 51 377)	56	.. 078338	165
2744283	Set Kabelsatz extern (inklusive Elektroanschlusskasten)	26	.. 030541	49, 61, 63, 87, 147
2744308	Regelung CGB 75/100	68	.. 030459	167
2744309	Kabelsatz intern	37	.. 030442	167, 169
2744310	Regelung komplett	82	.. 123366	243
2744311	Regelungsplatine CGG-1 ersetzt Art.- Nr. 86 12 422	48	.. 122635	243
2744312	Kabelsatz intern ersetzt Art.- Nr. 86 12 423	34	.. 123564	243
2744313	Kabelsatz extern ersetzt Art.- Nr. 86 12 424	21	.. 123939	243
2744320	Parameterstecker 100 KW (ersetzt Art.-Nr. 86 12 038) nur bei CGB-100	17	.. 078369	167, 169
2744321	Parameterstecker 75 KW (ersetzt Art.-Nr. 86 12 039) nur bei CGB-75	17	.. 078376	167, 169
2744329	Bedienmodul BM montiert	59	.. 111370	71
2744332	Gegenstecker 2-polig gelb	9	.. 030411	103, 113, 133, 167, 169, 261, 279
2744344	Kabelsatz f.3-WV (Honeywell)CGB-K40-35	16	.. 078406	147
2744353	Gaskombiventil für elektr. Zündung Sit 845 Sigma (ersetzt Art.- Nr. 86 12 421)	44	.. 078413	239, 249, 267
2744371	Kabelsatz extern (Set)	36	.. 065451	261
2744373	Kabelsatz extern (Set)	37	.. 106109	279
2744374	Differenzdruckwächter 110-90 ersetzt Art.- Nr. 86 12 419 for CGG-1K-24	22	.. 123915	239
2744390	Zündelektrode mit Zündleitung ersetzt Art.-Nr. 86 12 418	14	.. 123984	237
2744393	Kabelsatz extern . (incl. Pos. 010;020;140;210;220;240; 250;260;270;280;290;300)	29	.. 030268	167, 169
2744420	Differenzdruckwächter 160-140 ersetzt Art.- Nr. 86 12 420 for CGG-1K-28	23	.. 169173	239
2744516	3-Wege-Ventil Motor ersetzt Art.- Nr. 86 12 209	35	.. 078819	241, 251, 253, 255, 257, 269, 271, 273, 275
2744579	Regelungsplatine (ersetzt Art.-Nr. 86 12 746)	58	.. 065475	261, 279
2744580	Kabelsatz intern inklusive Zündtrafo	36	.. 106130	279
2744581	Kabelsatz intern (inklusive Zündtrafo)	35	.. 065468	261
2744583	Regelung komplett	66	.. 078826	261
2744585	Regelung komplett	72	.. 061644	279
2744588	Differenzdruckwächter 60/40	24	.. 066908	267
2744590	Zündelektrode incl. Pos. 150 (mit Kabel 380mm)	10	.. 078840	247
2744607	Stecker für Abgasklappe gelb 4-polig	9	.. 078871	261
2744619	Zündelektrode mit Kabeldurchführung und Kabel 310 mm incl. Pos. 140	12	.. 061668	265
2744621	Gaskombiventil für Flüssiggas VR4625VA1002B	56	.. 082397	165
2744641	Parameterstecker 20 kW für Hocheffizienzpumpe	14	.. 078956	44, 49, 87
2744645	Batterie Lithium 1/2 AA 3,6V	16	.. 078963	49, 51, 63, 88, 147, 167, 169
2744660	Regelung	60	.. 066168	169
2744666	SM1-Reglereinsatz für Solarstation CSZ	55	.. 084421	121
2744758	Parameterstecker 11 kW für Hocheffizienzpumpe	15	.. 090019	49, 87
2744759	Parameterstecker 24 kW für hocheffizienz Pumpe	15	.. 090026	49, 63, 87
2744762	Bedienmodul für Stetigregelung BM-SR komplett (ersetzt folgende Regler: RT1, RT2, RT3, RT4, ART1, ART2, WT1, WT2, WT3, AWT1)	42	.. 100893	175, 182, 188, 193
2744771	Parameterstecker 35 kW für hocheffizienz Pumpe	16	.. 106161	147
2744772	Parameterstecker 50KW für hocheffizienz Pumpe	16	.. 106178	147
2744773	Parameterstecker 39 KW-WW für hocheffizienz Pumpe	16	.. 106185	147
2744783	Drucksensor analog 4,5 bar inklusive O-Ring	19	.. 131637	99, 101, 111, 131
2744853	Erdungsleitung ab Herstellnummer 0389579236	99	.. 124202	243, 279
2744923	Gegenstecker 2-polig reinorange	9	.. 132818	103, 113, 133
2745148	Regelungsplatine GU-2/GG-2 (ersetzt Art.-Nr. 27 99 135, 27 99 136, 27 99 146, 27 99 147)	58	.. 170643	209, 211, 213, 229, 231, 233
2745164	Regelungsplatine HCM-2 Heater Circuit	54	.. 194083	103, 113, 133
2745189	Kabelsatz Brennraum	21	.. 194151	103, 113, 133
2745190	Kabelsatz Hydraulik	23	.. 194120	103, 113, 133
2745200	Warmwassersensor inklusive O-Ring (ersetzt Art.-Nr. 27 44 444, 86 12 210)	42	.. 178809	241, 255, 257, 273, 275
2745237	Gegenstecker RAST 5 F Schraubklemme 3-polig weiß	9	.. 193963	103, 113, 133
2745238	Gegenstecker RAST 5 M Schraubklemme 3-polig grau	9	.. 194175	103, 113, 133
2745239	Gegenstecker RAST 5 M Schraubklemme 3-polig rot wird als Zubehör angeboten	100	.. 201590	103, 113, 133
2745240	Gegnstecker RAST 5 M Schraubklemme 3-polig blau wird als Zubehör angeboten	9	.. 201606	103, 113, 133
2745241	Gegenstecker RAST 5 M Schraubklemme 3-polig gelb	9	.. 194182	103, 113, 133
2745281	BM-Kontaktplatine	12	.. 194090	103, 113, 133
2745282	Kabelsatz Bedienfeld	17	.. 194052	103, 113, 133
2745292	Verbindungskabel PCB-ISM7i	9	.. 194106	103, 113, 133
2745304	Bedienmodul BM-2 mit Außenfühler	100	.. 189485	103, 113, 121, 133
2745306	Bedienmodul BM-2 ohne Außenfühler	100	.. 189492	103, 113, 133
2745310	Anzeigemodul AM ohne Außenfühler	100	.. 189522	103, 113, 133
2745313	ISM7i integriert Schnittstellenmodul LAN	100	.. 187573	103, 113, 133
2745356	Netzschalter für Regelung	99	.. 194113	103, 113, 133
2745393	Kabelsatz Speicherladepumpe/ Speicherfühler CGW-2L	24	.. 198609	133
2745471	Kabelsatz Speicherladepumpe/ Speicherfühler CGS-2L	21	.. 204850	113
2745508	Tauchfühler 6 mm 5K NTC Kabel 3000mm	99	..	113, 133
2765300	Kabelzugentlastung	12	.. 030015	7
2765701	Erdungsfahne	2	.. 029996	27, 37, 51, 75, 137, 235, 263
2772205	Sicherungsklemme 503 SI/1 VDE 1-pol.	4	.. 029965	49, 63, 87, 147, 254, 258, 261, 271, 276, 279
2791102	Strömungsschalter (ersetzt Art.-Nr. 86 02 522) (verbaut bis Herstellnummer 67731)	35	.. 078987	33
2791110	Wasserschalter mit Wassermengenregler, bei TGU/TGG-K 24 KW, bei TGB/GB-EK 20 KW , nicht für GB-EK-S-20, (ersetzt Art.-Nr. 86 01 889) (bis 24 kW)	32	.. 078994	21, 207, 227
2791112	Wasserschalter mit Wassermengenregler bei TGU/TGG-K 18 KW, bei GB-EK-S 20 KW, (ersetzt Art.-Nr. 86 01 890) (bis18 kW)	32	.. 079007	21, 207, 227
2791114	Differenzdruckwächter Heizwasser (ersetzt Art.-Nr. 89 04 197) (verbaut ab Herstellnummer 67732)	29	.. 079014	33
2792021	Außentemperaturfühler (ersetzt Art.-Nr. 89 02 437)	100	.. 070851	23, 25, 35, 147, 175, 181, 188, 193
2792112	Kabelbaumführung	3	.. 029385	7
2792266	EWT als Ersatzregler	60	.. 029378	23, 25, 181
2794042	Blindstecker für 3-Wege-Umschaltventil	6	.. 029064	35
2794052	Phönix-Stecker 2-polig	4	.. 029057	175, 181, 187, 193
2794053	Phönix-Stecker 3-polig	5	.. 029040	175, 181, 187, 193
2794056	Phönix-Stecker 10-polig	11	.. 029033	175, 181, 187, 193
2794057	Phönix-Stecker 7-polig	9	.. 029026	175, 181, 187, 193
2794060	Widerstandsstecker	13	.. 029019	175, 182
2794061	Gegenstecker 2-polig grau Außenfühler	9	.. 029002	49, 63, 87, 103, 113, 133, 147, 167, 169, 261, 279
2794065	Gegenstecker 2-polig blau	9	.. 028968	103
2794066	Gegenstecker 2-polig grün	9	.. 028951	49, 63, 87, 103, 113, 133, 147, 167, 169, 261, 279
2794067	Gegenstecker 2-polig gelb ebus	9	.. 028944	49, 63, 87, 147
2794069	Gegenstecker 3-polig grau ebus	9	.. 028920	49, 63, 87, 147, 167, 169, 279
2794071	Gegenstecker 3-polig weiß ebus	9	.. 028906	49, 63, 87, 147, 167, 169, 261, 279
2794073	Gegenstecker 3-polig blau ebus	9	.. 028883	49, 63, 87, 147, 167, 169, 261, 279
2794090	Adapterkabel für 3-Wegeventil (Vorrangschalter)	16	.. 028821	211, 231
2794091	Kabelsatz für 3-Wege-Ventil gelber Stecker/6 poliger Stecker 3000 mm	12	.. 169203	143
2795452	Zündleitung angeschlossen an: -Zündelektrode -Kabelsatz I (angeschlossen an: Zündelektrode)	14	.. 028692	209, 211, 213, 229, 231, 233

Art.-Nr.	Bezeichnung	PG	EAN 4045 013..	Seite
2795502	Zündtrafo (ersetzt Art.-Nr. 86 02 259)	18	.. 079045	25, 35, 47, 49, 61, 63, 85, 87, 147, 167, 169
2796020	Ausschalter beleuchtet	12	.. 028616	181
2796021	Ausschalter Sommer/Winter	10	.. 028609	175, 181, 187, 193
2796024	Hand/Auto-Taster beleuchtet	14	.. 028593	181
2796025	Entstörungstaste beleuchtet	12	.. 028586	175, 181, 187, 193
2796036	Gaskombiventil SIT 848 Sigma (ersetzt Art.-Nr. 86 03 051)	43	.. 073913	41, 55, 79, 141
2796102	Drosseleinsatz Gaskombiventil D=4mm Flüssiggas	8	.. 028531	15
2796103	Drosseleinsatz Gaskombiventil D=7mm Erdgas	8	.. 028524	15
2796108	Gaskombiventil SIT 845 für Flüssiggas (ersetzt Art.-Nr. 86 02 528) incl. Pos. 050	44	.. 079052	201, 221
2796113	Gaskombiventil SIT 845 für Erdgas (ersetzt Art.-Nr. 86 01 895) incl. Pos. 050	44	.. 079069	201, 221
2796117	Reglereinsatz Erdgas für GKV	14	.. 028517	171, 177, 183, 189
2796118	Reglereinsatz Flüssiggas für GKV	14	.. 028500	171, 177
2796283	Anschlussschlauch Mixer	4	.. 028289	41, 55, 79
2796284	Anschlussschlauch Silikon 340mm	4	.. 028272	15, 239, 267
2796285	Anschlussschlauch Silikon L=120mm	4	.. 028265	15, 31
2796286	Anschlussschlauch Silikon L=240mm	3	.. 028258	31, 141, 239, 267
2796287	Anschlussschlauch Silikon L=280mm	4	.. 028241	15, 31, 172, 178, 184, 221
2796288	Anschlussschlauch Silikon L=400mm	4	.. 028234	172, 178, 184, 221
2796289	Schlauch L=35	4	.. 028227	11, 199, 219
2796292	Schlauch für Druckausdehnungsgefäß	9	.. 028210	43, 57, 81
2796311	Kabelverschraubung M16 Klemmbereich 2-7	3	.. 028197	85, 87
2796350	Kabelclip Typ LC5-A-L8 selbstklebend	3	.. 028142	35, 51, 121
2799000	Kabelsatz F/G für Strömungswächter+Pumpe	20	.. 027794	175, 181, 187, 193
2799005	Kabelsatz B/J für Warmwasservorrangschaltung, Gaskombiventil	29	.. 027787	175, 181, 187, 193
2799010	Kabelsatz E Vorlauffühler, Warmwasserfühler	23	.. 027770	175, 181, 187, 193
2799015	Kabelsatz H/I (Platinenverbinder)	15	.. 079106	175, 181, 188, 193
2799020	Kabelsatz D für Potentiometer	17	.. 027763	175, 181, 187, 193
2799025	Kab.satz C SO/WI-/Kam.schalter GU/GG/-1	6	.. 124073	175, 181, 187, 193
2799030	Kabelsatz L Alarm/Reset GU/GG-18/24	3	.. 123205	175, 181, 187, 193
2799035	Kabelsatz A Netzschalter GU/GG-18/24	7	.. 124059	175, 181, 187, 193
2799045	Kabelsatz K Ionisation/Ventilator/Druckwächter/ interne Zündung	17	.. 027756	181, 193
2799046	Steckerteil mit Kabel für Ventilator	17	.. 027749	182
2799049	Kabelsatz M1 mit externer Zündeinheit, Abgasfühler	27	.. 027725	175, 187
2799051	Kabelsatz E1 (Speicherfühler, Speicheranschluss, Vorlauffühler)	21	.. 027718	175, 181, 187, 193
2799052	Kabelsatz B1/J für Warmwasservorrangschaltung, Gaskombiventil	30	.. 027701	175, 187, 193
2799054	Elektronischer Speicherfühler (2M) mit Stecker, Zuluft- und Lamellenfühler BWL-1(ersetzt Art.-Nr. 86 01 905)	100	.. 027695	23, 25, 35, 61, 63, 85, 87, 147, 175, 181, 187, 193, 283, 286, 287
2799058	Speicherfühler CGS, Lamellenfühler BWL-1, Zuluftfühler BWL-1	25	.. 123625	65
2799060	Kabelsatz S für Ventilatorregelung GG-1E, GG-1EK (Druckdose/ Gaskombiventil)	19	.. 079113	189, 190
2799065	Kabelsatz T für Ventilatorregelung GG-1E, GG-1EK (Thermenregelung zur Ventilatoransteuerung und Ventilatorsteuerung zum Ventilator)	23	.. 079120	189, 190, 193
2799082	Blindstecker für 3-Wege-Umschaltventil	2	.. 027688	25, 47, 49, 209, 211, 229, 231
2799085	Kabelsatz I (ersetzt ArtNr 86 02 144) (angeschlossen an: Gaskombiventil)	30	.. 079137	23, 25
2799086	Kabelsatz II (ersetzt ArtNr 86 02 145) (angeschlossen an: Regelungsplatine, Differenzdruckwächter, Rücklauffühler, Vorlauffühler, Überwachungselektrode, Abgasfühler, Ventilator)	40	.. 079144	23, 25
2799087	Kabelsatz III (ers. ArtNr. 86 02 146) (angeschlossen an: Heizkreispumpe bzw. Adapter für 3-Wege-Ventil, Strömungs-wächter, Wasserschalter, 3-Wegeventil)	31	.. 079151	23
2799088	Blindstecker für 3-Wegeumschaltventil	2	.. 035669	23
2799089	Erdverbindungsleitung	5	.. 035652	23, 25
2799095	Kabelsatz I (angeschlossen an: Gaskombiventil, Ventilator, Netztrafo, Zündtrafo, Masseanschluss-Gehäuse, Masseanschluss-Zündelektrode)	33	.. 035614	35
2799096	Kabelsatz II (angeschlossen an: Regelungsplatine, Vor- und Rücklauffühler, Abgasfühler, Differenzdruckwächter, Zündtrafo, Ventilator, Überwachungselektrode)	33	.. 035607	35

Art.-Nr.	Bezeichnung	PG	EAN 4045 013..	Seite
2799097	Kabelsatz III . (angeschlossen an: Speicherfühler, 3-Wegeventil, Strömungsschalter, Heizkreispumpe)	33	.. 035591	35
2799100	Gasfeuerungsautomat (Platine) für interne Zündung (ersetzt Art.-Nr. 86 01 907)	40	.. 079168	175, 187
2799101	Gasfeuerungsautomat (Platine) für ext. Zündeinheit (ersetzt Art.-Nr. 86 01 908)	40	.. 079175	175, 187
2799105	Gasfeuerungsautomat (Platine) interne Zündung (ersetzt Art.-Nr. 86 01 909) . bis Dez. 1996	40	.. 079182	181, 193
2799106	Gasfeuerungsautomat (Platine) für ext. Zündeinheit (ersetzt Art.-Nr. 86 01 910) . ab Dez. 1996	40	.. 079199	181, 193
2799115	Schutzleiter-Verbinder 6-polig	3	.. 035584	47, 49, 61, 63, 85, 87, 147, 167, 169, 243, 261, 279
2799131	Netzplatine mit Anschlussklemmen (ersetzt Art.-Nr. 86 02 148)	23	.. 079205	23, 25, 35
2799132	Regelungsplatine für GB-E-Kaskade	66	.. 035560	23
2799133	Regelungsplatine GB-11	66	.. 035553	23
2799137	Regelungsplatine GB-E-20(K) und S-Variante (Ersatz für die Artikel-Nr. 27 99 130, 86 02 147, 27 99 134, 86 02 539)	66	.. 123373	23
2799139	Regelungsplatine TGB-40 (ersetzt Art.-Nr. 86 02 540)	66	.. 079236	35
2799141	Regelungsplatine TGB-60 (ersetzt Art.-Nr. 86 02 541)	66	.. 079250	35
2799142	Regelungsplatine (ersetzt Art.-Nr. 86 02 287, 27 99 140; 86 02 289)	66	.. 079267	25
2799145	Regelungsplatine (ersetzt Art.- Nr. 86 02 288)	66	.. 079274	25
2799148	Adapterplatine für 3-Wege-Umschaltventil federgedämpft (nicht für S-Varianten)	38	.. 035539	23, 209, 211, 229, 231
2799150	Differenzdruckwächter 53/43 Pa (ersetzt Art.- Nr. 86 01 917)	24	.. 079304	177
2799151	Differenzdruckwächter 60/45 PA (ersetzt Art.- Nr. 86 01 918)	24	.. 079311	221
2799155	Differenzdruckwächter 45/105 Pa (ersetzt Art.- Nr. 86 01 919)	24	.. 079328	15, 31
2799156	Differenzdruckwächter 20/60 Pa (ersetzt Art.- Nr. 86 02 526)	24	.. 079335	15
2799160	Differenzdruckwächter für Ventilatorregelung 70/55 Pa (ersetzt Art.-Nr. 86 01 920)	23	.. 079342	189
2799200	3-Wege-Umschaltventil mit Wassermengenregelung 18 kW (ersetzt Art.-Nr. 86 01 921)	38	.. 079359	171, 177, 183, 189, 205, 225
2799201	3-Wege-Umschaltventil mit Wassermengenregelung 24 kW (ersetzt Art.-Nr. 86 01 922)	38	.. 079366	171, 177, 183, 189, 205, 225
2799202	3-Wege-Umschaltventil elektrisch SW	38	.. 035515	171, 177, 183, 189
2799205	Antrieb für 3-Wege-Umschaltventil elektrisch	34	.. 035508	171, 177, 183, 189
2799225	3-Wege-Umschaltventil federgedämpft (ersetzt Art.-Nr. 27 99 224) (ab 2001)	38	.. 035492	19, 21, 43, 57, 71, 81, 203, 207, 223, 227
2799231	Kabelsatz I angeschlossen an: -Heizkreispumpe -Überwachungselektrode -Gaskombiventil (ersetzt Art.- Nr. 86 01 925)	29	.. 079373	209, 211, 213, 229, 231, 233
2799232	Kabelsatz II angeschlossen an: -Gaskombiventil -Vorlauffühler -Sicherheitstemperaturbegrenzer -Rücklauffühler	26	.. 035485	209, 211, 213, 229, 231, 233
2799233	Kabelsatz III für GG-2 (ersetzt Art.- Nr. 86 02 537) . (bis 05/01)	29	.. 079380	229, 231
2799234	Kabelsatz III bis BJ 05/01 -Abgastemperaturfühler / 3-Wegeventil (ersetzt die Artikel- Nr. 86 01 926) . (bis 05/01)	29	.. 079397	209, 211
2799235	Kabelsatz III angeschlossen an: Speicherfühler -3-Wegeventil-Differenzdruchwächter -Abgasventilator (ers. ArtNr. 86 02 534) ab Bj. 06/01	29	.. 079403	229, 231, 233
2799236	Kabelsatz III ab BJ 06/01 angeschlossen an: (inkl. Abgastemperaturfühler) -Speicherfühler -3-Wegeventil (ersetzt Art.-Nr. 86 02 535)	29	.. 079410	209, 211, 213
2799237	Kabelsatz III (ers. ArtNr. 86 02 536) (angeschlossen an: Heizkreispumpe, Strömungswächter, Wasserschalter, 3-Wegeventil)	31	.. 079427	25
2799239	Kabelsatz intern angeschlossen an: Regelungsplatine, Gasgebläse, Vorlauf-, Rückl.- und Speicherfühler, Gasventil, Temperaturw., 3-Wegev., Erdungsanschl., Heizkeispumpe, Zündtr., Überw. elektr.)	32	.. 035461	47, 49, 61, 63, 85, 87
2799242	Netzplatine (ersetzt Art.- Nr. 86 02 538)	23	.. 079434	209, 211, 213, 229, 231, 233
2799247	Kabel für LED	5	.. 035447	47, 49, 61, 63, 85, 87, 147, 167, 169, 243, 261, 279

Art.-Nr.	Bezeichnung	PG	EAN 4045 013..	Seite
2799248	BRÜCKE CGB	3	.. 035430	47, 85, 243, 261
2799249	Schutzschlauch für Überwachungselektrode	1	.. 035423	39, 53, 77, 139, 153, 157, 161
2799250	Regelungsplatine (ersetzt Art.- Nr. 86 03 039)	54	.. 079441	47, 49, 61, 63, 85, 87, 147, 167, 169
2799252	Kabelsatz TW-Brennkammerdeckel (verbaut ab Herstellnummer 67732)	10	.. 035416	35
2799260	Kabel für Speicherladepumpe (angeschlossen an: Speicherladepumpe)	10	.. 035409	61, 85
2800001	Gasbrenner Erdgas E (inkl. Düse D 1,25)	38	.. 035379	171, 177
2800002	Gasbrenner Erdgas E (inkl. Düse D 1,25)	40	.. 035362	171, 177
2800003	Gasbrenner Erdgas E (inkl. Düse D 0,87)	51	.. 035355	183
2800004	Gasbrenner Erdgas E (inkl. Düse D 0,87)	51	.. 035348	189
2800005	Gasbrenner Erdgas E (inkl. Düse D 0,90)	55	.. 035331	183
2800006	Gasbrenner Erdgas E (inkl. Düse D 0,87)	55	.. 035324	189
2800007	Gasbrenner Erdgas E (H) 18 kW (incl. Düsen)	51	.. 035317	199, 219
2800008	Gasbrenner Erdgas E(H) 24kW (incl. Düsen)	55	.. 035300	199
2800010	Gasbrenner Erdgas E(H) 24 kW (incl. Düsen)	55	.. 035294	219
2800011	Gasbrenner Erdgas LL (inkl. Düse D 1,45)	38	.. 035287	171, 177
2800012	Gasbrenner Erdgas LL (inkl. Düse D 1,45)	40	.. 035270	171, 177
2800013	Gasbrenner Erdgas LL (inkl. Düse D 1,10)	51	.. 035263	183
2800014	Gasbrenner Erdgas LL (inkl. Düse D 1,00)	51	.. 035256	189
2800015	Gasbrenner Erdgas LL (inkl. Düse D 1,10)	55	.. 035249	183
2800016	Gasbrenner Erdgas LL (inkl. Düse D 1,00)	55	.. 035232	189
2800017	Gasbrenner Erdgas LL(L) 18kW (incl. Düsen)	51	.. 035225	199
2800018	Gasbrenner Erdgas LL(L) 24kW (incl. Düsen)	55	.. 035218	199
2800019	Gasbrenner Erdgas LL(L) 18 kW (incl. Düsen)	51	.. 035201	219
2800020	Gasbrenner Erdgas LL(L) 24 kW (incl. Düsen)	55	.. 035195	219
2800021	Gasbrenner Flüssiggas (inkl. Düse D 0,77)	38	.. 035188	171, 177
2800022	Gasbrenner Flüssiggas (inkl. Düse D 0,77)	40	.. 035171	171, 177
2800030	Gasbrenner Flüssiggas 18 kW (incl. Düsen)	51	.. 035164	199, 219
2800031	Gasbrenner Flüssiggas 24 kW (incl. Düsen)	55	.. 035157	199, 219
2800055	Rundbrenner aus Edelstahl	41	.. 035140	11
2800057	Rundbrenner Edelstahl 11KW	41	.. 035133	11
2800058	Rundbrenner Edelstahl D=140x141	62	.. 035126	29
2800241	Klammer für Abgastemperaturwächter	6	.. 035089	37, 51, 75
2800627	Fühlerbefestigung für Abgasrohr DN80	9	.. 034877	137
2800636	Fühlerhalteklammer D30	13	.. 034853	139
2800645	Gasbrenner E/H (12 Lanzen) for CGG-1K-24	38	.. 123489	237
2800646	Gasbrenner für Erdgas E/H (14 Lanzen) for CGG-1K-28	38	.. 123496	237
2800666	Gasbrenner 24 kW Erdgas LL/L incl. Düsen	55	.. 079663	247
2800667	Gasbrenner 24 kW Erdgas E/H incl. Düsen	55	.. 079670	247
2800668	Gasbrenner 18 kW Erdgas LL/L incl. Düsen	51	.. 079687	247
2800669	Gasbrenner 18 kW Erdgas E/H incl. Düsen	51	.. 079694	247
2800684	Gasbrenner 18 kW Erdgas E/H incl. Düsen	51	.. 062245	265
2800685	Gasbrenner 18 kW Erdgas LL/L incl. Düsen	51	.. 062252	265
2800686	Gasbrenner 24 kW Erdgas E/H incl. Düsen	55	.. 062269	265
2800687	Gasbrenner 24 kW Erdgas LL/L incl. Düsen	55	.. 062276	265
2800723	Umrüstsatz P CGU-18 (incl. Gasbrenner und Düsen)	100	.. 174177	249
2800724	Umrüstsatz P CGU-24 (incl. Gasbrenner und Düsen)	100	.. 174184	249
2800725	Umrüstsatz B/P CGG-2-18 (ersetzt Art.-Nr. 86 12 033) (incl. Gasbrenner und Düsen)	100	.. 174191	239
2800726	Umrüstsatz B/P CGG-2-24 (ersetzt Art.-Nr. 86 12 033) (incl. Gasbrenner und Düsen)	100	.. 174306	239
2900018	Heizwasserwärmetauscher 18 kW	55	.. 034808	171, 177
2900024	Heizwasserwärmetauscher 24 kW	57	.. 034792	171, 177
2900051	Heizwasserwärmetauscher 18kW	52	.. 034778	219
2900052	Heizwasserwärmetauscher 24kW	53	.. 034761	219
2900053	Heizwasserwärmetauscher 18kW	52	.. 034754	199
2900054	Heizwasserwärmetauscher 24kW	53	.. 034747	199
2900105	Warmwasser-Wärmetauscher ohne 3-Wege-Umschaltventil	42	.. 034730	171, 177, 183, 189, 205, 225
2900118	Heizwasserwärmetauscher 18 kW	54	.. 034723	183
2900124	Heizwasserwärmetauscher 24 kW	55	.. 034716	183
2900218	Heizwasserwärmetauscher 18kW	54	.. 034709	189
2900224	Heizwasserwärmetauscher 24kW	55	.. 034693	189
2900240	Warmwasser-Wärmetauscher	42	.. 034686	21, 207, 227

Art.-Nr.	Bezeichnung	PG	EAN 4045 013..	Seite
2980005	Warmwasser-Wärmetauscher bis 28 kW	33	.. 034679	43, 57, 81
2980049	Warmwasserwärmetauscher	42	.. 079724	145
2980212	Heizwasserwärmetauscher B250 for CGG-1K-24	54	.. 123397	237
2980213	Heizwasserwärmetauscher B290 for CGG-1K-28	54	.. 123403	237
2980426	Plattenwärmetauscher Hydraulikgruppe D 18 12 Pl. ersetzt Art.- Nr. 86 12 211	50	.. 079731	241, 255, 257, 273, 275
2980427	Heizwasserwärmetauscher 18kW	52	.. 061682	265
2980428	Heizwasserwärmetauscher 18kW	52	.. 079748	247
2980429	Heizwasserwärmetauscher 24kW	53	.. 065529	247
2980434	Heizwasserwärmetauscher 24kW	53	.. 061699	265
3040200	Firmenschild Wolf selbstklebend	4	.. 034655	285
3210417	Kabelverschraubung M16 Klemmber. 3-10	3	.. 034648	61, 63, 85, 87
3400010	Einhängebolzen kurz (Distanzring für Montage Systemplatte GB)	3	.. 034624	7, 27, 51, 67, 115, 117, 125, 139, 149, 151
3400034	Einstellschraube Schwenkverrohrung	3	.. 034587	43, 57, 81
3400039	Verdrehsicherung	5	.. 034570	11
3400042	Spannverschluss mit Spannbänder	13	.. 034563	11
3400044	Clip für Anschlussstück	3	.. 034556	39, 53, 77, 95, 107, 127
3400046	Clip für Durchmesser 8 mm	9	.. 034549	33, 43, 57, 81, 99, 101, 111, 131, 143, 145, 241, 251, 253, 255, 257, 269, 271, 273, 275
3400052	Brennkammerstange	7	.. 034532	29
3400054	Spannverschluss Brennraumgehäuse	5	.. 034525	7, 27, 215, 217
3400060	Clip für Speicherfühler	3	.. 034501	61, 63, 113
3400102	Haltering	1	.. 034495	151
3410006	Sechskantschraube M8x16 Serien-Nr. C	3	.. 034426	285, 286, 287
3410036	Schraube-Sechskant DIN 933-M12x30-8,8	4	.. 159914	69, 119
3410039	Sechskantschraube M5x10-8.8	1	.. 034327	15, 31, 165
3411009	Sechskantschraube M6x22-1.4301	1	.. 034297	29
3418005	Blechschraube 9X6	3	.. 034273	199, 219, 237
3418602	Blechschraube 3x13	2	.. 034235	7, 51
3418800	Sechskantschraube DIN933-M6-27-2	4	.. 034198	125, 143, 145
3421005	Sechskantmutter M8- 1.4301	1	.. 034112	29, 139
3424004	Sechskantmutter M6 mit Wellscheibe	3	.. 034099	29
3424006	Sechskantmutter M8 mit Scheibe	1	.. 034082	154, 157, 161
3430004	Scheibe A 8,4	5	.. 034044	286, 287
3430011	Sicherungsscheibe (auch in Pos. 120 enthalten)	3	.. 034006	43, 57, 81
3430013	Sicherungsklammer	3	.. 033993	43, 57, 81, 99, 101, 111, 131
3432004	Scheibe	1	.. 033979	153
3450020	Blechschraube 5x13	2	.. 033887	11, 15, 29, 39, 53, 77, 153, 157, 161, 219, 221, 237, 265
3450914	Zylinderschraube (Edelstahl) M6x16	1	.. 033849	39, 53, 77, 165
3450935	Blechschraube 5x25	1	.. 033801	7, 35, 195, 197, 215, 217
3450941	Linsenschraube mit Kreuzschlitz M6X10	1	.. 033771	149, 151
3450951	Zylinderschraube M6x10	1	.. 033733	11
3450954	Zylinderschraube M4x8	2	.. 033719	201, 221, 239, 249, 267
3450956	Zylinderschraube M4x8-1.4301	1	.. 033702	12, 29, 39, 53, 77, 139, 153, 157, 161
3450957	Schraube 4x6	2	.. 033696	199, 219
3450970	Schraube M8x40	4	.. 033627	65, 115, 285, 286, 287
3451005	Schraube 4x16	3	.. 033566	23, 25, 35, 47, 49, 61, 63, 85, 87, 147, 167, 169, 209, 211, 213, 229, 231, 233, 243, 261, 279
3451006	Schraube PT KA 40x14	1	.. 033559	287
3451010	Plastofastschraube 4x8	1	.. 033528	47, 49, 61, 63, 85, 87, 147, 167, 169, 243, 261, 279
3451011	Plastofastschraube 3,5x30	1	.. 033511	47, 49, 61, 63, 85, 87, 147, 167, 169, 243, 261, 279
3460013	Blindniete 4,8X11,3 ST/ST Verzinkt	1	.. 033504	137
3460026	Blindniete D4,8	3	.. 033481	137
3479900	Halteklammer D 18	2	.. 033443	43, 57, 81, 172, 178, 184, 190, 241, 251, 253, 255, 257, 269, 271, 273, 275
3479908	Clip Designelement	2	.. 033429	7, 27, 197, 217
3479915	Sicherungsbügel für Heizkreispumpe	3	.. 033405	203, 223
3479919	Sicherungsfeder Vor-/Rücklauf	7	.. 033399	33, 139
3479920	Halteklammer Ø 6 für Abgasfühler	4	.. 033382	172, 178, 184, 190, 209, 211, 213
3479925	Steckklammer Dichtprofil Brennraumgehäuse	3	.. 134409	178, 215, 217
3479927	Sicherungsfeder	5	.. 033375	31, 141
3479928	Sicherungsfeder	5	.. 033368	33, 143, 145
3479929	Steckklammer für Designelement	1	.. 033351	7, 27, 197, 217

Art.-Nr.	Bezeichnung	PG	EAN 4045 013..	Seite
3479930	Sicherungsblech für Abgasrohr (verbaut ab Herstellwoche 40/01)	4	.. 033344	27
3479932	Sicherungsring D28	2	.. 033337	41, 43, 55, 57, 79, 81, 97, 99, 101, 109, 111, 129, 131
3479934	Verschlussfeder für Brennkammer	5	.. 033320	39, 53, 77, 139
3479936	Sicherungsklammer für Pumpe	3	.. 033313	43, 57, 81, 99, 101, 111, 131, 153
3479950	Einhängeklammer links für Verkleidung	5	.. 033306	7, 27, 171, 177, 183, 189, 195, 197, 215, 217, 283
3479951	Einhängeklammer rechts für Verkleidung	5	.. 033290	7, 27, 171, 177, 183, 189, 195, 197, 215, 217, 283
3480023	Distanzscheibe 12x5	2	.. 033245	37, 51, 75, 137, 149, 235, 245, 263
3480060	Schraube 6,3x57 mit Scheibe	2	.. 033221	37, 51, 75
3480092	Distanzhülse	6	.. 033191	27, 37, 51, 75, 91, 137, 149, 151, 235, 263
3480093	Linsenschraube m.Innensechsk.M6x16	1	.. 033184	43, 57, 81, 143, 145
3490052	Fassonschraube für Verkleid. vorne	3	.. 033153	65
3490063	Sicherungsfeder D 19	2	.. 033139	71, 143, 145
3490064	Doppelfederklammer D18	4	.. 033122	82, 241, 251, 253, 255, 257, 269, 271, 273, 275
3490071	Blindnietmutter M6x30	2	.. 079793	125
3490079	Stiftschraube M10x30 Handlochd. nur bei Fabr. Austria Email	4	.. 033092	285
3490082	Zentrierring	4	.. 033085	91
3490086	Zylinderschraube M6x75-8.8 verzinkt	1	.. 033078	141
3490090	Steckklammer Kippdurchführung D 28	2	.. 033061	143, 145
3490101	Spannbügel M8	13	.. 033054	29, 139
3490105	Scheibe DIN9021 -8,4-140 HV-A2	1	.. 033047	29, 139
3490107	Clip für Kabelführung 2-fach	1	.. 033023	137
3490108	Sicherungsfeder Brennkammer	9	.. 033016	137
3490111	Sechskantschraube M8x100, A2 (alternativ für3411004=M8x90)	3	.. 033009	29, 139
3490114	Distanzbuchse 13,5x2,3;16lg;1.4571	6	.. 032996	29, 139
3490115	Distanzbuchse 13,5x2,3;52,5lg;1.4571	6	.. 032989	29, 139
3490126	Schraube-Sechskant DIN 933 M8x20	3	.. 139008	69, 119
3490138	Edelstahlscheibe 6,4x11mm	5	.. 079816	29
3490144	Klammer Temperaturfühler D28	4	.. 032972	143, 145
3490145	Linsenschraube mit Innensechskant M6x12	1	.. 032965	149, 151, 165
3490147	Schenkelfeder für Regelung Wandgeräte	4	.. 032958	63, 87, 147
3490150	Zylinderschraube DIN912-M8x16- 8.8 verz.	1	.. 032941	165
3490171	Zylinderschraube M6x12	1	.. 032934	31, 41, 51, 55, 79
3490178	Zylinderschraube M8x30-8.8-A1P	1	.. 032910	71, 121
3490179	Zylinderschraube M5x14	1	.. 032903	165
3490190	Gabelgelenk M8 mit Schnappfederbolzen	5	.. 032866	153, 157, 161
3490191	Kreuzgriffschraube M8x40	6	.. 032859	153, 157, 161
3490194	Steckklammer O-Ring-Anbindung BWT	5	.. 032842	153, 157, 161
3490210	Stopfen für Befüllanschlussteil	7	.. 079823	145
3490220	Zylinderschraube DIN912-M8x40 verzinkt	1	.. 032798	153
3490222	Halteklammer Frontdeckel B440	2	.. 106192	235, 263
3490253	Zylinderschraube M8x12-8.8 verzinkt	1	.. 032781	153
3490254	Ansaugrohr DN 63	9	.. 032774	165, 288
3490259	Blechschraube 5,5x9,5	2	.. 079854	97, 109, 129, 235, 237, 245, 247, 263, 265
3490267	Flachkopfschraube M6x25, vernickelt	1	.. 079878	151
3490278	Schraube für Konsolenbefestigung	17	.. 079922	241, 251, 253, 255, 257, 269, 271, 273, 275
3490290	Abstützung mit Gabelkopf	12	.. 079939	157, 161
3490295	Befestigungsfeder 30x30x0,75 für STB	3	.. 079946	157, 161
3490298	Schnappfederbolzen D8 für Gabelkopf M8	3	.. 079953	153, 157, 161
3490307	Blechschraube DIN7982-ST4,2x16-C-H2	1	.. 079984	169
3490322	Zylinderschraube M4x8 DIN 912	1	.. 065567	247, 265
3490331	Sicherungsring DIN 472 - 18 x 1 1.4310	2	.. 124226	82
3490364	Blechschraube mit flachem Kopf und Bund 4,8x32	1	.. 088429	67, 117
3490387	Klammer Fühlerkabel DN4	3	.. 100671	121
3490472	Schraube EJOT ALtracs Plus WN5152 50x18	1	.. 193598	97, 109, 129
3490480	Schraube EJOT ALtracs Plus WN5152 60x14	3	.. 193406	95, 107, 127
3490481	Schraube EJOT ALtracs Plus WN5152 35x10	1	.. 193390	95, 103, 107, 113, 127, 133
3490482	Verrohrungsclip DN16	3	.. 204720	111, 121
3490523	Schraube Ejot Altracs PlusWN 5152 60x12	3	.. 193611	97, 109, 129
3490527	Verschlussfeder Brennkammer	4	.. 193376	95, 107, 127
3490558	Fassonschraube M5	4	.. 198661	135
3500105	Wärmeleitpaste 250 Gramm Tube	21	.. 032736	39, 53, 77, 95, 107, 127, 139, 154, 158, 162, 237
3500106	Wärmeleitpaste 35 Gramm Tube	11	.. 032729	91, 135, 139, 154, 158, 162, 237, 247, 265

Art.-Nr.	Bezeichnung	PG	EAN 4045 013..	Seite
3501566	Silikonspray Berusil P 140, 300 ml	100	.. 124455	12, 16, 44, 58, 82
3710001	Dichtungsmasse (Kartusche) Silicon neutr. Transp. 310ml	20	.. 032644	27
3720103	Schaumbanddichtung selbstklebend	10	.. 032590	37, 51, 75, 137, 149, 151
3900000	Dichtmanschette Anschlussschlauch	5	.. 032583	16
3900005	Dichtungsmanschette für Verrohrung	5	.. 032576	15, 19, 21, 31, 41, 43, 55, 57, 79, 81, 97, 99, 101, 109, 111, 129, 131, 141, 171, 178, 183, 190, 203, 205, 207, 215, 219, 223, 225, 227, 239, 241, 251, 253, 255, 257, 267, 269, 271, 273, 275
3900010	Dichtungsmanschette D 2,2	5	.. 032569	229, 231, 233
3900011	Dichtungsmanschette D 4,8	5	.. 032552	19, 21
3900012	Dichtungsmanschette geschlitzt D 5,6	5	.. 032545	229, 231, 233
3900013	Dichtungsmanschette geschlitzt D 7,3	5	.. 032538	229, 231, 233
3900014	Dichtungsmanschette geschlitzt D 22,5	5	.. 032521	149, 151, 229, 231, 233
3900015	Dichtungsmanschette geschlitzt D 22	5	.. 032514	23, 25
3900016	Dichtungsmanschette geschlossen ab 06/01	5	.. 032507	19, 21
3900079	Kantenschutzprofil 80 lang	4	.. 032484	51
3903018	Dichtung O-Ring 17x4 für Rohr D18	3	.. 193697	99, 101, 111, 131
3903019	Flachdichtung	1	.. 032330	33
3903031	Dicht.Rev.öffg. Luft-/Abgasrohr DN96/63	10	.. 032309	288
3903034	Dichtung Abgasrohr D=80	6	.. 032286	29, 31
3903035	Dicht.Rev.öffg.Luft-/Abgasrohr DN125/80	6	.. 032279	31, 291, 293, 296
3903038	Dichtung Luftrohr DN 125	3	.. 032262	31, 291
3903042	Dichtung Brennraumgehäuse	9	.. 032255	37, 51, 75, 137
3903043	Dichtung Ausdehnungsgefäß (ersetzt Art.-Nr. 17 10 223)	5	.. 032248	43, 57, 81, 99, 101, 111, 131, 241, 251, 253, 255, 257, 269, 271, 273, 275
3903120	Dichtungsmanschette für Kondensatablauf	6	.. 032217	12, 29
3903129	Dichtung Brennkammer oben/unten (2 Stück erforderlich)	16	.. 032200	29, 139
3903132	Dichtungsmanschette Entlüfter/ Verrohrung	14	.. 032194	33
3903134	Dichtprofil für Brennraumgehäuse	12	.. 032187	27
3903135	Dichtungsschnur selbstklebend	5	.. 032170	27
3903139	Dichtring D80 mm für Abgasrohr (5 St.)	13	.. 032163	12, 137, 288, 291, 296
3903140	GG Dichtring D80mm für Abgasrohr(5St.) . (5 Stück verpackt) (verbaut ab Herstellwoche 14/03)	12	.. 032156	31
3903141	Dichtstopfen D=37	5	.. 032149	7
3903142	Dichtung für Bimsch-Prüfnippel	3	.. 032132	7
3903143	Dichtungsmanschette für Prüfnippel	5	.. 032125	11, 137
3903145	Dichtungsmanschette für Abgasfühler	5	.. 032118	11, 29
3903147	Dichtung GKV für Stecker 3-polig	4	.. 032101	15
3903149	Abdeckung Mischkammer nur für Leistungsbereich 1	4	.. 032095	15
3903160	Flachdichtung für Zünd- und Überwachungselektrode	4	.. 032088	29
3903161	Flachdichtung für Abgasrohrkragen	5	.. 032071	31, 137
3903165	Dichtung für Schwenkverrohrung (auch in Pos. 120 enthalten)	3	.. 032057	43, 57, 81
3903167	Dichtung für Prüfnippel	2	.. 032040	37, 51, 75, 137
3910037	Dichtung für Zwischenflansch D 80	5	.. 031951	141
3910043	Dichtung Revisionsdeckel Abgasrohr 87° (T-Stück)	6	.. 031944	16, 31, 55, 288
3910044	Dichtung Revisionsdeckel Abgasrohr 90°	6	.. 031937	178, 189, 304
3910045	Dichtung für PP-Abgasrohr DN 70	11	.. 031920	16, 31, 55
3910046	Dichtung Revisionsdeckel Abgasrohr DN 80-87°	6	.. 031913	16, 31, 55, 291, 296
3910047	Dichtung Kondensatwanne (D3, Ring-D328)	2	.. 031906	137
3910069	Flachdichtung Gasgebläse-Deckelblech	5	.. 031838	141
3910083	Dichtschnur selbstklebend LG.540mm (seitlich)	4	.. 031791	7, 178, 190, 215, 217
3910084	Dichtschnur selbstklebend Länge 788 mm (oben/unten)	5	.. 031784	7, 178, 190, 215, 217
3910110	Schaumstoffdichtung DN 80/45	2	.. 031777	153, 157, 161
3910111	Schaumstoffdichtung DN 65/26	2	.. 031760	153, 157, 161, 165
3910120	Dichtung Frontdeckel L 561	12	.. 123892	235
3910126	O-Ring Dichtung 23,47x2,62	2	.. 031739	165
3910158	Dichtung Frontdeckel L 390	4	.. 124103	235
3910205	Schaumstoffdichtung Kondensatwanne CGB	3	.. 065758	157, 161
3910213	Dichtung DA 28; DI 19; H=2 EPDM	3	.. 160019	73, 123
3910215	Dicht. Flach 18x12x2 für Gas	3	.. 203563	71, 121
3910264	Flachdichtung D24xD17x2 (G3/4") EPDM	5	.. 168015	33, 44, 58, 82, 143, 145, 203, 205, 207, 223, 225, 227
3910278	Dichtung Halter GKV - GLV elektronisch	5	.. 193628	97, 109, 129
3910314	Dichtung Halter GKV-H -GLV elektronisch	7	.. 198524	97, 109, 129
3910315	Abgasdichtungen DN60 - Abgasrohr	9	.. 198517	93, 105, 125

Art.-Nr.	Bezeichnung	PG	EAN 4045 013..	Seite
3910321	Dichtprofil Frontverkleidung (ersetzt Art.-Nr. 39 10 298)	9	.. 208247	93, 105, 125
3910322	Flachdichtung für Klemmgehäuse HCM (ersetzt Art.-Nr. 39 10 322)	10	.. 208254	103, 113, 133
5900210	Geräteanschlussflansch CGB DN 100	15	.. 082359	37, 51, 75, 290
5900220	Geräteanschlussflansch CGB DN 96	13	.. 086944	37, 51, 75, 290
7701106	Versteifungswinkel	9	.. 093300	67, 117
7701133	Haltewinkel MAG-Verrohrung	6	.. 093331	67, 117
7701139	Frontverkleidung RAL9016	25	.. 114531	67
7701142	Seitenverkleidung links RAL9016	38	.. 128125	67
7701144	Seitenverkleidung rechts RAL9016 CSZ-300	38	.. 128118	67
7701181	Kleinteilebeutel Verrohrung CSZ-300	23	.. 090736	71
7701183	Kleinteilebeutel Montagezubehör CSZ / CS	32	.. 090439	67, 117
7701187	Aufstellblech RAL9016 CSZ 300	16	.. 093348	73, 123
7701435	Verkleidung seitlich links weiß	99	.. 204737	117
7701437	Verkleidung seitlich rechts weiß	99	.. 204744	117
7701452	Kleinteilebeutel Verrohrung CSZ-2R	23	.. 201255	121
8600008	Brennkammer Rückwand B250 for CGG-1K-24	12	.. 120747	237
8600009	Brennkammer Vorderwand B250 for CGG-1K-24	8	.. 123724	237
8600010	Brennkammer Rückwand B290 for CGG-1K-28	13	.. 123731	237
8600011	Brennkammer Vorderwand B290 for CGG-1K-28	9	.. 123748	237
8600013	Konsole für Einhängewinkel	9	.. 043886	7, 27, 195, 197, 215, 217
8600015	Halterung Ausdehnungsgefäß	4	.. 043879	7, 195, 197, 215, 217
8600018	Haltebügel für Regelung	4	.. 043862	7, 27, 195, 197, 215, 217
8600033	Strömungssicherung	43	.. 043855	171
8600038	Strömungssicherung	44	.. 043848	171
8600065	Anschlussset Gaseintritt Heizwasservor- und Rücklauf (Satz)	20	.. 043824	19, 21, 41, 43, 55, 79, 171, 178, 183, 190
8600076	Kabelbrücke	1	.. 043787	23, 25, 35, 209, 211, 213, 229, 231, 233
8600078	Regelung komplett GG-EK/1EK interne Zündung	83	.. 043763	181
8600096	Positionierwinkel Brennraumgehäuse	3	.. 043701	7, 215, 217
8600101	Brennkammer Rückwand 18kW	10	.. 043695	199, 219, 247, 265
8600102	Brennkammer Vorderwand 18kW	8	.. 043688	199, 219, 247, 265
8600103	Brennkammer Rückwand 24kW	11	.. 043671	199, 219, 247, 265
8600104	Brennkammer Vorderwand 24kW	8	.. 043664	199, 219, 247, 265
8600137	Umrüstsatz Erdgas E/LL auf Flüssiggas B/P	22	.. 043640	172, 178
8600138	Umrüstsatz Flüssiggas BP auf Erdgas E	22	.. 043633	172, 178
8600139	Umrüstsatz Flüssiggas BP auf Erdgas LL	22	.. 043626	172, 178
8600140	Umrüstsatz Erdgas E auf Erdgas LL	19	.. 043619	172, 178
8600141	Umrüstsatz Erdgas LL auf Erdgas E	19	.. 043602	172, 178
8600146	Regelung komplett GG-E/GG-1E interne Zündung	88	.. 043565	181
8600231	Anschlussset Speicher-Wassererwärmer SW für Überputzinstallation GU-E, GG-E	52	.. 043473	285
8600232	Anschlussset für Fremdfabrikat GU-E, GG-E	49	.. 043466	285
8600303	Umrüstsatz Erdgas E auf Erdgas LL	19	.. 043459	184
8600304	Umrüstsatz Erdgas LL auf Erdgas E	19	.. 043442	184, 190
8600305	Umrüstsatz Erdgas LL auf Erdgas E	19	.. 043435	184
8600306	Umrüstsatz Erdgas E auf Erdgas LL	19	.. 043428	190
8600496	Regelung GU-1EK-18/24 kpl. für ext. Zündeinheit	82	.. 043381	175
8600497	Regelung komplett für externe Zündeinheit	82	.. 043374	181
8600499	Regelung komplett für externe Zündeinheit	87	.. 043350	181
8600631	Strömungssicherung	37	.. 043299	183
8600676	Systemplatte	29	.. 043268	7
8600677	Unterteil Brennraumgehäuse	12	.. 043251	7
8600678	Oberteil Brennraumgehäuse	15	.. 043244	7
8600679	Montageplatte	16	.. 043237	7
8600750	Ersatzdichtungen (Set) für Handlochdecke	17	.. 043176	280, 281, 283, 285, 286, 287
8600853	Umrüstsatz von Erdgas auf Flüssiggas	26	.. 043145	16
8600854	Umrüstsatz von Flüssiggas auf Erdgas	25	.. 043138	16
8600862	Umrüstsatz GB-E/GB-EK/TGK-24 Erdgas E auf Erdgas LL	13	.. 043121	16
8600863	Umrüstsatz GB-E/GB-EK Erdgas LL au Erdgas E	13	.. 043114	16
8600922	Montageplatte GG/GU-2	15	.. 043107	195, 197, 215, 217
8600993	Unterteil Brennraumgehäuse	10	.. 043091	215, 217
8600994	Oberteil Brennraumgehäuse	14	.. 043084	215, 217
8601013	Verkleidung Brennraumgehäuse	23	.. 043053	215, 217
8601085	Wandrahmen Rückrahmen	28	.. 043046	280, 283
8601099	Umrüstsatz von Erdgas E auf Erdgas LL für TGU(K)-18, TGU(K)-24, GU-2E(K)-(S)18, GU-2E(K)-(S)24,	100	.. 043022	199

Art.-Nr.	Bezeichnung	PG	EAN 4045 013..	Seite
8601100	Umrüstsatz von Erdgas LL auf Erdgas E für TGG(K)-18, TGG(K)-24, TGU(K)-18, GG-2E(K)-(S)18, GG-2E(K)-(S)24, GU-2E(K)-(S)18	100	.. 043015	199, 219
8601101	Umrüstsatz von Erdgas LL auf Erdgas E für TGU(K)-24, GU-2E(K)-24	100	.. 043008	199
8601102	Umrüstsatz von Erdgas E auf Erdgas LL für GG-2E(K)-(S)18, GG-2E(K)-(S)24, TGG(K)-18, TGG(K)-24,	100	.. 042995	219
8601296	Umrüstsatz von Flüssiggas auf Erdgas E für TGU-18, TGG-18/24, GU-2E-(S)18, GG-2E-(S)18/24	100	.. 042971	201, 221
8601297	Umrüstsatz von Flüssiggas auf Erdgas LL für TGG-18/24, GG-2E-(S)18/24	100	.. 042964	221
8601298	Umrüstsatz von Flüssiggas auf Erdgas E für TGU-24, GU-2E-(S)24	100	.. 042957	201
8601299	Umrüstsatz von Flüssiggas auf Erdgas LL für TGU-18/24, GU-2E-(S)18/24	100	.. 042940	201
8601300	Umrüstsatz von Erdgas E/LL auf Flüssiggas für TGU/TGG, GU-2E-S/GG-2E-S	100	.. 042933	201, 221
8601306	Umrüstsatz T...GB-11 . von Erdgas E/H/LL (Leistungsber.2) oder Flüssiggas P (Leistungsber.2) auf Erdgas E/H/LL (Leistungsber.1)	24	.. 042926	16
8601307	Umrüstsatz T...GB-11 . von Erdgas E/H/LL (Leistungsber.1) oder Flüssiggas P (Leistungsber.2) auf Erdgas E/H/LL (Leistungsber.2)	24	.. 042919	16
8601308	Umrüstsatz T...GB-11 . von Erdgas E/H/LL (Leistungsber.1 oder Leistungsbereich 2) auf Flüssiggas P (Leistungsbereich 2)	21	.. 042902	16
8601309	Umrüstsatz T...GB-11 . Umrüstsatz von Erdgas E/H/LL (Leistungsbereich 1) auf Erdgas E/H/LL Leistungsbereich 2)	14	.. 042896	16
8601436	Gaskombiventil (Set) Sit 822 Novamix (ersetzt Art.-Nr. 27 96 106)	45	.. 042889	15, 31
8601515	Halterung Ausdehnungsgefäß	4	.. 042872	37, 51, 75
8601521	Haltewinkel	5	.. 042865	37, 51, 137, 235, 245, 263
8601547	Einhängewinkel (380mm lang)	9	.. 080225	37, 137
8601575	Montagewinkel für Zündtrafo (bei GB-E-11 nicht vorhanden)	6	.. 042797	15
8601686	Seitenwand rechts	21	.. 042735	37, 137
8601687	Seitenwand Links	21	.. 042728	37, 75, 137
8601691	Brennraumgehäuse Rückwand-Deckel	20	.. 042711	51
8601694	Konsole	7	.. 042704	37, 51, 75
8601695	Wandrahmen Seitenteil RAL 9006	18	.. 042698	7, 27, 195, 197, 215, 217, 283
8601701	Verkleidung CSW-70 RAL 9016	30	.. 042681	283
8601703	Designelement	42	.. 042674	7, 27, 197, 217
8601712	Brennkammermantel Komplett	42	.. 042667	11
8601713	Abgassammelkasten 18 kW	26	.. 042650	189, 219
8601714	Abgassammelkasten 24 kW	29	.. 042643	189, 219
8601754	Rückwand Brennraumgehäuse	33	.. 042513	27
8601756	Konsole	17	.. 042506	27
8601868	Isolierung Brennkammeroberteil bis BJ 05/01 (ersetzt Art.-Nr. 16 22 550)	30	.. 042452	11
8601869	Isolierung für Brennkammertopf (ersetzt Art.-Nr. 16 22 551)	27	.. 042445	11
8601870	Automatisches Entlüftungsventil 1/2" (ersetzt Art.-Nr. 20 11 001)	13	.. 042438	19, 21, 33, 171, 177, 183, 189
8601871	Automatisches Entlüftungsventil 3/8 Zoll (ersetzt Art.-Nr. 20 11 175)	13	.. 042421	143, 145, 203, 205, 207, 223, 225, 227
8601872	Heizkreispumpe GU/GG-2E (ersetzt Art.-Nr. 20 15 101)	45	.. 042414	203, 223
8601873	Heizkreispumpe UPS 15-50 (ersetzt Art.-Nr. 20 15 102)	45	.. 042407	205, 207, 225, 227
8601877	Temperaturanzeige (ersetzt Art.-Nr. 20 39 065)	19	.. 042360	175, 181, 187, 193, 285
8601881	Sicherung flink 3,15 A (10 Stück) - alle Thermen (ersetzt Art.-Nr. 27 38 180)	10	.. 042322	23, 25, 35, 49, 63, 87, 147, 175, 181, 188, 193, 261, 279
8601883	Vorlauf-/Rücklauffühler (2 Stück) (ersetzt Art.-Nr. 27 41 052)	33	.. 042308	11, 33
8601888	Strömungswächter (ersetzt Art.-Nr. 27 91 100)	28	.. 042254	19, 21, 172, 178, 184, 190
8601891	Sicherheitstemperaturbegrenzer STB (ersetzt Art.-Nr. 27 92 002)	17	.. 042223	175, 181, 187, 193
8601892	Zündkabel für externe Zündeinheit (ersetzt Art.-Nr. 27 95 500)	14	.. 042216	172, 175, 184, 188, 190, 193
8601893	Zündeinheit extern (ersetzt Art.-Nr. 27 95 501)	18	.. 042209	23, 172, 178, 184, 190
8601896	Gaskombiventil SIT 827 Erdgas (Ersetzt Art.-Nr. 27 96 114)	44	.. 042186	171, 177, 183, 189
8601897	Gaskombiventil SIT 827 Flüssiggas (Ersetzt Art.-Nr. 27 96 116)	50	.. 042179	171, 177
8601898	Zünd- oder Überwachungselektrode (1 Stück) (ersetzt Art.-Nr. 27 96 260)	6	.. 042162	172, 178, 237
8601899	Zündelektrode mit Dichtung bis BJ 05/01 (ersetzt Art.-Nr. 27 96 261) Ausführung Erdgas E und LL	18	.. 042155	11

Art.-Nr.	Bezeichnung	PG	EAN 4045 013..	Seite
8601900	Überwachungselektrode (Set) (ersetzt Art.-Nr. 27 96 262)	14	.. 042148	11, 29
8601901	Zündelektrode mit Dichtung bis BJ 05/01 (ersetzt Art.-Nr. 27 96 263) Ausführung Flüssiggas	18	.. 042131	11
8601902	Zünd- und Überwachungselektrode inklusive Zündleitung (2 Stk.) (ersetzt Art.-Nr. 27 96 264, 27 96 605, 86 01 903)	16	.. 042124	184, 190, 199, 219, 247, 265
8601904	Kabelsatz M mit Abgasfühler (ersetzt Art.-Nr. 27 99 040) interne Zündung	19	.. 042117	175, 187
8601911	Regelungsplatine (ersetzt Art.-Nr. 27 99 110)	45	.. 042049	175, 181, 187, 193
8601912	Regelungsplatine (ersetzt Art.-Nr. 27 99 111)	49	.. 042032	175, 181, 187, 193
8601913	Regelungsplatine für Ventilator GG-1E (ersetzt Art.-Nr. 27 99 125)	30	.. 042025	189, 190, 193
8601928	O-Ring für Wärmetauscher 26x5 (10Stück) (ersetzt Art.-Nr. 39 03 011)	18	.. 041912	12, 43, 57, 81
8601929	Flachdichtung D18,5x11x2,1/2" (10St) (ersetzt Art.-Nr. 39 03 020)	9	.. 041905	19, 21, 33, 43, 57, 81, 131, 143, 145, 171, 178, 183, 190, 201, 203, 205, 207, 221, 223, 225, 227, 241, 249, 251, 253, 255, 257, 267, 269, 271, 273, 275
8601930	Flachdichtung 24x17x2,3/4" (10Stk.) (ersetzt Art.-Nr. 39 01 030)	9	.. 041899	15, 19, 21, 31, 33, 41, 43, 55, 57, 71, 73, 79, 81, 97, 109, 111, 121, 123, 129, 131, 141, 145, 171, 178, 183, 190, 199, 203, 205, 207, 219, 223, 225, 227, 239, 249, 251, 253, 255, 257, 267, 269, 271, 273, 275
8601931	Flachdichtung 30x21x2,1 (10 Stk.) (ersetzt Art.-Nr. 39 03 022)	9	.. 041882	19, 21, 43, 57, 81, 99, 101, 111, 131, 171, 178, 183, 190, 203, 205, 207, 223, 225, 227
8601932	Brennerdichtung bis 10/99 (2 Stück) (ersetzt Art.-Nr. 39 03 121) bis Herstellmonat 10/99	18	.. 041875	15
8601933	Brennerdichtung ab 11/99 für Druckgussadapter (1 Stück) (ersetzt Art.-Nr. 39 03 127) (3 Noppen)	18	.. 041868	15, 41, 55, 79
8601935	Verkleidung komplett	52	.. 041851	171, 183, 195
8601936	Verkleidung komplett	51	.. 041844	7, 177, 189, 215
8601937	Verkleidung komplett	53	.. 041837	197
8601938	Verkleidung komplett	52	.. 041820	7, 27, 217
8601946	Umrüstset für GB-Zündsystem (ersetzt Art.-Nr. 17 20 577) Brennkammeroberteil Druckguss bis KW 16/2001	45	.. 041813	12
8601947	Wandrahmen	28	.. 041806	281
8601949	Verkleidung	46	.. 041790	281
8601950	3-Wege-Ventil mit Adapterplatine (bestehend aus Art.-Nr. 27 99 225 und 27 99 148) . (bis 2001)	41	.. 041783	19, 21, 203, 207, 223, 227
8602130	Blindstecker für Speicheranschluss (ersetzt Art.-Nr. 27 94 041)	8	.. 041653	23, 25, 35, 209, 229
8602132	Dichtung für Abgasrohr (ersetzt Art.-Nr. 39 03 144)	6	.. 041646	11
8602133	Brennkammerdichtung oben/unten(2 Stück) (ersetzt Art.-Nr. 39 03 125)	23	.. 041639	11
8602134	Brennkammerdichtung seitlich (2 Stück) (ersetzt Art.-Nr. 39 03 126)	25	.. 041622	11
8602135	Mischkammerdichtung (ersetzt Art.-Nr. 39 03 100)	5	.. 041615	15, 31
8602136	Dichtung für Übergang LAS (ersetzt Art.-Nr. 39 03 146)	6	.. 041608	11
8602137	Dichtung für Überwachungselektrode (ersetzt Art.-Nr. 39 03 150)	5	.. 041592	11
8602138	Dichtung für Ventilatorflansch (ab 11/99)(ersetzt Art.-Nr. 39 03 162)	6	.. 041585	15, 31
8602139	Dichtung für Ventilatorflansch bis 10/99 (ersetzt Art.-Nr. 39 03 101) bis Herstellmonat 10/99	6	.. 041578	15
8602140	Dichtung für Zündelektrode bis BJ 05/01 (ersetzt Art.-Nr. 39 03 151)	5	.. 041561	11
8602149	Sicherungssplint 2,5x28 (ersetzt Art.-Nr. 34 60 024)	3	.. 041479	11, 27
8602150	Spiralformschraube selbstsch. (25St) (ersetzt Art.-Nr. 34 50 958)	10	.. 041462	37, 51, 75, 137, 171, 177, 183, 189, 199, 219, 221, 235, 237, 239, 247, 263, 265, 267
8602152	Dichtung für Abgasleitung 63mm (1SZ=5St) (ersetzt Art.-Nr 26 00 360)	12	.. 041448	288
8602153	Kaltwassersieb (ersetzt Art.-Nr. 20 11 065)	10	.. 041431	21, 43, 171, 177, 183, 189, 205, 207, 225, 227

Art.-Nr.	Bezeichnung	PG	EAN 4045 013..	Seite
8602154	Temperaturwächter mit Befestigungsplatte (ersetzt Art.-Nr. 27 41 057)	10	.. 041424	199, 219
8602156	Verschlussstopfen für Messöffnung (5St.) (ersetzt Art.-Nr. 17 20 100)	5	.. 041400	7, 27, 149, 151, 177, 189, 215, 217, 235, 263
8602157	O-Ring für Heizkreispumpe Eintritt D 27,8x3,6 (10 Stück) (ersetzt Art.-Nr. 39 03 009)	15	.. 041394	203, 223
8602158	Einstellwerkzeug Gaskombiventil (ersetzt Art.-Nr. 27 96 119)	17	.. 041387	171, 178, 183, 190
8602162	Kabelbinder 140x4 Temperaturbeständig bis +120°C (10 Stück) (ersetzt Art.-Nr. 32 01 006)	5	.. 041370	172, 178, 184, 190
8602163	O-Ring für GaskombiV. D 34x26x4(10St.) (ersetzt Art.-Nr. 39 03 010, 87 50 014)	15	.. 041363	15, 31, 165, 171, 177, 183, 189
8602165	O-Ring für Verrohrung Heizwasser 18x2 (Satz = 10 Stück) (ersetzt Art.-Nr. 39 03 012)	15	.. 041356	12
8602166	Federstecker für VL/RL-Fühler (ersetzt Art.-Nr. 34 00 041)	12	.. 041349	11, 29, 153, 157, 161
8602167	Federstecker für HWWT-NUT (ersetzt Art.-Nr. 34 00 040)	12	.. 041332	11
8602168	Federklammer für Temperaturfühler (5St.) (ersetzt Art.-Nr. 34 79 906)	12	.. 041325	199, 203, 205, 207, 219, 223, 225, 227
8602170	O-Ring Ø 22, 22x2, 62 für GKV (10 Stück)(ersetzt Art.-Nr. 39 03 015, 87 50 015)	15	.. 041318	201, 221
8602171	O-Ring für Heizkreispumpe Austritt D 16x1,9 (10 Stück) (ersetzt Art.-Nr. 39 03 008)	15	.. 041301	203, 223
8602172	Strömungssicherung (ersetzt Art.-Nr. 86 00 630)	36	.. 041295	183, 199, 247
8602173	Strömungssicherung 24 KW	37	.. 041288	199, 247
8602179	Designelement TSW- 120 komplett	40	.. 041271	287
8602187	3-Wege-Umschaltventil 1" komplett	100	.. 041264	33, 143, 145
8602257	Haltewinkel Innen	3	.. 041257	31
8602258	Isolierung Brennkammeroberteil ab BJ 06/2001 (ersetzt Art.-Nr. 16 22 556)	30	.. 041240	11
8602264	Silikonfett 10 Gramm-Tube (ersetzt Art.-Nr. 35 00 104)	13	.. 041226	12, 29, 39, 41, 44, 53, 55, 58, 77, 79, 95, 99, 101, 107, 111, 127, 131, 137, 139, 143, 145, 154, 158, 162, 241, 251, 253, 255, 257, 269, 271, 273, 275
8602281	Unterlegscheibe 8,5X55X2	3	.. 041219	29, 139
8602282	Strahlungsschutzblech	9	.. 041202	27
8602298	Halteblech für Siphon (verbaut bis Herstellwoche 23/02)	7	.. 041141	29
8602306	Wartungsset für Gasbrennwertthermen bis 25 kW (nicht für CGB,CGS,CGW)	100	.. 041127	12
8602310	Umrüstsatz TGB-40 Erdgas LL auf Erdgas E/Flüssiggas	14	.. 041110	31
8602312	Umrüstsatz TGB-60 Erdgas LL auf Erdgas E	14	.. 041103	31
8602489	Halteblech für Regelung	5	.. 041097	37, 51, 75, 137, 235, 245, 263
8602490	Halteblech für Thermomanometer	5	.. 041080	37, 51, 75, 137, 149, 235, 245, 263
8602517	Brennkammer Verkleidung TGB- 40/60	29	.. 041066	27
8602519	Umbausatz Rückstromklappe (ersetzt Art.-Nr. 17 20 570) ersetzt Art.-Nr. 1720570	78	.. 041059	16
8602520	Heizkreispumpe UP 15-50 / RS15/6 (ersetzt Art.-Nr. 20 15 100)	45	.. 041042	171, 177, 183, 189
8602524	Flachdichtung 37,5x27x2 (SZ=10St) (ersetzt Art.-Nr. 39 01 039)	9	.. 041011	33, 143, 145
8602525	O-Ring für Anschlussstück VL/RL (10 Stück)(ersetzt Art.-Nr. 39 03 037)	9	.. 041004	33
8602527	Dichtung für Brenner (ersetzt Art.- Nr. 39 03 130)	21	.. 040984	29, 153, 157, 161
8602531	Zündleitung für externe Zündeinheit (ersetzt Art.-Nr. 27 95 450)	15	.. 040953	178
8602532	Zündleitung (ersetzt Art.-Nr. 86 01 906, 27 99 090, 27 99 099) (angeschlossen an: Zündelektrode)	21	.. 040946	23, 25, 35, 47, 49, 61, 63, 85, 87
8602533	Kabelsatz K1 für externe Zündeinheit (ersetzt Art.-Nr. 27 99 050)	27	.. 040939	181, 193
8602599	Dichtung für Zündelektrode (ersetzt Art.-Nr. 39 03 158)	5	.. 040809	11, 39, 53, 77
8602606	Schallkit für Gasthermen	27	.. 080232	195, 215
8602613	Brennraumboden	36	.. 040793	37, 51, 75
8602645	Speicherabdeckblech inkl. 2x Blindnietmutter	20	.. 040786	65
8602667	Umrüstsatz Erdgas auf Flüssiggas CGB-20	100	.. 040748	39, 53, 77
8602668	Umrüstset Heiz- auf Kombitherme CGB-20	100	.. 040731	39, 53, 77
8602669	Deckelblech für HWWT	9	.. 040724	29
8602679	Frontverkleidung incl. Pos. 090	27	.. 040717	65
8602680	Verkleidung Seite links/rechts	26	.. 040700	65

Art.-Nr.	Bezeichnung	PG	EAN 4045 013..	Seite
8602681	Verkleidung oben links/rechts	26	.. 040694	51
8602684	Isolierung Brennkammerdeckel (Set) (ersetzt Art.-Nr. 16 22 552) (incl. Einsteckklammern)	38	.. 040687	29
8602693	Seitenwand Links	16	.. 040663	51
8602694	Seitenwand rechts	16	.. 040656	51
8602698	Umrüstsatz Flüssiggas auf Erdgas CGB-20	100	.. 040649	39, 53, 77
8602708	Umrüstset Kombi- auf Heiztherme CGB-20	100	.. 040632	39, 53, 77
8602721	Heizkreispumpe 3-stufig (ersetzt Art.-Nr. 20 15 112) . incl. Pos.450	43	.. 040571	43, 57, 81
8602725	Wartungsset	30	.. 040564	29
8603017	Wartungsset CGB/CGS verp.	100	.. 040519	39, 53, 77
8603033	Dichtung für Abgastemperaturwächter (ersetzt Art.-Nr. 39 03 040)	19	.. 040489	37, 51, 153, 157, 161
8603034	Dichtung für Überwachungselektrode (ersetzt Art.-Nr. 57186 12 766)	7	.. 040472	39, 53, 77
8603037	Entstörungstaste (ersetzt Art.-Nr. 27 41 064)	13	.. 040441	47, 49, 61, 63, 85, 87, 147, 167, 169, 243, 261, 279
8603038	Temperaturwächter Vorlauf (ersetzt Art.-Nr. 27 41 062)	9	.. 040434	39, 53, 77, 139, 153, 157, 161, 237, 247, 265
8603041	Isolierung für Brennerplatte Oberteil (ersetzt Art.-Nr. 16 22 558) incl. Einsteckklammern	30	.. 050334	39, 53, 77
8603043	Heizwasserwärmetauscher beschichtet	61	.. 050327	39, 53, 77
8603044	Dichtung Brennkammer inklusive Silikonfett 10 große Tube (2 Stück) (Art.-Nr. 39 03 164)	13	.. 050310	39, 53, 77, 95, 107, 127
8603045	Gasbrenner Gewebe (ersetzt Art.-Nr. 28 00 060) . für CGB-(K)-20 und CGS-20/160+ Ausführung Flüssiggas;	40	.. 050303	39, 53, 77
8603046	Gasbrenner (ersetzt Art.-Nr. 28 00 059) . für CGB-(K)-20 und CGS-20/160+ Ausführung Erdgas E und LL	32	.. 050297	39, 53, 77
8603047	Gebläse (ersetzt Art.-Nr. 21 00 015)	54	.. 050280	41, 55, 79
8603048	Flachdichtung für Übergangsrohr	12	.. 050273	41, 55, 79
8603049	Dichtung Mischkammer zu Gasgebläse (ersetzt Art.-Nr. 39 03 014)	9	.. 050266	41, 55, 79
8603050	Dichtung für Anschluss HKP (ersetzt Art.-Nr. 39 03 013)	8	.. 050259	43, 57, 81, 99, 101, 111, 131, 143, 145, 153
8603053	Automatischer Entlüftereinsatz (ersetzt Art.-Nr. 20 11 335)	13	.. 050235	43, 57, 81
8603054	Dichtungsset schwenkverr. Brennkammer	22	.. 050228	43, 57, 81
8603055	Abgasrohr (ersetzt Art.-Nr. 17 20 609)	18	.. 050211	37, 51, 75
8603056	Dichtungsset Abgasrohr	11	.. 050204	37, 51, 75
8603057	Prüfnippel für Bimsch-Messöffnung (ersetzt Art.-Nr. 26 00 203)	9	.. 050198	37, 51, 75, 137
8603058	Abgastemperaturwächter 85°C (ersetzt Art.-Nr. 27 41 063)	12	.. 050181	37, 51, 75, 137, 153
8603059	Überwachungselektrode (ersetzt Art.-Nr. 27 96 267)	13	.. 050174	39, 53, 77, 139, 153, 157, 161
8603060	Halterung für Fühler HWWT (ersetzt Art.-Nr. 28 00 240)	9	.. 050167	39, 53, 77
8603061	Zündelektrode (ersetzt Art.-Nr. 27 96 269, 27 96 268, 86 02 530) Rechteckige Grundplatte	16	.. 050150	11, 29, 39, 53, 77, 139
8603141	Gaskombiventil TGC für Belgien (incl. Pos. 080 verpackt)	43	.. 050136	41, 55, 79
8603182	Gesamtmontage Brennraumgehäuse Verkleidung	28	.. 050129	7, 215, 217
8603188	Heizwasserwärmetauscher TGB 40/60 (ersetzt Art.-Nr. 86 02 304)	77	.. 050112	29
8603261	Frontverkleidung komplett	35	.. 050099	37, 51, 137, 235, 263
8603317	Doppelspule GKV (ersetzt Art.-Nr. 27 96 124)	27	.. 050082	41, 55, 79, 141, 201, 221
8610009	Umrüstset Verrohrung TGB-40/60 . (für Thermen bis Herstellnummer 67731)	48	.. 050068	33
8610010	Nachrüstset TW-Brennkammerdeckel(ab KW 31/2003 verbaut)(ers. ArtNr. 27 41 068) (zur Nachrüstung von Thermen bis Herstellnummer 67731)	25	.. 050051	35
8610011	Temperaturwächter-Brennkammerdeckel 180°C (ersetzt Art.-Nr. 27 41 068)	14	.. 050044	35, 39, 53, 77, 139, 153, 157, 161
8610099	Rückwand-Deckel Speicher . inkl. 1x Blindnietmutter	27	.. 050037	91
8610102	Frontverkleidung komplett	38	.. 050020	75
8610111	Einhängewinkel (L = 740 mm)	15	.. 080249	75
8610117	Seitenwand CGW-Speicher rechts	25	.. 050006	91
8610151	Bügel für Handlochdeckel	7	.. 049994	91, 135
8610177	Handlochdeckel	29	.. 049987	91, 135
8610186	Set Drosselscheibe für Verrohrung (hydraulische Weiche)	7	.. 049970	33, 143
8610187	Übergangsrohr (ersetzt Art.-Nr. 17 20 616)	25	.. 049963	41, 55, 79
8610344	Transportsicherung	4	.. 049956	91
8610466	Seitenwand rechts	19	.. 049901	75

Art.-Nr.	Bezeichnung	PG	EAN 4045 013..	Seite
8610471	Umrüstsatz Erdgas LL auf E (und umgekehrt) CGB 75/100	17	.. 049895	165
8610610	Umrüstsatz Erdg. auf Flüssigg. 24 kW	100	.. 049826	39, 53, 77
8610611	Umrüstsatz Flüssigg.auf Erdg. 24 kW	100	.. 049819	39, 53, 77
8610612	Umrüstsatz CGB-11 Erdgas E auf Erdgas LL bzw. Erdgas LL auf Erdgas E	100	.. 049802	39, 77
8610630	Rückwand Deckel DN 80	28	.. 049710	137
8610632	Konsole 1 1/4"	27	.. 049703	137
8610767	Demontagewerkzeug für GB-Wärmetauscher	45	.. 049659	12
8610797	Gasbrenner Gewebe (ersetzt Art.-Nr. 28 00 612)	42	.. 049642	39, 77
8610798	Abgastemperaturwächter 100°C (nur 24kW) (ersetzt Art.-Nr. 27 44 089)	15	.. 049635	37, 51, 75
8610810	Versteifungselement Kippdurchführung D 28	11	.. 049628	143, 145
8610814	O-Ring 8x2mm (5 Stück)	11	.. 049611	153, 157, 161
8610817	Halterung Speicherfühler (ersetzt Art.-Nr. 28 00 611)	18	.. 049598	91, 135
8610841	Rückflussverhinderer verpackt (ersetzt Art.-Nr. 20 70 280)	8	.. 049581	82
8610844	O-Ring 17,12 x 2,62 verp. (10 Stück) (ersetzt Art.-Nr. 39 03 166)	16	.. 049574	71, 81, 82, 101, 111, 131, 143, 145
8610878	Gasdrosselblende grün 430 (ersetzt Art.-Nr. 17 20 523)	3	.. 049543	15, 41, 55, 79
8610881	Gaskombiventil TGC für Belgien (incl. Pos. 080 verpackt)	43	.. 049536	41, 55, 79
8610887	Schichtenspeicher CGW incl. Gehäuse und Isolierung	85	.. 049529	91
8611033	Siphon SH 90 inklusive Kondensatschlauch (ersetzt Mat.-Nr. 2011331)	15	.. 049505	37, 51, 75
8611034	Siphon SH 150 inklusive Kondensatschlauch	16	.. 049499	29, 137
8611035	Siphon SH 230 inklusive Kondensatschlauch	17	.. 049482	153, 157, 161
8611155	Strahlungsschutzblech gasg. BK-D D 300	17	.. 049376	139
8611170	Heizwasserwärmetauscher D 300 AluPro+	77	.. 049369	139
8611171	Gasgekühlter Brennkammerdeckel D 300 (ersetzt Art.-Nr. 86 10 642)	43	.. 049352	139
8611172	Verdrängungskörper D 226 komplett montiert	42	.. 049345	29, 139
8611173	Wartungsset	100	.. 049338	139
8611174	Gasdichtung selbstklemmend D 24	9	.. 049321	41, 55, 79, 141
8611175	Dichtung Zündelektrode gasgek. BK-D (ersetzt Art.-Nr. 39 10 052)	10	.. 049314	139, 153, 157, 161
8611176	Dichtung Überwachungselektrode (5 Stück) (ersetzt Art.-Nr. 39 10 053)	10	.. 049307	139, 153, 157, 161
8611177	Dichtung Gasbrenner D 100 (ersetzt Art.-Nr. 39 10 036)	13	.. 049291	139
8611178	Gasbrenner D 100 (ersetzt Art.-Nr. 28 00 613)	47	.. 049284	139
8611179	Rückstromverhinderer D 80 (ersetzt Art.-Nr. 20 70 342)	17	.. 049277	141
8611180	Kippdurchführung Vorlauf kpl. D 28 (ersetzt Art.-Nr. 20 70 367)	42	.. 049260	143, 145
8611181	Kippdurchführung Rücklauf komplett D 28 (ersetzt Art.-Nr. 20 70 368)	37	.. 049253	143, 145
8611182	Dichtungsset Kippdurchführung VL/RL	16	.. 049246	143, 145
8611183	Abgasrohr DN 80 (ersetzt Art.-Nr. 17 30 180)	23	.. 049239	137
8611184	Dichtungsset Abgasrohr DN 80	11	.. 049222	137
8611185	Gasgebläse Boost (ersetzt Art.-Nr. 21 36 479)	54	.. 049215	141
8611193	Heizkreispumpe (ersetzt Art.-Nr. 20 70 347) nur bei CGB-35	49	.. 049208	143, 145
8611194	Heizkreispumpe (ersetzt Art.-Nr. 20 70 348) nur bei CGB-50	53	.. 049192	143
8611195	Zündleitung 350mm (ersetzt Art.-Nr. 27 44 127)	11	.. 049185	147, 167, 169
8611219	Blende D103xD51 nur bei CGB-35, Prägung 0510	8	.. 049154	139
8611220	Blende D103xD55 nur bei CGB-50, Prägung 0550	8	.. 049147	139
8611275	Umrüstsatz auf Erdgas E/H oder LL	100	.. 048997	139
8611276	Umrüstsatz auf Flüssiggas P	100	.. 048980	139
8611277	Umrüstsatz auf Erdgas E/H od. LL	100	.. 048973	139
8611278	Umrüstsatz auf Flüssiggas P	100	.. 048966	139
8611291	Heizkreispumpe geregelt (ersetzt Art.-Nr. 20 70 421)	48	.. 048942	43, 57, 82
8611294	Erdungsverbindungsleitung (angeschlossen an: Zündelektrode)	2	.. 048935	47, 49, 61, 63, 85, 87
8611295	Erdungsverbindungsleitung CGB-35/50	2	.. 048928	147, 167, 169
8611296	Verrohrung Plattenw. Schichtenspeicher (mit Rückflussverhinderer)	17	.. 048911	57
8611298	Abgassammelkasten komplett	25	.. 048904	177
8611299	Gesamtmontage Brennraumgehäuse - Schauloch rund	30	.. 048898	189
8611300	Abgassammelkasten komplett	25	.. 048881	177
8611301	Brennkammer komplett	91	.. 048874	29

Art.-Nr.	Bezeichnung	PG	EAN 4045 013..	Seite
8611335	Gesamtmontage Brennraumgehäuse - Schauloch rund	30	.. 048867	177
8611718	Aufhängeprofil CGB 75/100	12	.. 048744	149, 151
8611726	Gasdrosselblende P lila verp. nur bei CGB-50 Flüssiggas P	5	.. 048737	141
8611727	Gasdrosselblende E/H hellgrau verp. nur bei CGB-50 Erdgas E/H	5	.. 048720	141
8611841	Transportsicherung BWT	9	.. 048690	153, 157, 161
8611888	Brennraumgehäuse Rückwand B440	24	.. 119345	235
8611889	Systemträger	11	.. 080256	237, 247, 265
8611890	Konsole Hydraulikblock	15	.. 080263	241, 251, 253, 255, 257, 269, 271, 273, 275
8611903	Halteblech Regelung	8	.. 106239	149
8611955	Haltewinkel Ausdehnungsgefäß	5	.. 080270	235, 245, 263
8611961	Wandhalter CGB 75-100 RAL 9016 (ersetzt Art.-Nr. 86 11 720)	10	.. 116436	149, 151
8611971	Chassis-Versteifung CGB 75/100	15	.. 048508	149, 151
8612006	Isolierung Brennkammerdeckel D280 (ersetzt Art.-Nr. 16 68 254)	35	.. 048485	153, 157, 161
8612008	Dichtung D85 (ersetzt Art.-Nr. 39 10 098)	8	.. 048461	165
8612011	Verdränger unten D280 komplett (ersetzt Art.-Nr. 26 51 087)	28	.. 048430	153, 157, 161
8612012	Verdränger oben D280 komplett (ersetzt Art.-Nr. 86 11 397)	51	.. 048423	153, 157, 161
8612013	Gasbrenner 75-100 kW (ersetzt Art.-Nr. 28 00 640)	53	.. 048416	153, 157, 161
8612014	O-Ring 320x7 (ersetzt Art.-Nr. 39 10 086)	17	.. 048409	153
8612015	O-Ring 70x3 (ersetzt Art.-Nr. 39 10 109)	5	.. 048393	165
8612016	Dichtung für Abgasrohr DN100 für Luft-/Abgasrohr DN 100/150 (ers. ArtNr 39 10 116)	13	.. 048386	153, 157, 161, 301
8612017	Brennkammer 75/100 KW	97	.. 048379	154, 158
8612034	Druckanschlussadapter (ersetzt Art.-Nr. 20 70 540)	21	.. 048362	153
8612040	O-Ring 39,34 x 2,62 EPDM (ersetzt Art.-Nr. 39 10 114)	10	.. 048324	153, 157, 161
8612051	Dichtung Gasverrohrung GKV 1" (ersetzt Art.-Nr. 39 10 125)	13	.. 048317	165
8612071	Gasdruckwächter (Set)f. VR 4615 VB1006B (ersetzt Art.-Nr. 27 44 376)	100	.. 048225	165
8612097	Luftleitblech Brenner links	8	.. 119383	237
8612099	Luftleitblech Brenner rechts only for CGG-1K-28	8	.. 119406	237
8612100	Abgasdrosselblende DN 38	6	.. 115668	239
8612101	Luftleitblech Brennkammer B250 for CGG-1K-24	11	.. 119413	237
8612102	Luftleitblech Brennkammer B290 for CGG-1K-28	11	.. 119420	237
8612130	Abgassammelkasten B290 for CGG-1K-28	15	.. 115699	237
8612131	Abgassammelkasten B250 for CGG-1K-24	15	.. 115705	237
8612153	Abgasdrosselblende DN 39,8	6	.. 115729	239
8612154	Abgasdrosselblende DN 42,5	6	.. 106253	239, 267
8612155	Verkleidung oben CGB 75/100 komplett	36	.. 080287	149, 151
8612156	Frontverkleidung CGB 75/100 komplett	43	.. 080294	149
8612225	Adapterset für LAF DN 96/63 Brennwert	9	.. 080300	37, 51, 75
8612268	Parameterstecker CGB-K40-35 (D;ES;FR)	16	.. 080317	147
8612298	Umrüstsatz auf Flüssiggas für CGG-1K	20	.. 115804	237
8612383	Befülleinrichtung incl. O-rings, clip and bajonett-clip	40	.. 123472	241
8612384	Dichtungen Plattenwärmetauscher	18	.. 080324	241, 251, 253, 255, 257, 269, 271, 273, 275
8612385	O-Ring-Set Hydraulikgruppe	21	.. 080331	241, 251, 253, 255, 257, 269, 271, 273, 275
8612386	Clips-Set für hydraulische Anschlüsse	19	.. 080348	241, 251, 253, 255, 257, 269, 271, 273, 275
8612387	Clips-Set für Konsole	22	.. 080355	241, 251, 253, 255, 257, 269, 271, 273, 275
8612388	Bajonett-Verschlussstopfen Set	18	.. 080379	241, 251, 253, 255, 257, 269, 271, 273, 275
8612389	Bajonett-Clips Set	18	.. 080386	241, 251, 253, 255, 257, 269, 271, 273, 275
8612390	Schrauben M5x16 für HKP und WWT	7	.. 080393	241, 251, 253, 255, 257, 269, 271, 273, 275
8612404	Flachdichtung 19x12,2x2	7	.. 080409	55
8612417	Frontdeckel B440 Komplett	35	.. 119512	235
8612425	Zündelektrode	17	.. 080416	153, 157, 161
8612427	Flachdichtung D30xD21x2,1 (G1") EPDM (ersetzt Art.-Nr. 39 10 187)	6	.. 080423	43, 58, 82, 111, 131
8612479	Brennraumgehäuse	23	.. 062061	263
8612483	Abgassammelkasten B250	17	.. 062030	265
8612486	Abgassammelkasten B290	17	.. 062023	265

Art.-Nr.	Bezeichnung	PG	EAN 4045 013..	Seite
8612491	Rückwand	42	.. 065482	245
8612495	Querversteifung oben	9	.. 065505	245
8612506	Winkelblech Speicher . inkl. 2x Blindnietmutter	6	.. 069039	91
8612540	Heizwasserwärmetauscher beschichtet (ersetzt Art.Nr. 29 00 050)	54	.. 060562	11
8612543	Befestigungswinkel Gasbrenner 18kW	10	.. 065574	247, 265
8612545	Befestigungswinkel Gasbrenner 24kW	10	.. 065550	247, 265
8612654	Umrüstsatz Ergas E/H CGU-2(K)-18/24	100	.. 064447	247
8612655	Umrüstsatz Ergas LL/L CGU-2(K)-18/24	100	.. 064423	247
8612660	Umrüstsatz Erdgas E/H CGG-2(K)-18/24	100	.. 064454	265
8612662	Umrüstsatz Ergas LL/L CGG-2(K)-18/24	100	.. 064430	265
8612714	Umrüstset Flüssiggas für CGB-75/100	58	.. 116832	165
8612724	Frontverkleidung komplett	35	.. 065062	245
8612725	Seitenverkleidung rechts komplett	29	.. 065710	235, 245, 263
8612726	Seitenverkleidung links komplett	29	.. 065727	235, 245, 263
8612730	Abgastemperaturwächter	13	.. 065079	247
8612735	Frontdeckel komplett	24	.. 065703	263
8612785	Installationsset+Begleitpap. CGB11-24	24	.. 061880	37
8612809	Hocheffizienzpumpe EEI kleiner 0,23 Grundfos UPM-15-70 CACAO	64	.. 061064	43, 57, 82
8612811	Halteblech Vor-/Rücklauf CGB-75/100	4	.. 067097	157, 161
8612823	Adapterdichtung für Abgasrohr DN 60	7	.. 064218	37, 51, 75
8612863	Umrüstsatz Flüssiggas auf Erdgas CGB-75/100	46	.. 065208	165
8612865	Wartungsset CGB-75/100	100	.. 065741	154, 158, 162
8612867	Verkleidung seitlich links	38	.. 106260	149
8612869	Verkleidung seitlich rechts	38	.. 106277	149
8612870	Bodenblech CGB-75/100	38	.. 066984	149
8612872	Adapterblech rechts CGB-75/100	22	.. 106284	149
8612873	Adapterblech links CGB-75/100	22	.. 066977	149
8612874	Zentrierblech Verrohrung	21	.. 106291	153
8612881	Rückwand komplett	36	.. 066960	149, 151
8613020	Installationsset CGG/CGU-2K	36	.. 081482	255, 258, 273, 276
8613051	Installationsset CGG/CGU-2	25	.. 081574	251, 254, 269, 271
8613061	Rückwand Deckel CGB	20	.. 083790	37, 75
8613065	Umbauset Kombitherme auf Heiztherme CGU/CGG-2	100	.. 092563	257, 275
8613066	Umbauset Heiz- auf Kombith. CGU/CGG-2K	100	.. 092044	253, 271
8613293	Heizkreispumpe hocheffizienz Wilo Stratos TEC RS 28/7 PWM 130	64	.. 093201	143, 145, 147
8613427	Automatischer Entlüftereinsatz	16	.. 102729	241, 251, 253, 255, 257, 269, 271, 273, 275
8613509	Verrohrungen mit Rückflussverhinderer CGW (Ausführung bis April 2009)	25	.. 140677	82
8613511	Entlüftungsventil 6 bar	13	.. 118232	154, 158, 161
8613518	Verkleidung rechts komplett	39	.. 132412	151
8613520	Verkleidung links komplett	39	.. 132405	151
8613522	Bodenblech	42	.. 132429	151
8613526	Frontverkleidung komplett	42	.. 132436	151
8613546	Druckanschlussadapter	21	.. 132450	157
8613710	SET GB Dichtung für Anschlussstück (ersetzt Art.-Nr. 39 03 102) (2 Stück enthalten)	6	.. 156326	11
8613713	Brennkammer 75/100 KW L710	96	.. 158894	158, 161
8613730	Gasdrosselblende B/P (rot) verp. nur bei Flüssiggas B/P	4	.. 166387	55
8613751	Flachdichtung D24xD17x2 EPDM für Überströmventil	5	.. 173347	203, 223
8613763	Seitenwand weiß	18	.. 204829	93, 105, 125
8613797	ET-Set Brennerbefestigung	21	.. 180215	139
8613809	Verkleidung oben weiß	16	.. 204812	93, 105, 125
8614061	Bodenblech Speicher verzinkt	17	.. 198876	135
8614063	Winkel Speicher verzinkt	23	.. 198616	135
8614068	Seitenwand Speicher Silber	18	.. 198623	135
8614082	Set Kunststoffclip D18	7	.. 193314	93, 105, 125
8614084	Befestigungsset Frontverkleidung	10	.. 193307	93, 105, 125
8614087	Heizwasser-Wärmetauscher Schweißgruppe	58	.. 193420	95, 107, 127
8614090	Gasbrenner Edelstahl D63 LB2 und 3	33	.. 193451	95, 107, 127
8614098	Wartungsset	100	.. 194908	95, 107, 127
8614106	Gasbrenner Edelstahl D63 LB 1	33	.. 194892	95, 107, 127
8614110	Dichtungset Drehdruchführung	15	.. 193826	99, 101, 111, 131
8614120	Verkleidung seitlich Speicher Silber	99	.. 204959	115
8614125	Verkl oben Speicher CGS-2L verzinkt	22	.. 204874	115
8614134	Speicherbehälter komplett	74	.. 198654	135
8614195	Einhängewinkel	12	.. 198562	125
8614199	Frontverkleidung komplett	30	.. 192898	93, 105, 125
8614200	Schmierfett für Gasarmaturen 10 gr-Tube	13	.. 193000	97, 109, 129
8614220	Verkleidung oben silber	25	.. 198630	135
8614224	Seitenwand re CGB-2 für CGW weiß	18	.. 204843	125
8614239	Frontverkleidung Speicher silber	26	.. 198555	125
8614310	Set Lippendichtung Gas DN 28,5 und DN 34,3	7	.. 203167	97, 109, 129
8751201	Druckwächter für Heizwasser (ersetzt Art.-Nr. 27 44 137)	26	.. 046665	153, 157, 161
8751221	Sicherungsset 5A (ersetzt Art.-Nr. 27 72 150)	18	.. 046603	167, 169

Art.-Nr.	Bezeichnung	PG	EAN 4045 013..	Seite
8751241	Flachdichtung Set 20,5x13x2 (ersetzt Art.-Nr. 39 10 078)	20	.. 046566	153, 157, 161
8751589	Schauglas (ersetzt Art.- Nr. 24 82 842)	10	.. 144842	153, 157, 161
8815351	Kessel- Füll- und Entleerungshahn	100	.. 045781	57, 65, 111, 115, 285, 286, 287
8852829	Elektronischer Kessel/Speicherfühler (ersetzt Art.-Nr. 89 02 436, 27 92 026, 88 52 817, 27 92 020)	100	.. 045613	121
8902290	Clip für Designelement (6 Stück) bis Bj. KW 35/03	14	.. 051263	287
8902446	Magnetschalter EV2 für Gaskombive ntil (ersetzt Art.-Nr. 27 96 090)	17	.. 050716	16, 171, 178, 183, 190
8905663	Dichtring 345 x 9,5 Doppell. (ersetzt Art.-Nr. 39 10 185)	13	.. 060647	157, 161
8905729	O-Ring 320 x 8 VMQ (ersetzt Art.-Nr. 39 10 170)	10	.. 060661	158, 161
8905922	Abgastemperaturwächter 95°C	12	.. 080652	157, 161
166913999	Verrastungsblock MAG EPP (ersetzt Art.-Nr. 86 14 085)	34	.. 208278	93, 105, 125
173097799	Abgasrohr DN60 L440 (ersetzt Art.-Nr. 17 31 036)	13	.. 205383	93, 105, 125
173097899	Kondensatwanne D180 Kunststoff (ersetzt Art.-Nr. 17 30 978)	16	.. 205376	93, 105, 125
173098199	Geräteanschlussflansch 90mm komplett (ersetzt Art.-Nr. 86 14 081)	15	.. 208261	93, 105, 125
173098299	Brennkammerdeckel D180 gasgekühlt komplett (ersetzt Art.-Nr. 86 14 092)	28	.. 208308	95, 107, 127
173099199	Ansaugrohr GLV elektronisch (ersetzt Art.-Nr. 17 30 991)	9	.. 207233	97, 109, 129
173100199	Gehäuse HCM Oberteil unten (ersetzt Art.-Nr. 17 31 001)	12	.. 205390	103, 113, 133
173102299	Verdrängerkörper Brennkammer D118 (ersetzt Art.-Nr. 86 14 089)	26	.. 208285	95, 107, 127
173102399	Halter Gaskombiventil GLV elektronisch (ersetzt Art.-Nr. 17 31 023)	10	.. 207103	97, 109, 129
173112499	Rückstromverhinderer (ersetzt Art.-Nr. 17 31 124)	7	.. 207936	95, 107, 127
173112699	Gasrohr intern GLV elektronisch (mit Lippendichtung, Silikonfett) (ersetzt Art.-Nr. 17 31 126)	7	.. 207943	97, 109, 129
173112799	Mischeinrichtung GLV elektronisch 20/24 kW, komplett (ersetzt Art.-Nr. 17 31 127)	13	.. 207950	97, 109, 129
173112899	Verschlussventil Gas D30 komplett (ersetzt Art.-Nr. 17 31 128)	9	.. 207967	97, 109, 129
173114199	Mischeinrichtung GLV elektronisch 14 kW komplett (ersetzt Art.-Nr. 17 31 124)	13	.. 207974	97, 109, 129
173120099	ET Halter Gaskombiventil GLV-H elektron. (ersetzt Art.-Nr. 17 31 200)	18	.. 207981	97, 109, 129
207039499	Rückflussverhinderer Patrone OV20 (ersetzt Art.-Nr. 20 70 394)	8	.. 207998	111, 131
207156599	Hocheffizienzpumpe geregelt 15/1-6/130 PWM (ersetzt Art.-Nr. 20 71 565)	48	.. 208001	99, 101, 111, 131
207159399	Sieb Kaltwasser D15 L40 (ersetzt Art.-Nr. 20 71 593)	5	.. 208018	101
207166299	Verschlussdeckel Kaltwassersieb (ersetzt Art.-Nr. 20 71 662)	6	.. 208025	101, 111, 131
207171399	Einsteckmanometer (ersetzt Art.-Nr. 20 71 713)	12	.. 208032	99, 101, 111, 131
207175999	Speicherladepumpe (ersetzt Art.-Nr. 20 71 759)	38	.. 208049	111, 131
207179099	Siphon Sperrhöhe 135 (ersetzt Art.-Nr. 20 71 790)	9	.. 208056	93, 105, 125
213795099	Gasgebläse Brennwert D118 (ersetzt Art.-Nr. 21 37 950)	38	.. 208063	97, 109, 129
248441699	Durchflussmengenregler verstellbar 5-25L (ersetzt Art.-Nr. 24 84 416)	9	.. 208070	101
248448999	Flügelraddurchflusssensor radial C7195C (ersetzt Art.-Nr. 24 84 489)	22	.. 208919	101
260009199	Brennkammertopf komplett mit Isolierung für CGB/CGW/CGS/CSZ (Isolierung 80 mm hoch)	31	.. 208728	39, 53, 77
274514699	Gasarmatur CES inkl. 3 Dichtungen, 2 Gasblenden (ersetzt Art.-Nr. 86 14 272)	32	.. 208353	97, 109, 129
274516599	Gasfeuerungsautomat GBC elektronisch (ersetzt Art.-Nr. 27 45 165)	38	.. 208087	103, 113, 133
274518899	Ionisationselektrode (ersetzt Art.-Nr. 86 14 091)	16	.. 208292	95, 107, 127
274520299	Zündelektrode für 2-polige Zündung (ersetzt Art.-Nr. 86 14 093)	18	.. 208315	95, 107, 127
274520899	Zündtrafo 50Hz 2-polig (ersetzt Art.-Nr. 27 45 208)	18	.. 208094	103, 113, 133
274524399	Abgasfühler Gasbrennwert 5k NTC (ersetzt Art.-Nr. 27 45 243)	15	.. 208100	93, 105, 125
274525599	Anlegefühler HWT 2x5k NTC mit Abstandstülle (ersetzt Art.-Nr. 27 45 255)	12	.. 208117	95, 107, 127
274527799	3-Wege-Umschaltventil mit Motor (ersetzt Art.-Nr. 27 45 277)	38	.. 208124	99, 101, 111, 131
274533999	Temperaturwächter 155°C (ersetzt Art.-Nr. 86 14 094)	12	.. 208322	95, 107, 127
274534699	ET Gasarmatur CES 10-14 (ersetzt Art.-Nr. 86 14 272)	32	.. 208360	97, 109, 129
298144799	Warmwasser-Wärmetauscher (ersetzt Art.-Nr. 86 14 112)	30	.. 208346	101, 111, 131

Art.-Nr.	Bezeichnung	PG	EAN 4045 013..	Seite
349046999	Verrohrungsclip DN18 (ersetzt Art.-Nr. 34 90 469)	4	.. 208131	99, 101, 111, 131
349047599	Steckklammer Vierkant 11.5 (ersetzt Art.-Nr. 34 90 475)	4	.. 208148	101
349048499	Sicherungsring DIN 472 30x1,2 (ersetzt Art.-Nr. 34 90 484)	4	.. 208155	101
349048599	Rändelschraube M5x22 SW4 IS PHE (ersetzt Art.-Nr. 34 90 485)	6	.. 208162	101, 111, 131
349050999	Fühlerhalter Brennkammer D180 (ersetzt Art.-Nr. 34 90 509)	8	.. 208179	95, 107, 127
349051999	Verrohrungsclip DN10 (ersetzt Art.-Nr. 34 90 519)	8	.. 208186	99, 101, 111, 131
391027099	Dichtung Gasbrenner D63 (ersetzt Art.-Nr. 86 14 096)	13	.. 208339	95, 107, 127
391028799	Flachdichtung Zündelektrode für 2-pol.Zünd. (ersetzt Art.-Nr. 39 10 287)	8	.. 208193	95, 107, 127
391028999	Dichtung Warmwasser-Wärmetauscher (ersetzt Art.-Nr. 39 10 289)	8	.. 208209	101, 111, 131
391029099	Flachdichtung Ionisationselektrode (ersetzt Art.-Nr. 39 10 290)	8	.. 208216	95, 107, 127
391029499	Dichtung Gasgebläse-Brennkammerdeckel DN80 (ersetzt Art.-Nr. 39 10 294)	8	.. 208223	97, 109, 129
391029699	Dichtung K-Wanne - Brennraumboden D30 (ersetzt Art.-Nr. 39 10 296)	7	.. 208230	93, 105, 125
1488674573	Schlauchklemme	3	.. 055575	29
4148256971	Federklammer	2	.. 055483	65
4418571260	Kondensatsiphon DN 30/40 . (verb. ab Juni 02 bis Aug. 05; Schlauch Pos.380 u.Schlauchkl.Pos.370)	16	.. 055469	29
4478246091	KFE-Hahn R 1/2"	23	.. 055452	81, 131
4488667954	Kondensatabflussschlauch	9	.. 080881	29
4758253847	Kabeldurchführung	3	.. 055414	245
5718767199	O-Ring für Strömungsschalter . (verbaut von Herstellwoche 14/02 bis Herstellnummer 67731)	4	.. 055391	33
8110185366	Zylinderschraube M5x12-8.8	1	.. 055384	15, 31
8110186392	Zylinderschraube M5x18-8.8 verzinkt	1	.. 055377	141
8110186449	Zylinderschraube M5x30-8.8	1	.. 055360	15
8188470259	Blechschraube mit Scheibe 4,2x9,5	1	.. 055339	25, 37, 47, 49, 51, 61, 63, 65, 67, 75, 85, 87, 115, 117, 147, 149, 151, 245
8710234564	Fächerscheibe	3	.. 055315	37, 51, 75, 137, 149, 151, 235, 245, 263
1532012	Positionierprofil	15	.. 004948	29
1532501	Positionierwinkel Systemträger	3	.. 074125	235, 245, 263
1532810	Brennraumboden D300 mit Schaumdichtung	19	.. 140707	137
1620024	Brennkammerisolierung Seitenwand	8	.. 003651	171, 177, 237
1620524	Brennkammerisolierung Seitenwand	10	.. 003606	183, 189, 199, 219, 247, 265
1621018	Brennkammerisolierung Rückwand	11	.. 003590	171, 177, 237
1621024	Brennkammerisolierung Rückwand	13	.. 003583	171, 177, 237
1621518	Brennkammerisolierung Rückwand 18 kW	12	.. 003576	183, 189, 199, 219, 247, 265
1621524	Brennkammerisolierung Rückwand 24 kW	12	.. 003569	183, 189, 199, 219, 247, 265
1622018	Brennkammerisolierung Vorderwand	11	.. 003552	171, 177, 237
1622024	Brennkammerisolierung Vorderwand	13	.. 003545	171, 177, 237
1622518	Brennkammerisolierung Vorderwand 18 kW	11	.. 003538	183, 189, 199, 219, 247, 265
1622524	Brennkammerisolierung Vorderwand 24 kW	12	.. 003521	183, 189, 199, 219, 247, 265
1641400	Hochtemperatur-Dichtschnur	5	.. 003446	8, 12, 27, 29
1668177	Isolierung Halbschale Speicher	12	.. 003385	91
1668239	Ring-Schlauch-Isolierung AD 235x40	24	.. 003019	29, 139
1668240	Isolierung für Brennkammertopf D 223	16	.. 003002	29, 139
1668253	Isolierung Verdränger oben D280	20	.. 002982	153, 157, 161
1668405	Isolierung Seitenwand 577x323x10	12	.. 105867	235, 263
1669153	Isolierung Halbschale Speicher	15	.. 198647	135
1710000	Regelungsgehäuse Unterteil mit Frontschild	14	.. 002852	175, 181, 187, 193
1710005	Gehäuse Deckel Regelung	11	.. 002821	175, 181, 187, 193
1710010	Klemmkasten Deckel Regelung	11	.. 002814	175, 181, 187, 193
1710021	Kabeldurchführung 4-fach	5	.. 002791	23, 25, 35, 209, 211, 213, 229, 231, 233
1710070	Drehknopf Regelung	3	.. 002777	175, 181, 187, 193
1710077	Drehknopf Set für (A)RT und (A)WT	6	.. 002753	175, 181, 188, 193
1710080	Drehknopfsatz ab BJ 06/01 bestehend aus (Art.-Nr. 17 10 121 + 17 10 122) (ab 06/01)	6	.. 002746	25, 35, 209, 211, 213, 229, 231, 233
1710101	Regelungsgehäuse Oberteil bis 05/01 (nicht für S-Varianten)	8	.. 002722	23, 209, 211, 229, 231
1710103	Halter Netzplatine für Regelung	7	.. 002715	23, 25, 35
1710104	Drehknopf Regelung für Programmwahl bis BJ 05/01 (nicht für S-Varianten)	4	.. 002708	23, 209, 211, 229, 231
1710105	Drehknopf Regelung für Temperaturwahl bis BJ 05/01 (nicht für S-Varianten)	4	.. 002692	23, 209, 211, 229, 231
1710106	Regelungsrahmen/Abdeckung	18	.. 002685	7, 195, 215

Art.-Nr.	Bezeichnung	PG	EAN 4045 013..	Seite
1710107	Bedienungs-Steckkarte für Regelung	4	.. 002678	23, 25, 35
1710113	Netzplatinenhalter	9	.. 002661	209, 211, 213, 229, 231, 233
1710114	Wärmeschutz für Regelungsgehäuse	4	.. 002654	209, 211, 213
1710123	Regelungsgehäuse Unterteil (ersetzt Art.-Nr. 17 10 100)	17	.. 002647	23, 25, 35, 209, 211, 213, 229, 231, 233
1710127	Regelungsgehäuse Oberteil	8	.. 002630	25, 35, 209, 211, 213, 229, 231, 233
1710128	Klemmkastendeckel für Regelungsgehäuse	6	.. 002623	23, 25, 35, 209, 211, 213, 229, 231, 233
1710155	Bedienungsanleitung kurz für Regelung (aus Kunststoff)	4	.. 002616	209, 211, 213
1710156	Bedienungsanleitung kurz für Regelung (aus Kunststoff)	4	.. 002609	229, 231, 233
1710201	Regelungsklappe	14	.. 002593	7, 27, 37, 51, 75, 137, 149, 151, 171, 177, 183, 189, 197, 217, 235, 245, 263
1710202	Dokumententasche TSW-120 Silber	12	.. 002586	287
1710204	Elektroanschlusskasten (n.m.Lieferbar,Ersatz Art.Nr.2744283)	9	.. 002579	47, 61, 85
1710205	Regelungsgehäuse	14	.. 002562	47, 49, 61, 63, 85, 87, 147, 167, 243, 261, 279
1710206	Fronteinsatz Regelungsgehäuse	6	.. 002555	47, 49, 61, 63, 85, 87, 147, 167, 169, 243, 261, 279
1710207	Regelungsgehäuse-Deckel	9	.. 002548	47, 49, 61, 63, 85, 87, 147, 167, 169, 243, 261, 279
1710215	Drehknopf Netzschalter	3	.. 002524	47, 49, 61, 63, 85, 87, 147, 167, 169, 243, 261, 279
1710216	Drehknopf Temperaturwähler	3	.. 002517	47, 49, 61, 63, 85, 87, 147, 167, 169, 243, 261, 279
1710218	Deckel für Parameterstecker	3	.. 002500	47, 49, 61, 63, 85, 87, 147, 167, 169, 243, 261, 279
1710221	Halter für Erdungsverbinder	3	.. 002494	47, 49, 61, 63, 85, 87, 147, 167, 169, 243, 261, 279
1710222	Gummipuffer D=22	2	.. 002487	37, 65, 137
1710225	Verschluss für Frontverkleidung	6	.. 002463	37, 51, 75, 137, 149, 235, 245, 263
1710227	Rahmen für Regelungsklappe	16	.. 002456	7, 27, 37, 51, 75, 137, 149, 151, 171, 177, 183, 189, 197, 217, 235, 245, 263
1710228	Verriegelung für Regelungsklappe	6	.. 002449	7, 27, 37, 51, 75, 197, 217
1710231	Universalschlüssel CGB-20	9	.. 124011	39, 53, 77
1720030	Abdeckrosette für Anschlüsse SW	4	.. 002104	285, 286, 287
1720040	Rosette Außenwand GG-..	12	.. 002098	303
1720102	Schraubstopfen für Prüfnippel	4	.. 002074	7, 37, 51, 75, 93, 105, 125, 137
1720104	Verschlussstopfen für Elektroanschlusskasten	2	.. 002067	47, 61, 85
1720200	Universalpfanne für Schrägdach mit 25-50 Grad Neigung für Luft-/Abgasführ. senkrecht GG/GB Farbe: schwarz	100	.. 002050	303, 305
1720201	Universalpfanne für Schrägdach mit 25-50 Grad Neigung für Luft-/Abgasführ. senkrecht GG/GB Farbe: rotbraun	100	.. 002043	303, 305
1720202	Dachplatte für Schrägdach mit 25-45 Grad Neigung (schwarz)	100	.. 002036	303, 305
1720203	Dachplatte für Schrägdach mit 25-45 Grad Neigung (rotbraun)	100	.. 002029	303, 305
1720204	Universalpfanne für Schrägdach schwarz	100	.. 002012	303, 305
1720205	Universalpfanne für Schrägdach rotbraun	100	.. 002005	303, 305
1720206	Dachplatte für Schrägdach (schwarz)	100	.. 001992	303, 305
1720207	Dachplatte für Schrägdach (rotbraun)	100	.. 001985	303, 305
1720520	Gasdrosselblende rot 510 (ersetzt Art.-Nr. 86 02 141) nur bei CGB-35 Flüssiggas P	5	.. 074361	15, 41, 79, 141
1720521	Gasdrosselblende gelb 660 (ersetzt Art.-Nr. 86 02 142) nur bei CGB-35 Erdgas E/H	5	.. 001855	15, 41, 79, 141
1720522	Gasdrosselblende Weiß (ersetzt Art.- Nr. 86 02 143) nur bei CGB-35 Erdgas LL	3	.. 001848	15, 41, 55, 79, 141
1720525	Gasdrosselblende (nur zum Einbau in die Therme) nur für 18 KW Gerät	4	.. 001824	221
1720526	Drosselblende Erdgas LL Blau	1	.. 134911	199
1720527	Gasdrosselblende rot D 570 Flüssiggas P für TGB 40	3	.. 001817	31
1720528	Gasdrosselblende gelb D 800 Erdgas E für TGB 40	3	.. 001800	31
1720530	Gasdrosselblende grün D 1020 Erdgas E für TGB 60	3	.. 001794	31
1720532	Gasdrosselblende orange 580 nur bei Erdgas E (TGC-E(S)B)	3	.. 001787	41, 55, 79

Art.-Nr.	Bezeichnung	PG	EAN 4045 013..	Seite
1720550	Verkleidungsdeckel oben (inkl. Abdeckung für Handlochdeckel)	27	.. 001770	285
1720551	Verkleidung oben	27	.. 001763	286, 287
1720568	Brennkammerüberteil	42	.. 001756	29
1720572	Anschlussstück unten für HWWT	27	.. 001725	11
1720573	Abgasrohr	44	.. 001718	11
1720574	Brennkammer Unterteil (vor KW 7/98 nur mit Pos. 280)	47	.. 001701	11
1720576	Anschlussstück oben für HWWT	27	.. 001695	11
1720578	Übergangsrohr für Rückstromklappe	21	.. 001671	16
1720579	Übergangsrohr Ventilator Brennkammer	38	.. 001664	31
1720584	Brennkammeroberteil ab KW 16/01	39	.. 001657	11
1720587	Mischkammer Druckguss	21	.. 001640	15
1720589	Mischkammer	21	.. 001626	15
1720590	Rückstromklappe komplett bei TGB-11 Ausf. Erdg. Klappe ausgeb.	11	.. 001619	16, 31
1720595	Mischkammer TGB-60	41	.. 001602	31
1720598	Anschlussstück HWT unten	18	.. 001596	33
1720599	Mischkammer TGB-40	41	.. 001589	31
1720617	Mischkammer	18	.. 001565	41, 55, 79
1720618	Brennkammer Oberteil	21	.. 001558	39, 53, 77
1720619	Ansaugrohr	9	.. 001541	41, 55, 79
1720632	Wolf Logo gerade	7	.. 001534	286, 287
1720636	Firmenschild Wolf geclipst, gebogen	7	.. 001527	7, 27, 197, 217, 287
1720639	Firmenschild Wolf geklebt	7	.. 001510	7, 37, 51, 75, 137, 149, 151, 195, 215, 235, 245, 263, 283
1730126	Mischkammer nur bei CGB-35	17	.. 001497	41, 55, 79, 141
1730135	Mischkammer	17	.. 001435	41, 79
1730175	Drehknopf für DWT/DRT/DWTM	4	.. 074385	23, 47
1730184	Fühlerhalter HWWT D 30	8	.. 001404	139
1730197	Zwischenflansch D 80 für Rückstromverhinderer	11	.. 001381	141
1730198	Mischkammer-Venturi D26 nur bei CGB-50	22	.. 001374	141
1730212	Verschluss Frontverkleidung rechts (entfällt ab Herstellwoche 32/2005)	5	.. 001367	75
1730238	Rückströmklappe	5	.. 001350	41, 55, 79
1730246	Anschlusskasten Oberteil GBR	5	.. 001305	49, 63, 87, 147, 167, 169, 243, 261, 279
1730252	Anschlusskabel Einlegeteil M16 offen	1	.. 001299	49, 63, 87, 147, 167, 169, 243, 261, 279
1730253	Anschlusskabel Einlegeteil M16 geschlossen	1	.. 001282	49, 63, 87, 147, 167, 169, 243, 261, 279
1730270	Mischkammer 75-100 KW (ersetzt Art.-Nr. 86 12 007)	35	.. 074392	165
1730273	Rückstromverhinderer D78 (ersetzt Art.-Nr. 86 12 009)	16	.. 074408	165
1730274	Stopfen Verschluss für Speicherfühler	3	.. 001251	63
1730275	Brennkammerdeckel D350	44	.. 001244	153, 157, 161
1730279	Dichtprofil Regelungsgehäuse	99	.. 117815	243, 261, 279
1730285	Kondensatwanne D 350	52	.. 001237	153
1730445	Kabelclip 28.7 x 25.1	1	.. 001213	149, 151
1730446	Rastniete 19.1 x 12.4	1	.. 001206	149, 151
1730454	Anschlussadapter Abgasventilator D 60-100	8	.. 105874	239, 267
1730455	Elektroanschlusskasten für Europakl.	7	.. 123298	243
1730571	Querversteifung unten	10	.. 065499	245
1730640	Gasdrosselblende Flüssiggas D 6,7	12	.. 082380	165
1730641	Anschlusskasten UT GBR inklusive Wandhalter	6	.. 061750	167, 169
1730671	Aufstellring Ausdehnungsgefäß CSZ 300	12	.. 089440	73, 123
1730675	Auffangbehälter Solarflüßigkeit 10l, PE	16	.. 087156	73, 123
1730743	Abdeckkappe weiß	4	.. 084414	67, 117
1730770	Zwischenstück Venti-Brennkammer BWT	12	.. 111035	165
1730833	Kondensatwanne D 300 beschichtet	40	.. 155930	137
1730846	Kondensatwanne beschichtet (ersetzt Artikel-Nr. 17 20 569)	51	.. 155923	29
1730882	Regelungsgehäuse weiß	14	.. 167933	169
1731020	Frontverkleidung Speicher CGS-2L	21	.. 204867	115
1731024	Montagewerkzeug für Sicherheitsklammer . zur Montage und Demontage der Doppelfederklammer	12	.. 186194	251, 254, 255, 257, 269, 271, 273, 275
1731121	Verkleidung vorne unten komplett	20	.. 194007	103, 113, 133
1731146	Universalschlüssel	1	.. 193437	95, 107, 127
1731150	Verkleidung vorne	32	.. 204560	117
1731181	Gehäuse HCM Unterteil + Kabel GBC	21	.. 195028	103, 113, 133
1731183	Gasdrosselblende CES 20/24 kW blau	5	.. 194717	97, 109, 129
1731184	Gasdrosselblende CES 14 kW schwarz	5	.. 194724	97, 109, 129
1731226	Drehknopf BM-2 (ersetzt Art.-Nr. 17 31 103)	4	.. 207929	103, 113, 133
1731227	Gehäuse HCM Oberteil oben (ersetzt Art.-Nr. 17 31 000)	10	.. 207851	103, 113, 133
1731233	Gehäuse GBC Unterteil (ersetzt Art.-Nr. 17 31 009)	10	.. 208896	103, 113, 133
1731234	Gehäuse GBC Oberteil (ersetzt Art.-Nr. 17 31 010)	10	.. 207868	103, 113, 133

Art.-Nr.	Bezeichnung	PG	EAN 4045 013..	Seite
1731235	Kabelzugentlastung 2-fach mit Dichttüllen (erset. Art.-Nr. 17 31 009)	9	.. 207875	103, 113, 133
1731237	Klappe für Zusatzplatine (ersetzt Art.-Nr. 17 31 033)	6	.. 207905	103, 113, 133
1731238	Montagesystem für Netzschalter (ersetzt Art.-Nr. 17 31 034)	4	.. 207912	103, 113, 133
1731239	Druckknopf Netzschalter (ersetzt Art.-Nr. 17 31 030)	2	.. 207882	103, 113, 133
1731240	Klappe eBus-Anschluss (ersetzt Art.-Nr. 17 31 032)	3	.. 207899	103, 113, 133
1731241	WOLF-Logo für Netzschalter selbstkl.	99	.. 208926	103, 113, 133
1800381	Bodenblech Speicher	35	.. 207011	115
2000016	Schauglas für Brennraumgehäuse oval	14	.. 001169	7, 27, 189
2000017	Schauglas	14	.. 001152	199, 247
2000018	Schauglas für Brennraumgehäuse rund	14	.. 001145	7, 27, 178, 190, 215, 217, 235, 263
2000019	Schauglas komplett	14	.. 001138	11, 39, 53, 77
2000023	Schauglas komplett für Brennkammer	14	.. 001121	29, 139
2011002	Stopfen Anschlussblock Trinkwasser	11	.. 000889	21, 43, 172, 177, 184, 189, 205, 207, 225, 227
2011006	Siphon komplett mit Kondensatschlauch	17	.. 000865	11
2011024	Gegenmutter 6-KT für Konsole	4	.. 000742	91, 135
2011029	Anschlussteil Gaseintritt	14	.. 000698	15, 171, 178, 183, 190, 201, 221
2011030	Anschlussteil Vor-und Rücklauf	9	.. 000681	171, 178, 183, 190, 203, 205, 207, 223, 225, 227, 253, 257, 271, 275
2011035	Verrohrung Kalt-/Warmwasser KPL. (Elektr.3-Wege-Ventil)	30	.. 000674	171, 177, 183, 189, 205, 225
2011040	Verrohrung Gaskombiventil zu Brenner unten	9	.. 000667	15
2011041	Verrohrung Gaseintritt Z. Gaskombiventil	16	.. 000650	15, 171, 177, 183, 190
2011042	Verrohrung Heizkr. Pumpe - Heiz. Wärmet.	10	.. 000643	171, 177, 183, 189
2011043	Verrohrung umsch.Ventil-Heizw-3WV zu Vorlauf (S-Rohr)	13	.. 000636	19, 21, 171, 177, 203, 205, 207, 223, 225, 227
2011045	Verrohrung Rückl./Heizkreispumpe Warmwasserwärmetauscher/Ausd.Gefäß	30	.. 000629	171, 178, 183, 189
2011057	Klemmringe für Anschlussrohre D=15 (25 Stück)	17	.. 000612	285, 287
2011058	Klemmringe für Anschlussrohre D=18 (25 Stück)	20	.. 000605	286
2011066	Klemmringverschraubung mit Klemmring Ø 15 mm	5	.. 000599	172, 178, 184, 190
2011067	Klemmringverschraubung mit Klemmring Ø 20 mm	6	.. 000582	172, 178, 184, 190
2011080	Verrohrung Heizwasserwärmetauscher	12	.. 169111	190
2011090	Verrohrung Bogen statt 3WV	14	.. 000568	19, 44, 172, 178, 184, 190, 203, 223
2011091	Blindstopfen für Verrohrung	6	.. 000551	19, 172, 178, 203, 223
2011121	Verrohrung Speichervorlauf und Anschlusset SW 120	20	.. 000506	203, 223
2011122	Verrohrung Speicherrücklauf und Anschlusset SW 120	20	.. 000490	203, 223
2011142	Überstromventil (ersetzt Art.- Nr. 86 03 031)	27	.. 074514	43, 57, 81, 143, 145
2011144	Überstromventil (ersetzt Art.- Nr. 86 02 155)	18	.. 074521	33, 203, 205, 207, 223, 225, 227
2011147	Verrohrung Gasbrenner/3-Wegeventil/ Überstromventil	20	.. 000483	203, 205, 207, 223, 225, 227
2011156	Verrohrung HWWT zu Gasbrenner	8	.. 000452	199, 219
2011179	Verrohrung Kaltwasser	10	.. 000445	21, 207, 227
2011180	Verrohrung Gaseintritt/Gaskombiventil	16	.. 000438	201, 221
2011181	Verrohrung Gaskombiventil zu Brenner	16	.. 000421	201, 221
2011182	Verrohrung HKP zu HWWT	16	.. 000414	203, 223
2011183	Verrohrung HWR, HKP, WWT, ADG	30	.. 000407	203, 223
2011184	Verrohrung Rücklauf, Pumpe, WWWT, ADG	30	.. 000391	21, 207, 227
2011185	Verrohrung Heizkreispumpe zu Heizwasserwärmetauscher	18	.. 000384	205, 207, 225, 227
2011195	3-Wege-Umschaltventil für Anschluss an Speicherwassererwärmer 1 1/4" IG	66	.. 074538	33
2011197	3-Wege-Ventil - Ventilkörper 1"	38	.. 074545	143, 145
2011200	Verrohrung Warmwasser/Kaltwasser kpl. (elektr.3-Wege-Ventil) incl. Pos. 160, 220 und 230	31	.. 000339	21, 207, 227
2011201	Verrohrung Gaskombiventil zu Brenner oben	16	.. 000322	15
2011202	Verrohrung Heizkreispumpe zu Heizwasserwärmetauscher für Brennwerttherme	16	.. 000315	19, 21
2011203	Verrohrung HWWT zu 3WV	23	.. 000308	19, 21
2011205	Verrohrung 3WV zu WWT	16	.. 000292	21, 207, 227
2011207	Verrohrung HWR/HKP/WWT	30	.. 000285	19, 205, 225
2011208	Verrohrung HK-Pumpe zu HWWT	16	.. 000278	19, 21
2011225	Entlüftungsventil	4	.. 000254	43, 57, 81
2011230	Verrohrung Gaseintritt/Gaskombiventil	16	.. 000247	31

Art.-Nr.	Bezeichnung	PG	EAN 4045 013..	Seite
2011231	Verrohrung Gaskombiventil/Mischkammer	16	.. 000230	31
2011235	Verrohrung HWT zu Heizungsvorlauf	28	.. 000223	33
2011237	Verrohrung Entlüftung	13	.. 000216	33
2011342	Aufschraubplatte TW-Brennkammer-Deckel (für Thermen bis Herstellnummer 67731)	15	.. 008946	35
2011902	Rückschlagventil 1/4" für Heizkreismanometer	8	.. 008939	19, 21, 33, 172, 178, 184, 190
2011908	Überwurfmutter 1"	4	.. 008922	43, 57, 81, 99, 101, 111, 131
2011979	Überwurfmutter G3/4" SW30	7	.. 134256	71, 121
2011981	Verrohrung Heizkreisp. /HWWT (verbaut ab Herstellnummer 67732)	21	.. 008915	33
2011982	Verrohrung Heiz. -Rückl. /HKP (verbaut ab Herstellnummer 67732)	28	.. 008908	33
2011983	Verrohrung Heizungsvorlauf zu Überströmventil (verbaut ab Herstellnummer 67732)	24	.. 008892	33
2013010	Verrohrung Heizungsvorl. 3-Wege-Ventil	14	.. 008571	43, 57, 81
2013011	Verrohr. 3-Wege-Umschaltventil zu HWWT	15	.. 008564	43, 57, 81
2013013	Verrohrung Gasanschluss zu GKV	14	.. 008557	41, 55, 79
2013014	Verrohrung GKV zu Ventilator	14	.. 008540	41, 55, 79
2013015	Verrohrung Heizkreispumpe zu HWWT	14	.. 008533	43, 57, 81
2013021	Doppelverschraubung	7	.. 008526	43, 57, 81
2013022	Verrohrung WW-/KW-Anschluss (incl. Pos. 250, 260 und 270)	30	.. 008519	43
2013024	Verrohrung Brauchwasser Turbine zu WWWT	10	.. 008502	43
2013027	Drehdurchführung komplett	34	.. 008496	43, 57, 81
2013028	Schiebestück Drehdurchführung	13	.. 008489	43, 57, 81
2013031	Vorlaufanschluss Drehdurchführung	9	.. 008472	43, 57, 81
2013041	Verrohrung Heizungsvorlauf	21	.. 008465	57
2013042	Anschlussrohr Heizungsrücklauf incl. Pos. 380	21	.. 008458	57
2013047	Anschlussrohr Kaltwasserzulauf	21	.. 008441	57
2013048	Verrohrung Speicherladepumpe zu WWWT	14	.. 008434	57
2013049	Verteilerblock Heizungsrücklauf	16	.. 008427	43, 57, 81
2013063	Verrohrung Warmwasserwärmetauscher zu Verteilerblock-Heizungsrücklauf	11	.. 008410	43, 57, 81
2014552	Ladepumpe Speicher (ersetzt Art.- Nr. 86 03 111)	43	.. 074569	57, 81
2015110	Heizkreispumpe Grundfoss UPS 15-50/60 (ersetzt Art.- Nr. 86 01 874)	45	.. 074576	19, 21
2015111	Heizkreispumpe (Set) UPER 20-70 (ersetzt Art.- Nr. 86 02 521)	60	.. 074583	33
2020000	Ausdehnungsgefäß (12 Liter)	37	.. 008311	19, 21, 43, 57, 81, 171, 177, 183, 189, 203, 205, 207, 223, 225, 227
2022030	T-Schlauchverbindungsstutzen	4	.. 008212	15, 31, 141
2024526	Abdeckung für Entleerungshahn	9	.. 008052	285
2024527	Abdeckung für Entleerungshahn	9	.. 008045	286, 287
2039060	Heizkreismanometer (ersetzt Art.- Nr. 86 01 875)	19	.. 074590	175, 181, 187, 193
2039061	Heizkreismanometer 0-4 bar (ersetzt Art.-Nr. 86 01 876)	19	.. 074606	23, 25, 35, 209, 211, 213, 229, 231, 233
2039066	Thermomanometer (ersetzt Art.- Nr. 86 03 035)	19	.. 074613	43, 57, 81, 143, 145
2070211	Entlüftungsventil	5	.. 007932	283
2070231	Verteilerblock komplett	16	.. 007833	81, 131
2070235	Verrohrung Ladepumpe Kaltwasserzulauf	14	.. 007802	81
2070275	T-Stück 3/4AG - 3/4M - 1/2"IG	9	.. 007772	81, 111, 131
2070276	Winkelstück 3/4AG 1/2M	9	.. 203501	82
2070315	Sicherheitsventil 3 bar (ersetzt Art.-Nr. 20 70 425)	16	.. 007741	71, 143, 145
2070321	Sicherheitsventil 6 bar	17	.. 074828	73, 123
2070327	Sicherheitsgruppe komplett mit Sicherheitsventil und Manometer für PAG 5/10	34	.. 074873	73, 123
2070341	Verrohrung WW-/KW-Anschluss 24KW (incl. Pos. 250, 260 und 270)	32	.. 007697	43
2070350	Verrohrung Vorlauf HWWT/3W-Ventil	18	.. 007680	143
2070351	Verrohrung Vorlauf 3W-Ventil/Vorlauf	18	.. 007673	143, 145
2070352	Verrohrung Rücklauf Pumpe/HWWT	18	.. 007666	143, 145
2070353	Verteilerblock	29	.. 007659	143, 145
2070354	Verrohrung Gaseintritt	16	.. 007642	141
2070355	Verrohrung GKV / Mischkammer D 18	17	.. 007635	141
2070395	Rückflussverhinderer komplett	9	.. 007598	57
2070401	Pumpengruppe Heizkreis CGB 75/100	100	.. 007567	154, 158
2070445	Adapterplatte Hydraulikgruppe HZ	24	.. 065307	251, 253, 269, 271
2070491	Gasanschluss . Gasdicht mit Hanf an Pos. 010 und Pos. 040 montiert	13	.. 007314	55
2070513	Verrohrung Vorlauf CGB-75/100	47	.. 007253	153, 157
2070514	Verrohrung Rücklauf CGB-75/100	33	.. 007246	153, 157, 161
2070516	Verrohrung Vorlauf HWWT/3W-Ventil	22	.. 075016	145
2070518	Verrohrung 3W-Ventil für WW-Wärmetauscher	16	.. 075023	145
2070519	Verrohrung WW- Wärmetauscher zu Rücklauf	11	.. 075030	145

Art.-Nr.	Bezeichnung	PG	EAN 4045 013..	Seite
2070523	Verrohrung WW-/KW-Anschluss (12L)	32	.. 075047	145
2070529	Verrohrung WW- Wärmetauscher zu Durchflusssensor	13	.. 075054	145
2070543	Verrohrung Vorlauf D 18 3W-Ventil zu HWWT	22	.. 123908	241
2070544	Verrohrung Rücklauf D 18 Pumpe zu HWWT	23	.. 075061	241, 251, 253, 255, 257, 269, 271, 273, 275
2070545	Verrohrung D 18 Gaskombiventil zu Brenner	16	.. 123960	239
2070546	Hydraulikgruppe komplett	58	.. 075078	241
2070547	Hydraulikgruppe komplett mit Befülleinrichtung	60	.. 075085	241
2070554	Thermomanometer (ersetzt Art.- Nr. 86 12 035)	18	.. 075092	153, 169
2070561	Verrohrung Hydraulikgruppe - Ausdehnungsgefäß	10	.. 075108	241, 251, 253, 255, 257, 269, 271, 273, 275
2070563	Ausdehnungsgefäß 8 Liter rund	34	.. 123557	241
2070565	Anschlussflansch GKV 1"	13	.. 007215	165
2070568	Siphon Mutter G 1 1/4"	9	.. 183926	29, 37, 51, 75, 137, 154, 158, 162
2070569	Siphon Dichtung	9	.. 183919	29, 37, 51, 75, 137, 154, 158, 162
2070603	Thermomanometer für Hydraulikgruppe	19	.. 075160	241, 251, 253, 255, 257, 269, 271, 273, 275
2070695	Vorlaufblock für Befülleinrichtung ersetzt Art.- Nr. 86 12 212 incl. pos. 300 with O-ring	45	.. 123410	241
2070696	Vorlaufblock Hydraulikgruppe (ersetzt Art.-Nr. 86 12 213) incl. pos. 300 with O-ring	43	.. 075344	241, 255, 257, 273, 275
2070697	Heizkreispumpenkopf 5m (ersetzt Art.- Nr. 86 12 214)	51	.. 075351	241, 251, 253, 255, 257, 269, 271, 273, 275
2070698	Sicherheitsventil incl. O-Ring ersetzt Art.- Nr. 86 12 381	24	.. 075368	241, 251, 253, 255, 257, 269, 271, 273, 275
2070699	Entleerhahn komplett ersetzt Art.- Nr. 86 12 382 incl. O-ring	20	.. 075375	241, 251, 253, 255, 257, 269, 271, 273, 275
2070702	Rücklaufblock Hydraulikgruppe (ersetzt Art.-Nr. 86 12 391) incl. pos. 140 and 200	45	.. 075382	241, 251, 253, 255, 257, 269, 271, 273, 275
2070703	Schraubanschluss KW-Zulauf	23	.. 075399	241, 255, 273
2070704	Schraubanschluss HW für Hydraulikgruppe	24	.. 075405	241, 251, 255, 269, 273
2070705	Schraubanschluss WW-Auslauf	23	.. 075412	241, 251, 255, 269, 273
2070706	Bypassventil 250mbar für Hydraulikgruppe ersetzt Art.- Nr. 86 12 400	19	.. 075429	241, 251, 253, 255, 257, 269, 271, 273, 275
2070712	Verrohrung Wärmetauscher - Brenner	13	.. 065437	251, 253, 255, 257, 269, 271, 273, 275
2070713	Ausdehnungsgefäß rund 10 Liter	37	.. 068209	99, 101, 111, 131, 251, 253, 255, 257, 269, 271, 273, 275
2070716	Verrohrung Gaskombiventil zu Brenner	16	.. 075436	249, 267
2070722	Verrohrung Vorl.D18 3-W-Ventil-Brenner	13	.. 075443	251, 253, 255, 257, 269, 271, 273, 275
2070736	Hydraulikgruppe komplett	54	.. 075498	251, 269
2070919	Verrohrung WWWT - Speicher (ohne O-Ringe)	17	.. 066656	81
2070927	Verschlusskappen-Set G 3/4 bei ausschließlichem Heizbetrieb	100	.. 063600	253, 271
2070937	Sieb Heizwasser	15	.. 065314	251, 253, 255, 257, 269, 271, 273, 275
2070950	Vorlaufblock Hydraulikgruppe HZ incl. pos. 300 with O-ring	43	.. 065321	251, 253, 269, 271
2070951	Verrohrung Speicherladepumpe zu WT CGW mit Rückflussverhinderer-Patrone	14	.. 066670	81
2070954	Verrohrung Heizungsrücklauf	13	.. 090453	71, 121
2070955	Verrohrung Heizungsvorlauf	16	.. 090460	71, 121
2070956	Verrohrung Rücklauf Solar	17	.. 090477	71, 121
2070957	Verrohrung Vorlauf Solar	18	.. 090484	71, 121
2070958	Verrohrung Weiterführung Vorlauf/Rücklauf Solar	9	.. 089433	71, 121
2070960	Verrohrung Vorlauf Nachheizung Speicher	11	.. 090491	71
2070961	Verrohrung Gasanschluss	28	.. 090514	71, 121
2070962	Mutter G 3/4" für Anschluss CSZ 300	6	.. 089457	71, 121
2070964	Fit.Übergang G1/2 AG-Rp1/2 Gaszul. Rg/Ms	5	.. 089471	71
2070967	Verrohrung Sicherheitsventil	14	.. 090521	73, 123
2070969	Rastclip Männchen	3	.. 086784	67
2070975	Verrohrung Rücklauf Nachheizung Speicher	13	.. 090538	71
2070982	Rastclip Weibchen	3	.. 086791	67
2071183	Verrohrung Warmwasser	13	.. 073241	257, 275
2071184	Verrohrung Kaltwasser	13	.. 073258	257, 275
2071186	Adapterverrohrung HW VL	16	.. 073005	253, 257, 271, 275

Art.-Nr.	Bezeichnung	PG	EAN 4045 013..	Seite
2071187	Adapterverrohrung HW RL	16	.. 073012	253, 257, 271, 275
2071189	Schraubanschluss KW-Auslauf	9	.. 073265	253, 257, 271, 275
2071190	Schraubanschluss KW-Zulauf	9	.. 073272	257, 275
2071191	Pumpe Zirkulation Hocheffzient (ersetzt Art.- Nr. 77 01 169)	100	.. 089464	44, 71, 121
2071194	Anschlussset Gas Übergang	19	.. 073289	249, 267
2071200	Edelstahlwellschlauch DN16x380 unisoliert	16	.. 090576	73, 123
2071202	Hydraulikgruppe Kunststoff komplett	54	.. 082250	253, 271
2071205	Hydraulikgruppe Kunststtoff komplett inklusive WW	57	.. 082267	255, 257, 273, 275
2071212	Edelstahlwellschlauch 16x600 unisoliert	18	.. 090583	73, 123
2071213	Fitting Bogen 90 Grad 3/4" IG/AG Typ 3092 Rotguss	9	.. 090590	73, 123
2071362	Verrohrung Speicherladepumpe - WT mit RV	17	.. 101210	81
2071404	Heizkreispumpe PWM FH8 DN32 (ersetzt Art.-Nr. 20 70 430) . für Pumpengruppe 20 70 401	70	.. 160446	154, 158, 162
2071406	Verrohrung Gaseintritt-GKV L 612,3	28	.. 140608	165
2071455	Verrohrung Gaseintritt-GKV L 642,3	28	.. 147522	165
2071460	Verrohrung Vorlauf CGB-75/100 L777	47	.. 147539	157, 161
2071533	Isolierschale PG CGB-75/100	27	.. 168039	154, 158
2071567	Anschlussblock RL-HW CGB-2	16	.. 204805	111
2071568	Anschlussblock Rücklauf-Heizungswasser	15	.. 193741	99, 101, 131
2071569	Anschlussblock Vorlauf	18	.. 193833	101, 111, 131
2071573	Verrohrung HZV - 3-Wegeventil	14	.. 193796	99, 101, 111, 131
2071574	Verrohrung Gas D15 L302	17	.. 193550	97, 109, 129
2071575	Verrohrung Speicherladung Zulauf	13	.. 193765	99
2071576	Verrohrung Speicherladung Auslauf	15	.. 193772	99
2071578	Verrohrung D18 Plattenwärmetauscher zu 3-Wege-Ventil	12	.. 193901	101, 111, 131
2071598	Stopfen Verschluss Brennkamm. Unterteil	7	.. 201545	161
2071611	Verrohrung D18 3-Wegeventil zu Drehdurchführung	20	.. 193673	99, 101, 111, 131
2071612	Verrohrung D18 Heizkreispumpe zu Drehdurchführung	20	.. 193680	99, 101, 111, 131
2071634	Drehdurchführung Brennkammer komplett	34	.. 192010	99, 101, 111, 131
2071655	Sicherheitsventil 3bar	10	.. 204577	111, 121
2071664	Anschlussblock Rücklauf	24	.. 193840	101
2071666	Umwälzpumpe hocheffizient für Solarpumpengruppe 10(E) (ersetzt Art.-Nr. 20 71 201)	55	.. 181267	71, 121
2071693	Schlauch komplett Druckausdehnungsgefäß	12	.. 193710	99, 101, 111, 131
2071757	Verrohrung Speicher Auslauf	15	.. 198593	131
2071758	Verrohrung Speicher Zulauf	12	.. 198586	131
2071764	Anschlussblock RL CGS-2L / CGW-2L	24	.. 204881	111, 131
2071798	Verrohrung Rücklauf Nachheizen Speicher	18	.. 204584	121
2071799	Verrohrung Vorlauf Nachheizen Speicher	17	.. 195561	121
2071800	Winkel 90GR. 1/2"	7	.. 204690	111
2071819	Kondensatschlauch 1000mm für Sicherheitsventil	9	.. 195066	111, 121
2071839	Bajonettverschluss für Hydraulik	7	.. 198746	241, 251, 253, 255, 257, 269, 271, 273, 275
2100000	Abgasventilator (ersetzt Art.- Nr. 86 02 545)	43	.. 075603	177
2100005	Abgasventilator mit Hallsensor (ersetzt Art.- Nr. 86 01 878)	45	.. 075610	189
2100007	Abgasventilator (ersetzt Art.- Nr. 86 01 879)	45	.. 075627	221
2100010	Ventilator bis Herstellmonat 10/99 (ersetzt Art.- Nr. 86 01 880) bis Herstellmonat 10/99	53	.. 075634	15
2100012	Ventilator mit Drei-Loch-Flansch ab 11/99 (ersetzt Art.- Nr. 86 02 542)	53	.. 075641	15
2100013	Venitlator (Set Für TGB-40) (ersetzt Art.-Nr. 86 02 543)	63	.. 075658	31
2100014	Venitlator (Set für TGB-60) (ersetzt Art.-Nr. 86 02 544)	63	.. 075665	31
2136767	Lüfterrad E30 für Abgasventilator	14	.. 012974	177, 189, 221
2136956	Gebläse RG148 Boost (ersetzt Art.- Nr. 86 12 010)	64	.. 075696	165
2137059	Abgasventilator	43	.. 123458	239
2137467	Abgasventilator 18/24kW	43	.. 061651	267
2138093	Venturidüse für Abgasventilator CGG-1	10	.. 195189	239
2138094	Venturidüse für Abgasventilator CGG-2	10	.. 201552	267
2236557	Stellmotor für 3-Wege-Ventil 1"	30	.. 068087	33, 143, 145
2400445	Kappenventil für Ausdehnungsgefäß DN20	100	.. 010376	73, 123
2410025	Verschlusskappe (ersetzt Art.-Nr. 24 82 847)	3	.. 010062	43, 65, 82, 115, 131
2410045	Edelstahlwellrohr mit Isolierung 1000mm für SW- 70	27	.. 009974	280, 281
2410046	Edelstahlwellrohr mit Isolierung 800 mm für SW- 70	25	.. 009967	280, 281
2410047	Edelstahl-Wellschlauch	26	.. 009950	55, 111
2415150	Dichtung Handlochdeckel	11	.. 017528	91, 135
2425001	Abdeckkappe für Entlüfteröffnung	5	.. 017382	177, 178, 189

Art.-Nr.	Bezeichnung	PG	EAN 4045 013..	Seite
2425046	Prüfnippel R 1/8 mit Mutter, Abgas	5	.. 017344	7, 27, 177, 215, 217
2425049	Prüfnippel mit Schlauchanschluss	9	.. 017337	7, 27
2425056	Flachdichtung D 6x9x1	3	.. 017283	171, 178, 183, 190, 219, 247, 265
2427505	Gasbrennerdüse Erdgas E D 1,25	4	.. 016712	172, 178
2427510	Gasbrennerdüse Erdgas LL D 1,45	4	.. 016705	172, 178
2427515	Gasbrennerdüse Erdgas LL 1,10 (bei 24 KW Menge 24 Stück)	4	.. 016699	199, 247
2427516	Gasbrennerdüse 0,87 Erdgas E	4	.. 016682	199, 219, 265
2427517	Gasbrennerdüse Erdgas E 0,90	4	.. 016675	183, 199, 247
2427518	Gasbrennerdüse 1,00 Erdgas LL (bei 24 KW Menge 24 Stück)	4	.. 016668	219, 265
2427519	Gasbrennerdüse 0,60 Flüssiggas (bei 24 KW Menge 24 Stück)	4	.. 016651	199, 219
2444074	Durchflusssensor mit Stecker (ersetzt Art.- Nr. 86 03 032)	30	.. 075986	43, 145
2444156	Durchflussmengenregler 7,0 Ltr/min	5	.. 016163	43
2444212	Ausdehnungsgefäß Solar 25 Liter	100	.. 016033	73, 123
2445000	Fremdstromanode bis 1000 Liter	100	.. 015630	69, 119
2445050	Magnesiumschutzanode 650 mm lang bei SW-120 Serien Nr..C.. u.Serien Nr..I..	35	.. 015593	285, 286, 287
2445065	Magnesiumschutzanode 750mm	35	.. 015579	69, 119
2445101	Schutzanode Magnesium-Kette 1050mm lang	47	.. 015531	69, 119
2445102	Magnesiumschutzanode 350 mm lang Serien Nr. .....A..und W.....	35	.. 015524	280, 281, 283, 285, 286, 287
2445121	Comfortline CSW-120 stehenderSpeicher-Wassererwärmer aus Stahl mit Doppelschichtemaillierung	100	.. 015517	286, 287
2445125	Wandhängender Speicherwassererwärmer SW-70 aus Stahl mit Doppelschichtemaillierung	85	.. 015500	280, 281, 283
2445126	Schichtenspeicher incl. Pos. 010, 040, 070, 110 und 130	84	.. 015494	65
2445128	Schutzanode D=26x310	25	.. 015487	65, 115
2445129	Bodenblech für Schichtenspeicher	35	.. 015470	65
2445310	Handlochdeckel für Speicher Serien Nr. .....I.....	26	.. 015449	280, 281, 283, 285
2445312	Tauchhülse Serien Nr. ..I.. und ..H.. 1/2" (nur mit Handlochdeckel 24 45 310)	22	.. 015432	285
2445313	Tauchhülse 1/2" Serien Nr. .....A.....	22	.. 015425	285
2445314	Handlochdeckel für Speicher Serien Nr. ....AE.... nur bei Serienkennzeichnung -AE-	30	.. 015418	285
2445315	Handlochdeckel für Speicher SW-120 Serien Nr. ..C.. und ..I..	32	.. 015401	285, 286, 287
2450300	Abgasklappe motorgesteuert D=130mm	56	.. 015371	306
2450330	Abgasklappe motorgesteuert D=110mm	56	.. 015357	306
2482385	Durchflussmengenregler 9,0 Ltr/min	4	.. 014718	43
2482395	Handlochdeckel für Speicher CSW-70 nur bei Serienkennzeichnung -H-	24	.. 014701	283
2482468	Durchflussmengenregler 12,0 Rot	5	.. 076167	145
2482503	Gasbrennerdüse Erdgas LL D 1,10	4	.. 014404	184, 199
2482504	Gasbrennerdüse Erdgas E D 0,87	4	.. 014398	183, 190, 199, 219
2482505	Gasbrennerdüse Erdgas LL D 1,00	4	.. 014381	190, 219
2482506	Gasbrennerdüse Flüssiggas 0,60 . (vernickelt)	4	.. 014374	199, 219, 247
2482507	Gasbrennerdüse vernickelt D 77	4	.. 014367	172, 178
2482642	Handlochdeckel für Speicher SW-120 Serien Nr. ..W.. und ..A..	26	.. 022669	286, 287
2483129	Ausziehwerkzeug für Verdränger D 280	13	.. 076938	154, 158, 162
2483295	Durchflussmengenregler 9L (orange) (inkl. Kaltwasserset)	7	.. 065598	241, 255, 257, 273, 275
2483296	Durchflussmengenregler 12L rot mit Sieb	7	.. 123304	241
2483396	Düse ø 0,8 mm with 28 kW quantity of 14 pieces	4	.. 123311	237
2483397	Düse F Erdgas ø 1,35 mm with 28 kW quantity of 14 pieces	4	.. 123328	237
2483555	Durchflussmengenregler 7L (grün) (inkl. Kaltwasserset) nur für 18 kW	7	.. 065420	255, 257, 273, 275
2483556	Fremdstromanode für Schichtenspeicher CS	100	.. 020511	65, 115
2483560	Handlochdeckel (SBT)	25	.. 077508	69, 119
2483561	Dichtung Handlochdeckel (SBT) (ersetzt Art.-Nr. 39 10 029)	20	.. 077515	69, 119
2483609	Reinigungsbürste Kunststoff PA für Brennwerttherme	100	.. 057944	12, 16, 29, 39, 53, 77, 95, 107, 127, 139
2483630	Gasbrennerdüse 0,57 Flüssiggas P	4	.. 062238	265
2483650	Speicher CSZ 300 l komplett (inklusive Pos.010 bis 100)	95	.. 084407	69
2483753	Sky-Mantel	43	.. 094086	69
2483754	Speicherdeckel	36	.. 094093	69
2483755	Isolierkappe KFE-Hahn	4	.. 094109	69, 119
2483756	Isolierkappe Handlochdeckel	7	.. 094116	69, 119
2484440	Kaltwasserzulaufrohr Speicher	17	.. 187924	65
2484444	Kaltwasserzulaufrohr Speicher CSW120	20	.. 187962	286, 287
2484529	Solar-Pumpen-Gruppe 10 Zweistrang Wilo Yonos Hocheffizienzpumpe	100	.. 181243	71, 121
2484644	Speicher CSZ-2R (inklusive Pos.010 bis 100)	95	.. 194441	119
2484645	Sky-Mantel CSZ-2R Silber	40	.. 204591	119

Art.-Nr.	Bezeichnung	PG	EAN 4045 013..	Seite
2484646	Speicher CGS-2L	84	.. 194434	115
2484679	Rohr Kaltwasser-Ladepumpe	20	.. 204966	111
2484680	Rohr Ladepumpe-Plattenwärmetauscher	20	.. 204898	111
2484681	Rohr Plattenwärmetauscher-Warmwasser	20	.. 204904	111
2484728	Speicherabdeckung	29	.. 204706	119
2484729	Stützfuß CSZ/CSZ-2 vormontiert	27	.. 204614	69, 119
2600001	Befestigungsbügel D 108 für Luft-/Abgasführung "Klöber"	100	.. 018952	303, 305
2600003	Rosette Innenwand GG-..	11	.. 018938	303
2600010	Ausgleichshülse für Abgasrohr senkrecht GG-..	7	.. 018914	303
2600011	Luft-/Abgasrohr (962 mm) für GG-..	31	.. 018907	303
2600012	Luft-/Abgasrohr (2007 mm) für GG-..	38	.. 018891	303
2600013	Luft-/Abgasrohr (3007 mm) für GG-..	44	.. 018884	303
2600020	Luft-/Abgasrohr Länge 477 mm mit Revisionsöffnung für GG-..	29	.. 018877	303
2600021	Luft-/Abgasrohr Länge 962 mm mit Revisionsöffnung für GG-..	35	.. 018860	303
2600022	Luft-/Abgasrohr Länge 2007 mm mit Revisionsöffnung für GG-..	42	.. 018853	303
2600023	Luft-/Abgasrohr Länge 3007 mm mit Revisionsöffnung für GG-..	47	.. 018846	303
2600025	Zentrierdreieck GG-..(2 Stück)	7	.. 106086	303
2600028	Luft-/Abgasführung, Dachdurchführung senkrecht, Edelstahl isoliert (schwarz)	54	.. 018839	303
2600029	Luft-/Abgasführung, Dachdurchführung senkrecht Edelstahl isoliert (rotbraun)	54	.. 018822	303
2600035	Luft-/Abgasrohr waagrecht Länge 1041 mm mit Windschutz für GG-..	40	.. 018815	303
2600036	Adapter für Klöber Dachpfannen schwarz	100	.. 018808	303, 305
2600037	Adapter für Klöber Dachpfannen rotbraun	100	.. 018792	303, 305
2600040	Bogen 45 Grad für Luft-/Abgasrohr GG-.. (2 Stück)	36	.. 018785	303
2600045	Bogen 90° fürAnschluss an Gastherme GG-	23	.. 018778	303
2600050	Bogen 90 Grad für Luft-/Abgasrohr GG-..	23	.. 018761	303
2600051	T-Stück 90°DN96/63 für Luft-/Abgasrohr GG	38	.. 018754	303
2600055	Anschluss für Luft-/Abgasschornstein (LAS) Länge 962 mm, D 96/63	38	.. 018747	303
2600060	Anschlussadapter Abgasventilator	9	.. 018730	178, 190, 221, 304
2600061	Anschlussadapter für GG für LAS 125/80	25	.. 018723	303
2600062	Anschlussadapter GG-18/24 für Abgasmessung	6	.. 122864	304
2600065	Abstandschelle D 96 Farbe weiß (1 Satz = 3 Stück)	24	.. 018716	303
2600070	Schelle für Luftrohr Breite: 44 mm GG-..	9	.. 018709	303
2600071	Schelle für Luftrohr Breite: 55 mm GG-..	9	.. 018693	303
2600072	Schelle für Luftrohr Breite: 100 mm GG-..	9	.. 018686	303
2600080	Schelle für Abgasrohr Breite: 30 mm GG-..	6	.. 018679	303
2600081	Schelle für Abgasrohr Breite: 70 mm GG-..	8	.. 018662	303
2600090	Anschlussstutzen an LAF	9	.. 018655	215, 217
2600092	Brennkammertopf mit Isolierung für GB (Isolierung 50 mm hoch)	31	.. 018648	11
2600100	Messblende D=80mm 24kW	7	.. 018631	177, 189, 221, 304
2600101	Messblende D=84mm 18kW	7	.. 018624	177, 189, 221, 304
2600110	Abgasdrosselblenden (Satz)	6	.. 018617	178, 190
2600125	Luft-/Abgasrohr D 96/63, weiß Länge 427 mm	26	.. 122871	288
2600126	Luft-/Abgasrohr D 96/63, weiß Länge 912 mm	31	.. 122888	288
2600127	Luft-/Abgasrohr D 96/63, weiß Länge 1957 mm	39	.. 122895	288
2600128	Luft-/Abgasrohr D 96/63, weiß Länge 2957 mm	46	.. 122901	288
2600129	Luft-/Abgasrohr D 96/63, weiß Länge 1450 mm	35	.. 122918	288
2600130	Stützbogen 90 Grad, 63-80 mm für Abgasrohr	27	.. 122925	288
2600131	Bogen 45 Grad für Luft-/ Abgasrohr D 96/63, weiß (1 Satz = 2 Stück)	36	.. 122932	288
2600132	Bogen 90 Grad für Luft-/ Abgasrohr D 96/63, und Anschluss Brennwerttherme, weiß	24	.. 122949	288
2600133	Ausgleichsmuffe für Luft-/ Abgasrohr D 96/63 - Revisionsstück, weiß Länge 75 mm	25	.. 122956	288
2600134	Ausgleichsmuffe für Luft-/ Abgasrohr D 96/63 - Revisionsstück mit Stutzen, weiß, Länge 95 mm	29	.. 122963	288
2600135	Luft-/Abgasrohr D 96/63 mit Revisionsöffnung, weiß, Länge 270 mm	39	.. 122970	288
2600140	Luft-/Abgasführung waagrecht D 96/63, weiß Länge 1040 mm	39	.. 122987	288
2600142	Luft-/Abgasführung senkrecht durch Schrägdach oder Flachdach Farbe schwarz	51	.. 122994	288
2600143	Luft-/Abgasführung senkrecht durch Schrägdach oder Flachdach Farbe rotbraun	51	.. 123007	288

Art.-Nr.	Bezeichnung	PG	EAN 4045 013..	Seite
2600144	T-Stück 90° mit Revisionsöffnung für Luft-/Abgasrohr, D 96/63, weiß	37	.. 123014	288
2600160	Verteiler 80/80 exzentrisch für GB	28	.. 123021	288
2600200	Prüfnippel für Bimsch-Messöffnung mit Hutmutter	4	.. 027671	177, 189, 219
2600201	Bimsch-Prüfnippel	17	.. 027664	7
2600310	Auflageschiene für Abgasleitung im Schacht	14	.. 027657	288
2600401	Luft-/Abgasrohr waagrecht durch Schrägdach oder Außenwand d 96/63 als Bausatz weiß	44	.. 123441	303
2600402	Bogen 45° für Luft-/Abgasrohr D 96/63 (2 Stück), weiß	36	.. 123533	303
2600403	Bogen 90° für Anschluss an Gastherme, weiß	23	.. 123045	303
2600404	Bogen 90° für Luft-/Abgasrohr, weiß lackiert	25	.. 123601	303
2600405	Luft-/Abgasrohr d 96/63, Länge 962 mm, weiß	32	.. 123571	303
2600406	Luft-/Abgasrohr d 96/63, Länge 2007 mm, weiß	41	.. 123465	303
2600415	Schelle für Luftrohr D 96, Breite 44 MM Farbe weiß	9	.. 124028	303
2600418	Schelle für Luftrohr D 96, Breite 100 mm Farbe weiß	11	.. 123991	303
2600420	Schelle für Luftrohr D 96, Breite 55 mm Farbe weiß	9	.. 124035	303
2600526	Bausatz verstellbare Wandkonsole aus Edelstahl	29	.. 077614	293
2600527	Bogen 45° F D125/80 Weiß,Satz = 2Stück	37	.. 077621	293
2600528	Luft-/Abgasrohr F D125/80 Weiß l.1000mm	32	.. 077638	293
2600529	Revisionsstück F D125/80 Weiß	32	.. 077645	293
2600544	Stützbogen 87° für Abgasrohr DN 80 aus PP bis 120°, inkl. Auflageschiene, DIBT-zugelassen	31	.. 027282	296
2600546	Übergang von Luft-/Abgas- System 96/63 auf 125/80	24	.. 123885	291
2600549	Abgasrohr D 100 aus PP Länge 500 mm	20	.. 027244	301
2600550	Abgasrohr D 100 aus PP Länge 1000 mm	25	.. 027237	301
2600551	Abgasrohr D 100 aus PP Länge 2000 mm	33	.. 027220	301
2600552	Bogen für Abgasrohr D 100 aus PP 45°	19	.. 027213	301
2600553	Bogen für Abgasrohr D 100 aus PP 90°	19	.. 027206	301
2600554	Schachtabdeckung für Abgasleitung flexibel DN 80	42	.. 027190	301
2600555	Revisionsrohr D 100 aus PP für Abgasleitung im Schacht Länge 280 mm	34	.. 027183	301
2600556	Adapter (Reduzierung) DN 80 auf DN 100 aus Polypropylen bis 120 °C als Übergang auf Stützbogen 90° / DN 80, DIBT-zugelassen.	18	.. 027176	296
2600558	Abgasleitung flexibel im Schacht als Bausatz DN 80, steckbar	83	.. 077652	298
2600559	Set Anschlussnippel für Abgasleitung flexibel	36	.. 077669	298
2600560	Abgasleitung flexibel DN 80 Verlängerung Länge 5 m und 4 Stück Abstandhalter	62	.. 077676	298
2600561	Revisions-T-Stück für Abgas- Leitung flexibel	42	.. 077683	298
2600562	Verbindungsstück (Kupplung für zwei flexible Rohre)	37	.. 077690	298
2600571	Abgasrohr intern TGB-40/60	21	.. 027145	31, 296
2600572	Luftrohr Länge 65 mm	10	.. 027138	303
2600573	Luft-Abgasrohr 477mm lang GG	25	.. 123618	303
2600574	Abstandhalter für Abgasrohr D 100, Satz = 4 Stück	25	.. 027121	301
2600600	Abgasrohr mit Messstutz. DN80 f. TOK-22	22	.. 027107	296
2601000	Wandfutter aus Aluminium D 110 mm	100	.. 027091	306
2601001	Wandfutter aus Aluminium D 130 mm	100	.. 027084	306
2601020	Abgasrohrbogen 90 Grad aus Aluminium, Wandstärke 1 mm / Durchmesser 110 mm	100	.. 027015	306
2601021	Abgasrohrbogen 90 Grad aus Aluminium, Wandstärke 1 mm / Durchmesser 130 mm	100	.. 027008	306
2601040	Abgasrohr aus Aluminium 500 mm / 110 mm / 1 mm	100	.. 026902	306
2601041	Abgasrohr aus Aluminium 500 mm / 130 mm / 1 mm	100	.. 026896	306
2601060	Abgasrohr aus Aluminium 1000 mm / 110 mm / 1 mm	100	.. 026834	306
2601061	Abgasrohr aus Aluminium 1000 mm / 130 mm / 1 mm	100	.. 026827	306
2651039	Abgasrohr mit Messstutzen DN100	30	.. 026223	301
2651048	Anschlusssset Abgasleitung D100 aus PPS für Schachteinbau	65	.. 026186	301
2651051	Stützbogen 90gr DN100	32	.. 026162	301
2651055	Dichtungsset für flexibles Abgasrohr DN80	22	.. 026148	16, 31, 55
2651057	Brennkammertopf oben D 226	25	.. 026131	29, 139

Art.-Nr.	Bezeichnung	PG	EAN 4045 013..	Seite
2651058	Brennkammertopf unten D 226	15	.. 026124	29, 139
2651059	Mündungsst. für senkr. Luftabgasführung DN 96/63, Farbton: rot	22	.. 123052	288
2651060	Mündungsst. f. senkr. Luftabgasführung DN 96/63, Farbton: schwarz	21	.. 123922	288
2651084	Luft-/Abgasführung senkrecht DN96/63 BW verl schwarz	56	.. 123069	288
2651085	Luft-/Abgasführung senkrecht DN96/63 BW verl rotbraun	56	.. 123076	288
2651086	Adapter DN100 auf DN160 Abgasleitung PP	29	.. 123083	301
2651092	Abgasrohr DN 100	17	.. 026056	153, 157, 161
2651093	Adapter Geräteanschluss LAF D 100/150	36	.. 026049	149, 294
2651101	Dachdurchführung senkrecht DN100/150 schwarz	59	.. 026018	294
2651102	Dachdurchführung senkrecht D 150/100 durch Schrägdach oder Flachdach, rotbraun	59	.. 026001	294
2651104	Luft-/Abgasr. DN100/150 konz. 500 lang	28	.. 025998	294
2651105	Luft-/Abgasr. DN100/150 konz. 1000 lang	34	.. 025981	294
2651106	Luft-/Abgasr. DN100/150 konz. 2000 lang	43	.. 025974	294
2651108	T-Stück 90Gr. DN 100/150; Mat. PP	43	.. 025967	294
2651109	Bogen 90 Grad DN100/150 konz. Mat. PP	29	.. 025950	294
2651110	Set 2 x 45 Grad Bogen DN100/150 Mat. PP	38	.. 025943	294
2651112	Luft-/ Abgasr. DN100/150 B33	29	.. 025936	294
2651113	Mauerblende DN150	14	.. 025929	294
2651114	Universalpfanne D150 Schrägdach/Schürze schwarz	32	.. 025912	294
2651115	Universalpfanne D 150 für Schrägdach m. 25-40° Neigung, rotbraun	32	.. 025905	294
2651116	FlachdachkragenDN150 Luft-/Abgasführung senkrcht	28	.. 025899	294
2651117	Befestigungsbügel für Luft-/Abgasführung D 150, Fabrikat Wolf	12	.. 025882	294
2651118	Luft-/Abgasführung waagrecht DN 100/150	62	.. 025875	294
2651120	Bausatz verstellbare Wandkonsole aus Edelstahl D 150	30	.. 025868	294
2651124	Belüftungsblende für Abgasrohr DN 80	19	.. 025844	296
2651125	Belüftungsblende für Abgasrohr DN 100	21	.. 025837	301
2651178	LAS-Anschlussstück für CSK raumluftunabhängig	39	.. 025820	291
2651214	Stützbogen von DN 60/DN 80 Brennwert	26	.. 025684	289
2651216	Adapter von DN 60/100 auf DN 80/125 BW für CGB mit gezogenen Kragen	24	.. 025660	289
2651218	Stützbogen konz.87° DN 60/100 Brennwert	28	.. 025646	289
2651219	Verteiler 80/80 exzentrisch	32	.. 123106	289
2651220	Zentrierung für LAF DN 60/100 BW	6	.. 025639	289
2651221	Dichtung Abgasrohr DN 60 (Satz = 5 Stück)	11	.. 025622	289
2651222	Dichtung Luftrohr DN 100 (Satz = 5 Stück)	14	.. 025615	289
2651223	Dichtung für Rev. T-Stück DN60/100	13	.. 025608	289
2651224	Dichtung für Rev-LAF DN60/100	13	.. 025592	289
2651236	Geräteanschluss mit Messöffnung vertikal	100	.. 066441	305
2651237	Geräteanschluss mit Messöffnung 90°	100	.. 066779	305
2651238	Luft-/Abgasrohr DN60/100 L=0,5m Heizwert	100	.. 064478	305
2651239	Luft-/Abgasrohr DN60/100 L=1,0m Heizwert	100	.. 064485	305
2651240	Luft-/Abgasrohr Rev. DN60/100 Heizwert	100	.. 066458	305
2651241	LAF horizontal DN60/100 Heizwert	100	.. 066496	305
2651242	LAF Bogen 45° DN60/100 Heizwert Pro Set 2 Stück enthalten	100	.. 066472	305
2651243	LAF Bogen 90° DN60/100 Heizwert	100	.. 066465	305
2651244	LAF mit Luftansaugöff.DN60/100 Heizwert	100	.. 066489	305
2651245	Schiebemuffe für LAF DN60/100 Heizwert	100	.. 066700	305
2651246	LAF vertikal schwarz DN60/100 Heizwert	100	.. 066786	305
2651247	LAF vertikal rot DN60/100 Heizwert	100	.. 066793	305
2651248	Kondensatablauf vertikal DN60/100 HW	100	.. 066724	305
2651249	Kondensatablauf horizontal DN60/100 HW	100	.. 066731	305
2651251	Zentrierung für LAF DN60/100 Heizwert	100	.. 066717	305
2651252	Dichtungssatz Abgas Heizwert Pro Set 5 Stück enthalten	100	.. 066748	305
2651253	Dichtungssatz Luftrohr Heizwert Pro Set 5 Stück enthalten	100	.. 066755	305
2651254	Dichtungssatz Rev.-Rohr Heizwert	100	.. 066762	305
2651257	Luft-/Abgasrohr 2m lang, D 125/80, weiß, steckbar, für Abgasleitung an der Fassade	41	.. 077706	293
2651258	Abstandhalter für LAF-Fassade	5	.. 077713	293
2651259	Doppelmuffe DN 125 für LAF-Fassade	24	.. 077720	293
2651260	Mündungsstück für flexible Abgasleitung DN80	35	.. 077737	298
2651275	Mündungsstück PP UV-stabilisiert DN 100	12	.. 025493	301
2651289	Bausatz Anschluss LAF Fassade	58	.. 077843	293

Art.-Nr.	Bezeichnung	PG	EAN 4045 013..	Seite
2651311	Abgasreduzierung DN150-DN160 für MGK (ersetzt Art.-Nr. 26 51 081)	49	.. 077850	295
2651312	Abgasreduzierung DN200-DN160 für MGK (ersetzt Art.-Nr. 26 51 082)	54	.. 077867	295
2651313	Abgasführung intern DN200 PP für MGK (ersetzt Art.-Nr. 26 51 123)	51	.. 077874	295
2651351	Lippendichtung DN160, Peroxyd	100	.. 024885	295
2651397	Lippendichtung DN200 Peroxyd, grau (1 St = 1 VE Verpackungseinheit = 5 Einzeldichtungen)	100	.. 024458	295
2651421	Lippendichtung DN250 Peroxyd, grau (1 St = 1 VE Verpackungseinheit = 5 Einzeldichtungen)	100	.. 024212	295
2651443	Lippendichtung DN315 Peroxyd, grau (1 St = 1 VE Verpackungseinheit = 5 Einzeldichtungen)	100	.. 023994	295
2651452	Anbinde-T-Stück Schacht	52	.. 123113	302
2651453	Adapter DN 60 mit exz. Muffe auf DN80	33	.. 123120	302
2651479	Dichtungen Luftrohr DN 125 (5 Stück)	16	.. 084612	292
2651481	Geräteanschluss Kragen DN125 (ohne Anschluss mit Messstutzen Art.-Nr. 26 51 488) (incl. Pos. 0370)	14	.. 084766	31, 137, 292
2651500	Bausatz C83x DN 80/125	100	.. 084957	291
2651518	Mündungsstück UV-stabilisiert DN 80	11	.. 085114	297
2651519	Dichtung für Revisionsrohr DN 80	12	.. 085121	292, 297
2651521	Ersatzdichtung Abgasrohr DN 80 (5 Stück)	100	.. 085145	292, 293, 297
2651523	Mündungsrohr Edelstahl DN 80	100	.. 085169	297
2651524	Deckel für Revisionsrohr DN80	13	.. 085176	297
2651564	Reduzierung PP DN 110 auf DN 80	100	.. 085541	302
2651570	Mündungsstück UV-stabilisiert DN 110	12	.. 085596	302
2651573	Dichtung Abgasrohr DN 110	100	.. 085626	302
2651575	Abgasltg. Flex DN 83/75 12,5m	76	.. 085640	300
2651578	Mündung UV fürAbgasleitung Flex DN83/75	35	.. 085688	300
2651580	Dichtungssatz für Abgasleitung Flex DN83/75	17	.. 085701	300
2651581	Dichtung für Revisionsrohr DN 110	16	.. 085718	302
2651584	Erweiterung PP DN 110 auf DN 160	100	.. 084667	302
2651585	Revisionsdeckel für T-Stück Luft-/Abgasrohr	16	.. 069596	288, 303
2651646	Anschlussnippel für Abgasleitung DN80 flexibel	36	.. 023291	299
2651647	Abgasleitung DN80 flexibel L=5m inklusive 4 Stück Abstandhalter	61	.. 023284	299
2651648	Rev.-T-Stück für Abgasleitung DN80 flexibel	41	.. 023277	299
2651649	Verbindungsstück (Kupplung für Abgasl. DN80 flexibel)	37	.. 023260	299
2651650	Mündungsstück für Abgasleitung DN80 flexibel	35	.. 023253	299
2651672	Mündungsrohr schwarz DN80 für Fassade	23	.. 061231	293
2651674	Luft-/Abgasrohr DN60/100 L=2,0m Heizwert	100	.. 064638	305
2651683	LAF Rev. Bogen 90° DN60/100 Heizwert	100	.. 064416	305
2651684	Adapter gerade DN 60/100-63/96	100	.. 088160	303, 305
2651685	Dichtungssatz Rev. T-Stück LAF 60/100	21	.. 065697	305
2651715	Abgasltg. Flex DN 110 15m	65	.. 085763	300
2651718	Mündung UV für Abgasleitung Flex DN 110	30	.. 085794	300
2651720	Dichtungssatz für Abgasleitung Flex DN 110	25	.. 085817	300
2651738	Stützbogen DN60 auf Muffe DN80 PP	26	.. 085961	290
2651739	Auflageschiene für System DN60/100	100	.. 085978	290
2651743	Zentrierung DN 60/100	100	.. 086012	290
2651745	Dichtung für Abgasrohr DN60 (5 Stück)	100	.. 086036	93, 105, 125, 290
2651746	Dichtung für Luftrohr DN100 (5 Stück)	100	.. 086043	93, 105, 125, 290
2651747	Dichtung für Revisionsrohr DN60/100	100	.. 086050	290
2651756	Geräteanschluss Adapter DN110/160 inkl. Geräteanschluss Kragen	38	.. 086135	151
2651772	Dichtung Abgasrohr DN 125 (Satz=5 Stück)	25	.. 093164	302
2651804	ET-Set für Geräteanschluss horizontal HW Geräteanschlussflansch mit Dichtung und Verschlüsse Meßöffnung	12	.. 123168	305
2651805	ET-Set für Geräteanschluss vertikal HW Dichtung für Flansch und Verschlüsse Meßöffnung	9	.. 123175	305
2651806	Zentrierung DN 80/125	7	.. 123182	292
2651812	Stopfen für Messöffnungen von Art.-Nr. 26 51 812	12	.. 164604	292
2651876	Anschlussrohr MGK DN 150-160 (bei Interner Klappe)	99	.. 205321	295
2651877	Reduzierung Abgas DN200- 160 (bei Interner Klappe)	99	.. 205338	295
2651878	Anschlussrohr MGK DN200 (bei Interner Klappe)	99	.. 205345	295
2708097	Thermostat-Ventil (nicht für S-Varianten)	13	.. 023031	203, 223
2708102	Schaltkopf für Strömungswächter	17	.. 023024	171, 177, 183, 189
2733015	Analoguhr Wochenprogramm	30	.. 022928	175, 181, 188, 193
2733016	Analoguhr mit Tagprogramm	29	.. 022911	175, 181, 187, 193

Art.-Nr.	Bezeichnung	PG	EAN 4045 013..	Seite
2733018	Analogschaltuhr mit Tages-/ Wochenprogramm für SW 120	30	.. 031593	285
2733019	Analogschaltuhr mit Tagesprogramm für SW 120	29	.. 031586	285
2733063	DRT Digitaler Raumtemperaturregler	44	.. 031524	8, 27, 209, 211, 213, 215, 229, 231, 233
2733064	DWT Witterungsgeführter digitaler Temperaturregler	61	.. 031517	7, 27, 209, 211, 213, 215, 229, 231, 233
2733065	DWTM Witterungsgeführter Regler mit Mischersteuerung	78	.. 031500	7, 27, 195, 215
2733066	Regler DWTK	84	.. 077904	7, 27
2738170	Feinsicherung 3,15 A	3	.. 068490	243
2740090	Transformator mit Anschlusskabel (ersetzt Art.-Nr. 86 01 882)	34	.. 077911	23, 25, 35
2741053	Abgasfühler (ersetzt Art.-Nr. 86 01 884)	24	.. 077935	11, 29
2741054	Vorlauffühler GG-2/GU-2/BWL-1/BWS-1 und CGB-2, Rücklauffühler BWL-1/BWS-1/ CGB-2, Schichtenladefühler CS (ersetzt Art.-Nr. 86 01 885)	24	.. 077942	99, 101, 111, 131, 203, 205, 207, 223, 225, 227
2741058	Vorlauffühler CGB/CGS/CGW/MGK/COB Rücklauffühler GU/GG-2/CGU-2/CGG-2 (ersetzt Art.-Nr. 86 01 886)	24	.. 077959	43, 57, 81, 143, 145, 153, 157, 161, 199, 219, 241, 251, 253, 255, 257, 269, 271, 273, 275
2741061	Temperaturfühler Rücklauf (ersetzt Art.-Nr. 86 03 036)	11	.. 077966	39, 53, 77, 139, 153, 157, 161, 237, 247, 265
2741067	Regelung komplett	72	.. 031203	47, 49, 61, 63, 85, 87
2741080	Elektronischer Speicherfühler mit Stecker für Schaltuhr (ersetzt Art.-Nr. 86 01 887)	29	.. 077997	285
2744008	Schutzschlauch für Ionisationselektrode	3	.. 031159	29, 247, 265
2744032	Schukostecker mit Kabel	8	.. 031098	85
2744052	Motor für 3-Wege-Umschaltventil	27	.. 031074	19, 21, 43, 57, 82, 203, 223
2744055	Parameterstecker 24 kW (ersetzt Art.-Nr. 86 10 859)	17	.. 078000	47, 49, 63, 87
2744056	Parameterstecker 11 kW (ersetzt Art.-Nr. 86 10 860)	17	.. 078017	47, 49
2744081	Funkaußenfühler drahtlos	100	.. 030886	49, 51, 63, 87, 147, 167, 169
2744093	Verbindungsleitung für TW	4	.. 030855	47, 49, 63, 87
2744094	Parameterstecker 50KW (ersetzt Art.-Nr. 86 11 197) nur bei CGB-50	16	.. 078024	147
2744095	Parameterstecker 35 kW (ersetzt Art.-Nr. 86 11 196) nur bei CGB-35	16	.. 078031	147
2744098	Kabelhalter mit Steckanker	2	.. 030848	91
2744125	Regelung	83	.. 030800	147
2744126	Kabelsatz Intern	31	.. 030794	147
2744131	Platine mit Buchsenleiste	10	.. 030770	49, 63, 87, 147, 167, 169, 243, 261, 279
2744200	Analoge Funkfernbedienung	100	.. 030664	49, 51, 63, 88, 147, 167, 169
2744209	Empfänger für Funkaußenfühler und analoge Funkfernbedienung (inklusive DCF-Funkuhr)	100	.. 030640	49, 51, 63, 88, 147, 167, 169
2744211	Netzanschlussleitung mit Schukostecker (ersetzt Art.-Nr. 89 05 088)	11	.. 030626	87, 147
2744212	Speicherladepumpenkabel mit Zugentlastung (angeschlossen an: Speicherladepumpe)	9	.. 030619	63, 87
2744247	Gaskombiventil für Erdgas VR4615 VB1006B (ersetzt Art.-Nr. 87 51 377)	56	.. 078338	165
2744283	Set Kabelsatz extern (inklusive Elektroanschlusskasten)	26	.. 030541	49, 61, 63, 87, 147
2744308	Regelung CGB 75/100	68	.. 030459	167
2744309	Kabelsatz intern	37	.. 030442	167, 169
2744310	Regelung komplett	82	.. 123366	243
2744311	Regelungsplatine CGG-1 ersetzt Art.- Nr. 86 12 422	48	.. 122635	243
2744312	Kabelsatz intern ersetzt Art.- Nr. 86 12 423	34	.. 123564	243
2744313	Kabelsatz extern ersetzt Art.- Nr. 86 12 424	21	.. 123939	243
2744320	Parameterstecker 100 KW (ersetzt Art.-Nr. 86 12 038) nur bei CGB- 100	17	.. 078369	167, 169
2744321	Parameterstecker 75 KW (ersetzt Art.-Nr. 86 12 039) nur bei CGB-75	17	.. 078376	167, 169
2744329	Bedienmodul BM montiert	59	.. 111370	71
2744332	Gegenstecker 2-polig gelb	9	.. 030411	103, 113, 133, 167, 169, 261, 279
2744344	Kabelsatz f.3-WV (Honeywell)CGB-K40-35	16	.. 078406	147
2744353	Gaskombiventil für elektr. Zündung Sit 845 Sigma (ersetzt Art.- Nr. 86 12 421)	44	.. 078413	239, 249, 267
2744371	Kabelsatz extern (Set)	36	.. 065451	261
2744373	Kabelsatz extern (Set)	37	.. 106109	279
2744374	Differenzdruckwächter 110-90 ersetzt Art.- Nr. 86 12 419 for CGG-1K-24	22	.. 123915	239

Art.-Nr.	Bezeichnung	PG	EAN 4045 013..	Seite
2744390	Zündelektrode mit Zündleitung ersetzt Art.-Nr. 86 12 418	14	.. 123984	237
2744393	Kabelsatz extern . (incl. Pos. 010;020;140;210;220;240; 250;260;270;280;290;300)	29	.. 030268	167, 169
2744420	Differenzdruckwächter 160-140 ersetzt Art.- Nr. 86 12 420 for CGG-1K-28	23	.. 169173	239
2744516	3-Wege-Ventil Motor ersetzt Art.- Nr. 86 12 209	35	.. 078819	241, 251, 253, 255, 257, 269, 271, 273, 275
2744579	Regelungsplatine (ersetzt Art.-Nr. 86 12 746)	58	.. 065475	261, 279
2744580	Kabelsatz intern inklusive Zündtrafo	36	.. 106130	279
2744581	Kabelsatz intern (inklusive Zündtrafo)	35	.. 065468	261
2744583	Regelung komplett	66	.. 078826	261
2744585	Regelung komplett	72	.. 061644	279
2744588	Differenzdruckwächter 60/40	24	.. 066908	267
2744590	Zündelektrode incl. Pos. 150 (mit Kabel 380mm)	10	.. 078840	247
2744607	Stecker für Abgasklappe gelb 4-polig	9	.. 078871	261
2744619	Zündelektrode mit Kabeldurchführung und Kabel 310 mm incl. Pos. 140	12	.. 061668	265
2744621	Gaskombiventil für Flüssiggas VR4625VA1002B	56	.. 082397	165
2744641	Parameterstecker 20 kW für Hocheffizienzpumpe	14	.. 078956	44, 49, 87
2744645	Batterie Lithium 1/2 AA 3,6V	16	.. 078963	49, 51, 63, 88, 147, 167, 169
2744660	Regelung	60	.. 066168	169
2744666	SM1-Reglereinsatz für Solarstation CSZ	55	.. 084421	121
2744758	Parameterstecker 11 kW für Hocheffizienzpumpe	15	.. 090019	49, 87
2744759	Parameterstecker 24 kW für hocheffizienz Pumpe	15	.. 090026	49, 63, 87
2744762	Bedienmodul für Stetigregelung BM-SR komplett (ersetzt folgende Regler: RT1, RT2, RT3, RT4, ART1, ART2, WT1, WT2, WT3, AWT1)	42	.. 100893	175, 182, 188, 193
2744771	Parameterstecker 35 kW für hocheffizienz Pumpe	16	.. 106161	147
2744772	Parameterstecker 50KW für hocheffizienz Pumpe	16	.. 106178	147
2744773	Parameterstecker 39 KW-WW für hocheffizienz Pumpe	16	.. 106185	147
2744783	Drucksensor analog 4,5 bar inklusive O-Ring	19	.. 131637	99, 101, 111, 131
2744853	Erdungsleitung ab Herstellnummer 0389579236	99	.. 124202	243, 279
2744923	Gegenstecker 2-polig reinorange	9	.. 132818	103, 113, 133
2745148	Regelungsplatine GU-2/GG-2 (ersetzt Art.-Nr. 27 99 135, 27 99 136, 27 99 146, 27 99 147)	58	.. 170643	209, 211, 213, 229, 231, 233
2745164	Regelungsplatine HCM-2 Heater Circuit	54	.. 194083	103, 113, 133
2745189	Kabelsatz Brennraum	21	.. 194151	103, 113, 133
2745190	Kabelsatz Hydraulik	23	.. 194120	103, 113, 133
2745200	Warmwassersensor inklusive O-Ring (ersetzt Art.-Nr. 27 44 444, 86 12 210)	42	.. 178809	241, 255, 257, 273, 275
2745237	Gegenstecker RAST 5 F Schraubklemme 3-polig weiß	9	.. 193963	103, 113, 133
2745238	Gegenstecker RAST 5 M Schraubklemme 3-polig grau	9	.. 194175	103, 113, 133
2745239	Gegenstecker RAST 5 M Schraubklemme 3-polig rot wird als Zubehör angeboten	100	.. 201590	103, 113, 133
2745240	Gegnstecker RAST 5 M Schraubklemme 3-polig blau wird als Zubehör angeboten	9	.. 201606	103, 113, 133
2745241	Gegenstecker RAST 5 M Schraubklemme 3-polig gelb	9	.. 194182	103, 113, 133
2745281	BM-Kontaktplatine	12	.. 194090	103, 113, 133
2745282	Kabelsatz Bedienfeld	17	.. 194052	103, 113, 133
2745292	Verbindungskabel PCB-ISM7i	9	.. 194106	103, 113, 133
2745304	Bedienmodul BM-2 mit Außenfühler	100	.. 189485	103, 113, 121, 133
2745306	Bedienmodul BM-2 ohne Außenfühler	100	.. 189492	103, 113, 133
2745310	Anzeigemodul AM ohne Außenfühler	100	.. 189522	103, 113, 133
2745313	ISM7i integriert Schnittstellenmodul LAN	100	.. 187573	103, 113, 133
2745356	Netzschalter für Regelung	99	.. 194113	103, 113, 133
2745393	Kabelsatz Speicherladepumpe/ Speicherfühler CGW-2L	24	.. 198609	133
2745471	Kabelsatz Speicherladepumpe/ Speicherfühler CGS-2L	21	.. 204850	113
2745508	Tauchfühler 6 mm 5K NTC Kabel 3000mm	99	..	113, 133
2765300	Kabelzugentlastung	12	.. 030015	7
2765701	Erdungsfahne	2	.. 029996	27, 37, 51, 75, 137, 235, 263
2772205	Sicherungsklemme 503 SI/1 VDE 1-pol.	4	.. 029965	49, 63, 87, 147, 254, 258, 261, 271, 276, 279
2791102	Strömungsschalter (ersetzt Art.-Nr. 86 02 522) (verbaut bis Herstellnummer 67731)	35	.. 078987	33

Art.-Nr.	Bezeichnung	PG	EAN 4045 013..	Seite
2791110	Wasserschalter mit Wassermengenregler, bei TGU/TGG-K 24 KW, bei TGB/GB-EK 20 KW , nicht für GB-EK-S-20, (ersetzt Art.-Nr. 86 01 889) (bis 24 kW)	32	.. 078994	21, 207, 227
2791112	Wasserschalter mit Wassermengenregler bei TGU/TGG-K 18 KW, bei GB-EK-S 20 KW, (ersetzt Art.-Nr. 86 01 890) (bis18 kW)	32	.. 079007	21, 207, 227
2791114	Differenzdruckwächter Heizwasser (ersetzt Art.-Nr. 89 04 197) (verbaut ab Herstellnummer 67732)	29	.. 079014	33
2792021	Außentemperaturfühler (ersetzt Art.-Nr. 89 02 437)	100	.. 070851	23, 25, 35, 147, 175, 181, 188, 193
2792112	Kabelbaumführung	3	.. 029385	7
2792266	EWT als Ersatzregler	60	.. 029378	23, 25, 181
2794042	Blindstecker für 3-Wege-Umschaltventil	6	.. 029064	35
2794052	Phönix-Stecker 2-polig	4	.. 029057	175, 181, 187, 193
2794053	Phönix-Stecker 3-polig	5	.. 029040	175, 181, 187, 193
2794056	Phönix-Stecker 10-polig	11	.. 029033	175, 181, 187, 193
2794057	Phönix-Stecker 7-polig	9	.. 029026	175, 181, 187, 193
2794060	Widerstandsstecker	13	.. 029019	175, 182
2794061	Gegenstecker 2-polig grau Außenfühler	9	.. 029002	49, 63, 87, 103, 113, 133, 147, 167, 169, 261, 279
2794065	Gegenstecker 2-polig blau	9	.. 028968	103
2794066	Gegenstecker 2-polig grün	9	.. 028951	49, 63, 87, 103, 113, 133, 147, 167, 169, 261, 279
2794067	Gegenstecker 2-polig gelb ebus	9	.. 028944	49, 63, 87, 147
2794069	Gegenstecker 3-polig grau ebus	9	.. 028920	49, 63, 87, 147, 167, 169, 279
2794071	Gegenstecker 3-polig weiß ebus	9	.. 028906	49, 63, 87, 147, 167, 169, 261, 279
2794073	Gegenstecker 3-polig blau ebus	9	.. 028883	49, 63, 87, 147, 167, 169, 261, 279
2794090	Adapterkabel für 3-Wegeventil (Vorrangschalter)	16	.. 028821	211, 231
2794091	Kabelsatz für 3-Wege-Ventil gelber Stecker/6 poliger Stecker 3000 mm	12	.. 169203	143
2795452	Zündleitung angeschlossen an: -Zündelektrode -Kabelsatz I (angeschlossen an: Zündelektrode)	14	.. 028692	209, 211, 213, 229, 231, 233
2795502	Zündtrafo (ersetzt Art.-Nr. 86 02 259)	18	.. 079045	25, 35, 47, 49, 61, 63, 85, 87, 147, 167, 169
2796020	Ausschalter beleuchtet	12	.. 028616	181
2796021	Ausschalter Sommer/Winter	10	.. 028609	175, 181, 187, 193
2796024	Hand/Auto-Taster beleuchtet	14	.. 028593	181
2796025	Entstörungstaste beleuchtet	12	.. 028586	175, 181, 187, 193
2796036	Gaskombiventil SIT 848 Sigma (ersetzt Art.-Nr. 86 03 051)	43	.. 073913	41, 55, 79, 141
2796102	Drosseleinsatz Gaskombiventil D=4mm Flüssiggas	8	.. 028531	15
2796103	Drosseleinsatz Gaskombiventil D=7mm Erdgas	8	.. 028524	15
2796108	Gaskombiventil SIT 845 für Flüssiggas (ersetzt Art.-Nr. 86 02 528) incl. Pos. 050	44	.. 079052	201, 221
2796113	Gaskombiventil SIT 845 für Erdgas (ersetzt Art.-Nr. 86 01 895) incl. Pos. 050	44	.. 079069	201, 221
2796117	Reglereinsatz Erdgas für GKV	14	.. 028517	171, 177, 183, 189
2796118	Reglereinsatz Flüssiggas für GKV	14	.. 028500	171, 177
2796283	Anschlussschlauch Mixer	4	.. 028289	41, 55, 79
2796284	Anschlussschlauch Silikon 340mm	4	.. 028272	15, 239, 267
2796285	Anschlussschlauch Silikon L=120mm	4	.. 028265	15, 31
2796286	Anschlussschlauch Silikon L=240mm	3	.. 028258	31, 141, 239, 267
2796287	Anschlussschlauch Silikon L=280mm	4	.. 028241	15, 31, 172, 178, 184, 221
2796288	Anschlussschlauch Silikon L=400mm	4	.. 028234	172, 178, 184, 221
2796289	Schlauch L=35	4	.. 028227	11, 199, 219
2796292	Schlauch für Druckausdehnungsgefäß	9	.. 028210	43, 57, 81
2796311	Kabelverschraubung M16 Klemmbereich 2-7	3	.. 028197	85, 87
2796350	Kabelclip Typ LC5-A-L8 selbstklebend	3	.. 028142	35, 51, 121
2799000	Kabelsatz F/G für Strömungswächter+Pumpe	20	.. 027794	175, 181, 187, 193
2799005	Kabelsatz B/J für Warmwasservorrangschaltung, Gaskombiventil	29	.. 027787	175, 181, 187, 193
2799010	Kabelsatz E Vorlauffühler, Warmwasserfühler	23	.. 027770	175, 181, 187, 193
2799015	Kabelsatz H/I (Platinenverbinder)	15	.. 079106	175, 181, 188, 193
2799020	Kabelsatz D für Potentiometer	17	.. 027763	175, 181, 187, 193
2799025	Kab.satz C SO/WI-/Kam.schalter GU/GG/-1	6	.. 124073	175, 181, 187, 193
2799030	Kabelsatz L Alarm/Reset GU/GG-18/24	3	.. 123205	175, 181, 187, 193
2799035	Kabelsatz A Netzschalter GU/GG-18/24	7	.. 124059	175, 181, 187, 193
2799045	Kabelsatz K Ionisation/Ventilator/Druckwächter/ interne Zündung	17	.. 027756	181, 193
2799046	Steckerteil mit Kabel für Ventilator	17	.. 027749	182
2799049	Kabelsatz M1 mit externer Zündeinheit, Abgasfühler	27	.. 027725	175, 187

Art.-Nr.	Bezeichnung	PG	EAN 4045 013..	Seite
2799051	Kabelsatz E1 (Speicherfühler, Speicheranschluss, Vorlauffühler)	21	.. 027718	175, 181, 187, 193
2799052	Kabelsatz B1/J für Warmwasservorrangschaltung, Gaskombiventil	30	.. 027701	175, 187, 193
2799054	Elektronischer Speicherfühler (2M) mit Stecker, Zuluft- und Lamellenfühler BWL-1(ersetzt Art.-Nr. 86 01 905)	100	.. 027695	23, 25, 35, 61, 63, 85, 87, 147, 175, 181, 187, 193, 283, 286, 287
2799058	Speicherfühler CGS, Lamellenfühler BWL-1, Zuluftfühler BWL-1	25	.. 123625	65
2799060	Kabelsatz S für Ventilatorregelung GG-1E, GG-1EK (Druckdose/ Gaskombiventil)	19	.. 079113	189, 190
2799065	Kabelsatz T für Ventilatorregelung GG-1E, GG-1EK (Thermenregelung zur Ventilatoransteuerung und Ventilatorsteuerung zum Ventilator)	23	.. 079120	189, 190, 193
2799082	Blindstecker für 3-Wege-Umschaltventil	2	.. 027688	25, 47, 49, 209, 211, 229, 231
2799085	Kabelsatz I (ersetzt ArtNr 86 02 144) (angeschlossen an: Gaskombiventil)	30	.. 079137	23, 25
2799086	Kabelsatz II (ersetzt ArtNr 86 02 145) (angeschlossen an: Regelungsplatine, Differenzdruckwächter, Rücklauffühler, Vorlauffühler, Überwachungselektrode, Abgasfühler, Ventilator)	40	.. 079144	23, 25
2799087	Kabelsatz III (ers. ArtNr. 86 02 146) (angeschlossen an: Heizkreispumpe bzw. Adapter für 3-Wege-Ventil, Strömungswächter, Wasserschalter, 3-Wegeventil)	31	.. 079151	23
2799088	Blindstecker für 3-Wegeumschaltventil	2	.. 035669	23
2799089	Erdverbindungsleitung	5	.. 035652	23, 25
2799095	Kabelsatz I (angeschlossen an: Gaskombiventil, Ventilator, Netztrafo, Zündtrafo, Masseanschluss-Gehäuse, Masseanschluss-Zündelektrode)	33	.. 035614	35
2799096	Kabelsatz II (angeschlossen an: Regelungsplatine, Vor- und Rücklauffühler, Abgasfühler, Differenzdruckwächter, Zündtrafo, Ventilator, Überwachungselektrode)	33	.. 035607	35
2799097	Kabelsatz III . (angeschlossen an: Speicherfühler, 3-Wegeventil, Strömungsschalter, Heizkreispumpe)	33	.. 035591	35
2799100	Gasfeuerungsautomat (Platine) für interne Zündung (ersetzt Art.-Nr. 86 01 907)	40	.. 079168	175, 187
2799101	Gasfeuerungsautomat (Platine) für ext. Zündeinheit (ersetzt Art.-Nr. 86 01 908)	40	.. 079175	175, 187
2799105	Gasfeuerungsautomat (Platine) interne Zündung (ersetzt Art.-Nr. 86 01 909) . bis Dez. 1996	40	.. 079182	181, 193
2799106	Gasfeuerungsautomat (Platine) für ext. Zündeinheit (ersetzt Art.-Nr. 86 01 910) . ab Dez. 1996	40	.. 079199	181, 193
2799115	Schutzleiter-Verbinder 6-polig	3	.. 035584	47, 49, 61, 63, 85, 87, 147, 167, 169, 243, 261, 279
2799131	Netzplatine mit Anschlussklemmen (ersetzt Art.-Nr. 86 02 148)	23	.. 079205	23, 25, 35
2799132	Regelungsplatine für GB-E-Kaskade	66	.. 035560	23
2799133	Regelungsplatine GB-11	66	.. 035553	23
2799137	Regelungsplatine GB-E-20(K) und S-Variante (Ersatz für die Artikel-Nr. 27 99 130, 86 02 147, 27 99 134, 86 02 539)	66	.. 123373	23
2799139	Regelungsplatine TGB-40 (ersetzt Art.-Nr. 86 02 540)	66	.. 079236	35
2799141	Regelungsplatine TGB-60 (ersetzt Art.-Nr. 86 02 541)	66	.. 079250	35
2799142	Regelungsplatine (ersetzt Art.-Nr. 86 02 287, 27 99 140; 86 02 289)	66	.. 079267	25
2799145	Regelungsplatine (ersetzt Art.- Nr. 86 02 288)	66	.. 079274	25
2799148	Adapterplatine für 3-Wege-Umschaltventil federgedämpft (nicht für S-Varianten)	38	.. 035539	23, 209, 211, 229, 231
2799150	Differenzdruckwächter 53/43 Pa (ersetzt Art.- Nr. 86 01 917)	24	.. 079304	177
2799151	Differenzdruckwächter 60/45 PA (ersetzt Art.- Nr. 86 01 918)	24	.. 079311	221
2799155	Differenzdruckwächter 45/105 Pa (ersetzt Art.- Nr. 86 01 919)	24	.. 079328	15, 31
2799156	Differenzdruckwächter 20/60 Pa (ersetzt Art.- Nr. 86 02 526)	24	.. 079335	15
2799160	Differenzdruckwächter für Ventilatorregelung 70/55 Pa (ersetzt Art.-Nr. 86 01 920)	23	.. 079342	189
2799200	3-Wege-Umschaltventil mit Wasser mengenregelung 18 kW (ersetzt Art.-Nr. 86 01 921)	38	.. 079359	171, 177, 183, 189, 205, 225
2799201	3-Wege-Umschaltventil mit Wassermengenregelung 24 kW (ersetzt Art.-Nr. 86 01 922)	38	.. 079366	171, 177, 183, 189, 205, 225
2799202	3-Wege-Umschaltventil elektrisch SW	38	.. 035515	171, 177, 183, 189

Art.-Nr.	Bezeichnung	PG	EAN 4045 013..	Seite
2799205	Antrieb für 3-Wege-Umschaltventil elektrisch	34	.. 035508	171, 177, 183, 189
2799225	3-Wege-Umschaltventil federgedämpft (ersetzt Art.-Nr. 27 99 224) (ab 2001)	38	.. 035492	19, 21, 43, 57, 71, 81, 203, 207, 223, 227
2799231	Kabelsatz I angeschlossen an: -Heizkreispumpe -Überwachungselektrode -Gaskombiventil (ersetzt Art.- Nr. 86 01 925)	29	.. 079373	209, 211, 213, 229, 231, 233
2799232	Kabelsatz II angeschlossen an: -Gaskombiventil -Vorlauffühler -Sicherheitstemperaturbegrenzer -Rücklauffühler	26	.. 035485	209, 211, 213, 229, 231, 233
2799233	Kabelsatz III für GG-2 (ersetzt Art.- Nr. 86 02 537) . (bis 05/01)	29	.. 079380	229, 231
2799234	Kabelsatz III bis BJ 05/01 -Abgastemperaturfühler / 3-Wegeventil (ersetzt die Artikel- Nr. 86 01 926) . (bis 05/01)	29	.. 079397	209, 211
2799235	Kabelsatz III angeschlossen an: Speicherfühler -3-Wegeventil-Differenzdruchwächter -Abgasventilator (ers. ArtNr. 86 02 534) ab Bj. 06/01	29	.. 079403	229, 231, 233
2799236	Kabelsatz III ab BJ 06/01 angeschlossen an: (inkl. Abgastemperaturfühler) -Speicherfühler -3-Wegeventil (ersetzt Art.-Nr. 86 02 535)	29	.. 079410	209, 211, 213
2799237	Kabelsatz III (ers. ArtNr. 86 02 536) (angeschlossen an: Heizkreispumpe, Strömungswächter, Wasserschalter, 3-Wegeventil)	31	.. 079427	25
2799239	Kabelsatz intern angeschlossen an: Regelungsplatine, Gasgebläse, Vorlauf-, Rückl.- und Speicherfühler, Gasventil, Temperaturw., 3-Wegev., Erdungsanschl., Heizkeispumpe, Zündtr., Überw. elektr.)	32	.. 035461	47, 49, 61, 63, 85, 87
2799242	Netzplatine (ersetzt Art.- Nr. 86 02 538)	23	.. 079434	209, 211, 213, 229, 231, 233
2799247	Kabel für LED	5	.. 035447	47, 49, 61, 63, 85, 87, 147, 167, 169, 243, 261, 279
2799248	BRÜCKE CGB	3	.. 035430	47, 85, 243, 261
2799249	Schutzschlauch für Überwachungselektrode	1	.. 035423	39, 53, 77, 139, 153, 157, 161
2799250	Regelungsplatine (ersetzt Art.- Nr. 86 03 039)	54	.. 079441	47, 49, 61, 63, 85, 87, 147, 167, 169
2799252	Kabelsatz TW-Brennkammerdeckel (verbaut ab Herstellnummer 67732)	10	.. 035416	35
2799260	Kabel für Speicherladepumpe (angeschlossen an: Speicherladepumpe)	10	.. 035409	61, 85
2800001	Gasbrenner Erdgas E (inkl. Düse D 1,25)	38	.. 035379	171, 177
2800002	Gasbrenner Erdgas E (inkl. Düse D 1,25)	40	.. 035362	171, 177
2800003	Gasbrenner Erdgas E (inkl. Düse D 0,87)	51	.. 035355	183
2800004	Gasbrenner Erdgas E (inkl. Düse D 0,87)	51	.. 035348	189
2800005	Gasbrenner Erdgas E (inkl. Düse D 0,90)	55	.. 035331	183
2800006	Gasbrenner Erdgas E (inkl. Düse D 0,87)	55	.. 035324	189
2800007	Gasbrenner Erdgas E (H) 18 kW (incl. Düsen)	51	.. 035317	199, 219
2800008	Gasbrenner Erdgas E(H) 24kW (incl. Düsen)	55	.. 035300	199
2800010	Gasbrenner Erdgas E(H) 24 kW (incl. Düsen)	55	.. 035294	219
2800011	Gasbrenner Erdgas LL (inkl. Düse D 1,45)	38	.. 035287	171, 177
2800012	Gasbrenner Erdgas LL (inkl. Düse D 1,45)	40	.. 035270	171, 177
2800013	Gasbrenner Erdgas LL (inkl. Düse D 1,10)	51	.. 035263	183
2800014	Gasbrenner Erdgas LL (inkl. Düse D 1,00)	51	.. 035256	189
2800015	Gasbrenner Erdgas LL (inkl. Düse D 1,10)	55	.. 035249	183
2800016	Gasbrenner Erdgas LL (inkl. Düse D 1,00)	55	.. 035232	189
2800017	Gasbrenner Erdgas LL(L) 18kW (incl. Düsen)	51	.. 035225	199
2800018	Gasbrenner Erdgas LL(L) 24kW (incl. Düsen)	55	.. 035218	199
2800019	Gasbrenner Erdgas LL(L) 18 kW (incl. Düsen)	51	.. 035201	219
2800020	Gasbrenner Erdgas LL(L) 24 kW (incl. Düsen)	55	.. 035195	219
2800021	Gasbrenner Flüssiggas (inkl. Düse D 0,77)	38	.. 035188	171, 177
2800022	Gasbrenner Flüssiggas (inkl. Düse D 0,77)	40	.. 035171	171, 177
2800030	Gasbrenner Flüssiggas 18 kW (incl. Düsen)	51	.. 035164	199, 219
2800031	Gasbrenner Flüssiggas 24 kW (incl. Düsen)	55	.. 035157	199, 219
2800055	Rundbrenner aus Edelstahl	41	.. 035140	11
2800057	Rundbrenner Edelstahl 11KW	41	.. 035133	11
2800058	Rundbrenner Edelstahl D=140x141	62	.. 035126	29
2800241	Klammer für Abgastemperaturwächter	6	.. 035089	37, 51, 75
2800627	Fühlerbefestigung für Abgasrohr DN80	9	.. 034877	137
2800636	Fühlerhalteklammer D30	13	.. 034853	139
2800645	Gasbrenner E/H (12 Lanzen) for CGG-1K-24	38	.. 123489	237

Art.-Nr.	Bezeichnung	PG	EAN 4045 013..	Seite
2800646	Gasbrenner für Erdgas E/H (14 Lanzen) for CGG-1K-28	38	.. 123496	237
2800666	Gasbrenner 24 kW Erdgas LL/L incl. Düsen	55	.. 079663	247
2800667	Gasbrenner 24 kW Erdgas E/H incl. Düsen	55	.. 079670	247
2800668	Gasbrenner 18 kW Erdgas LL/L incl. Düsen	51	.. 079687	247
2800669	Gasbrenner 18 kW Erdgas E/H incl. Düsen	51	.. 079694	247
2800684	Gasbrenner 18 kW Erdgas E/H incl. Düsen	51	.. 062245	265
2800685	Gasbrenner 18 kW Erdgas LL/L incl. Düsen	51	.. 062252	265
2800686	Gasbrenner 24 kW Erdgas E/H incl. Düsen	55	.. 062269	265
2800687	Gasbrenner 24 kW Erdgas LL/L incl. Düsen	55	.. 062276	265
2800723	Umrüstsatz P CGU-18 (incl. Gasbrenner und Düsen)	100	.. 174177	249
2800724	Umrüstsatz P CGU-24 (incl. Gasbrenner und Düsen)	100	.. 174184	249
2800725	Umrüstsatz B/P CGG-2-18 (ersetzt Art.-Nr. 86 12 033) (incl. Gasbrenner und Düsen)	100	.. 174191	239
2800726	Umrüstsatz B/P CGG-2-24 (ersetzt Art.-Nr. 86 12 033) (incl. Gasbrenner und Düsen)	100	.. 174306	239
2900018	Heizwasserwärmetauscher 18 kW	55	.. 034808	171, 177
2900024	Heizwasserwärmetauscher 24 kW	57	.. 034792	171, 177
2900051	Heizwasserwärmetauscher 18kW	52	.. 034778	219
2900052	Heizwasserwärmetauscher 24kW	53	.. 034761	219
2900053	Heizwasserwärmetauscher 18kW	52	.. 034754	199
2900054	Heizwasserwärmetauscher 24kW	53	.. 034747	199
2900105	Warmwasser-Wärmetauscher ohne 3-Wege-Umschaltventil	42	.. 034730	171, 177, 183, 189, 205, 225
2900118	Heizwasserwärmetauscher 18 kW	54	.. 034723	183
2900124	Heizwasserwärmetauscher 24 kW	55	.. 034716	183
2900218	Heizwasserwärmetauscher 18kW	54	.. 034709	189
2900224	Heizwasserwärmetauscher 24kW	55	.. 034693	189
2900240	Warmwasser-Wärmetauscher	42	.. 034686	21, 207, 227
2980005	Warmwasser-Wärmetauscher bis 28 kW	33	.. 034679	43, 57, 81
2980049	Warmwasserwärmetauscher	42	.. 079724	145
2980212	Heizwasserwärmetauscher B250 for CGG-1K-24	54	.. 123397	237
2980213	Heizwasserwärmetauscher B290 for CGG-1K-28	54	.. 123403	237
2980426	Plattenwärmetauscher Hydraulikgruppe D 18 12 Pl. ersetzt Art.- Nr. 86 12 211	50	.. 079731	241, 255, 257, 273, 275
2980427	Heizwasserwärmetauscher 18kW	52	.. 061682	265
2980428	Heizwasserwärmetauscher 18kW	52	.. 079748	247
2980429	Heizwasserwärmetauscher 24kW	53	.. 065529	247
2980434	Heizwasserwärmetauscher 24kW	53	.. 061699	265
3040200	Firmenschild Wolf selbstklebend	4	.. 034655	285
3210417	Kabelverschraubung M16 Klemmber. 3-10	3	.. 034648	61, 63, 85, 87
3400010	Einhängebolzen kurz (Distanzring für Montage Systemplatte GB)	3	.. 034624	7, 27, 51, 67, 115, 117, 125, 139, 149, 151
3400034	Einstellschraube Schwenkverrohrung	3	.. 034587	43, 57, 81
3400039	Verdrehsicherung	5	.. 034570	11
3400042	Spannverschluss mit Spannbänder	13	.. 034563	11
3400044	Clip für Anschlussstück	3	.. 034556	39, 53, 77, 95, 107, 127
3400046	Clip für Durchmesser 8 mm	9	.. 034549	33, 43, 57, 81, 99, 101, 111, 131, 143, 145, 241, 251, 253, 255, 257, 269, 271, 273, 275
3400052	Brennkammerstange	7	.. 034532	29
3400054	Spannverschluss Brennraumgehäuse	5	.. 034525	7, 27, 215, 217
3400060	Clip für Speicherfühler	3	.. 034501	61, 63, 113
3400102	Haltering	1	.. 034495	151
3410006	Sechskantschraube M8x1 6 Serien-Nr. C	3	.. 034426	285, 286, 287
3410036	Schraube-Sechskant DIN 933-M12x30-8.8	4	.. 159914	69, 119
3410039	Sechskantschraube M5x10-8.8	1	.. 034327	15, 31, 165
3411009	Sechskantschraube M6x22-1.4301	1	.. 034297	29
3418005	Blechschraube 9X6	3	.. 034273	199, 219, 237
3418602	Blechschraube 3x13	2	.. 034235	7, 51
3418800	Sechskantschraube DIN933-M6-27-2	4	.. 034198	125, 143, 145
3421005	Sechskantmutter M8-1.4301	1	.. 034112	29, 139
3424004	Sechskantmutter M6 mit Wellscheibe	3	.. 034099	29
3424006	Sechskantmutter M8 mit Scheibe	1	.. 034082	154, 157, 161
3430004	Scheibe A 8,4	5	.. 034044	286, 287
3430011	Sicherungsscheibe (auch in Pos. 120 enthalten)	3	.. 034006	43, 57, 81
3430013	Sicherungsklammer	3	.. 033993	43, 57, 81, 99, 101, 111, 131
3432004	Scheibe	1	.. 033979	153

Art.-Nr.	Bezeichnung	PG	EAN 4045 013..	Seite
3450020	Blechschraube 5x13	2	.. 033887	11, 15, 29, 39, 53, 77, 153, 157, 161, 219, 221, 237, 265
3450914	Zylinderschraube (Edelstahl) M6x16	1	.. 033849	39, 53, 77, 165
3450935	Blechschraube 5x25	1	.. 033801	7, 35, 195, 197, 215, 217
3450941	Linsenschraube mit Kreuzschlitz M6X10	1	.. 033771	149, 151
3450951	Zylinderschraube M6x10	1	.. 033733	11
3450954	Zylinderschraube M4x8	2	.. 033719	201, 221, 239, 249, 267
3450956	Zylinderschraube M4x8-1.4301	1	.. 033702	12, 29, 39, 53, 77, 139, 153, 157, 161
3450957	Schraube 4x6	2	.. 033696	199, 219
3450970	Schraube M8x40	4	.. 033627	65, 115, 285, 286, 287
3451005	Schraube 4x16	3	.. 033566	23, 25, 35, 47, 49, 61, 63, 85, 87, 147, 167, 169, 209, 211, 213, 229, 231, 233, 243, 261, 279
3451006	Schraube PT KA 40x14	1	.. 033559	287
3451010	Plastofastschraube 4x8	1	.. 033528	47, 49, 61, 63, 85, 87, 147, 167, 169, 243, 261, 279
3451011	Plastofastschraube 3,5x30	1	.. 033511	47, 49, 61, 63, 85, 87, 147, 167, 169, 243, 261, 279
3460013	Blindniete 4,8X11,3 ST/ST Verzinkt	1	.. 033504	137
3460026	Blindniete D4,8	3	.. 033481	137
3479900	Halteklammer D 18	2	.. 033443	43, 57, 81, 172, 178, 184, 190, 241, 251, 253, 255, 257, 269, 271, 273, 275
3479908	Clip Designelement	2	.. 033429	7, 27, 197, 217
3479915	Sicherungsbügel für Heizkreispumpe	3	.. 033405	203, 223
3479919	Sicherungsfeder Vor-/Rücklauf	7	.. 033399	33, 139
3479920	Halteklammer Ø 6 für Abgasfühler	4	.. 033382	172, 178, 184, 190, 209, 211, 213
3479925	Steckklammer Dichtprofil Brennraumgehäuse	3	.. 134409	178, 215, 217
3479927	Sicherungsfeder	5	.. 033375	31, 141
3479928	Sicherungsfeder	5	.. 033368	33, 143, 145
3479929	Steckklammer für Designelement	1	.. 033351	7, 27, 197, 217
3479930	Sicherungsblech für Abgasrohr (verbaut ab Herstellwoche 40/01)	4	.. 033344	27
3479932	Sicherungsring D28	2	.. 033337	41, 43, 55, 57, 79, 81, 97, 99, 101, 109, 111, 129, 131
3479934	Verschlussfeder für Brennkammer	5	.. 033320	39, 53, 77, 139
3479936	Sicherungsklammer für Pumpe	3	.. 033313	43, 57, 81, 99, 101, 111, 131, 153
3479950	Einhängeklammer links für Verkleidung	5	.. 033306	7, 27, 171, 177, 183, 189, 195, 197, 215, 217, 283
3479951	Einhängeklammer rechts für Verkleidung	5	.. 033290	7, 27, 171, 177, 183, 189, 195, 197, 215, 217, 283
3480023	Distanzscheibe 12x5	2	.. 033245	37, 51, 75, 137, 149, 235, 245, 263
3480060	Schraube 6,3x57 mit Scheibe	2	.. 033221	37, 51, 75
3480092	Distanzhülse	6	.. 033191	27, 37, 51, 75, 91, 137, 149, 151, 235, 263
3480093	Linsenschraube m.Innensechsk.M6x16	1	.. 033184	43, 57, 81, 143, 145
3490052	Fassonschraube für Verkleid. vorne	3	.. 033153	65
3490063	Sicherungsfeder D 19	2	.. 033139	71, 143, 145
3490064	Doppelfederklammer D18	4	.. 033122	82, 241, 251, 253, 255, 257, 269, 271, 273, 275
3490071	Blindnietmutter M6x30	2	.. 079793	125
3490079	Stiftschraube M10x30 Handlochd. nur bei Fabr. Austria Email	4	.. 033092	285
3490082	Zentrierring	4	.. 033085	91
3490086	Zylinderschraube M6x75-8.8 verzinkt	1	.. 033078	141
3490090	Steckklammer Kippdurchführung D 28	2	.. 033061	143, 145
3490101	Spannbügel M8	13	.. 033054	29, 139
3490105	Scheibe DIN9021 -8,4-140 HV-A2	1	.. 033047	29, 139
3490107	Clip für Kabelführung 2-fach	1	.. 033023	137
3490108	Sicherungsfeder Brennkammer	9	.. 033016	137
3490111	Sechskantschraube M8x100, A2 (alternativ für3411004=M8x90)	3	.. 033009	29, 139
3490114	Distanzbuchse 13,5x2,3;16lg;1.4571	6	.. 032996	29, 139
3490115	Distanzbuchse 13,5x2,3;52,5lg;1.4571	6	.. 032989	29, 139
3490126	Schraube-Sechskant DIN 933 M8x20	3	.. 139008	69, 119
3490138	Edelstahlscheibe 6,4x11mm	5	.. 079816	29
3490144	Klammer Temperaturfühler D28	4	.. 032972	143, 145
3490145	Linsenschraube mit Innensechskant M6x12	1	.. 032965	149, 151, 165
3490147	Schenkelfeder für Regelung Wandgeräte	4	.. 032958	63, 87, 147
3490150	Zylinderschraube DIN912-M8x16-8.8 verz.	1	.. 032941	165
3490171	Zylinderschraube M6x12	1	.. 032934	31, 41, 51, 55, 79

Art.-Nr.	Bezeichnung	PG	EAN 4045 013..	Seite
3490178	Zylinderschraube M8x30-8.8-A1P	1	.. 032910	71, 121
3490179	Zylinderschraube M5x14	1	.. 032903	165
3490190	Gabelgelenk M8 mit Schnappfederbolzen	5	.. 032866	153, 157, 161
3490191	Kreuzgriffschraube M8x40	6	.. 032859	153, 157, 161
3490194	Steckklammer O-Ring-Anbindung BWT	5	.. 032842	153, 157, 161
3490210	Stopfen für Befüllanschlussteil	7	.. 079823	145
3490220	Zylinderschraube DIN912-M8x40 verzinkt	1	.. 032798	153
3490222	Halteklammer Frontdeckel B440	2	.. 106192	235, 263
3490253	Zylinderschraube M8x12-8.8 verzinkt	1	.. 032781	153
3490254	Ansaugrohr DN 63	9	.. 032774	165, 288
3490259	Blechschraube 5,5x9,5	2	.. 079854	97, 109, 129, 235, 237, 245, 247, 263, 265
3490267	Flachkopfschraube M6x25, vernickelt	1	.. 079878	151
3490278	Schraube für Konsolenbefestigung	17	.. 079922	241, 251, 253, 255, 257, 269, 271, 273, 275
3490290	Abstützung mit Gabelkopf	12	.. 079939	157, 161
3490295	Befestigungsfeder 30x30x0,75 für STB	3	.. 079946	157, 161
3490298	Schnappfederbolzen D8 für Gabelkopf M8	3	.. 079953	153, 157, 161
3490307	Blechschraube DIN7982-ST4,2x16-C-H2	1	.. 079984	169
3490322	Zylinderschraube M4x8 DIN 912	1	.. 065567	247, 265
3490331	Sicherungsring DIN 472 - 18 x 1 1.4310	2	.. 124226	82
3490364	Blechschraube mit flachem Kopf und Bund 4,8x32	1	.. 088429	67, 117
3490387	Klammer Fühlerkabel DN4	3	.. 100671	121
3490472	Schraube EJOT ALtracs Plus WN5152 50x18	1	.. 193598	97, 109, 129
3490480	Schraube EJOT ALtracs Plus WN5152 60x14	3	.. 193406	95, 107, 127
3490481	Schraube EJOT ALtracs Plus WN5152 35x10	1	.. 193390	95, 103, 107, 113, 127, 133
3490482	Verrohrungsclip DN16	3	.. 204720	111, 121
3490523	Schraube Ejot Altracs PlusWN 5152 60x12	3	.. 193611	97, 109, 129
3490527	Verschlussfeder Brennkammer	4	.. 193376	95, 107, 127
3490558	Fassonschraube M5	4	.. 198661	135
3500105	Wärmeleitpaste 250 Gramm Tube	21	.. 032736	39, 53, 77, 95, 107, 127, 139, 154, 158, 162, 237
3500106	Wärmeleitpaste 35 Gramm Tube	11	.. 032729	91, 135, 139, 154, 158, 162, 237, 247, 265
3501566	Silikonspray Berusil P 140, 300 ml	100	.. 124455	12, 16, 44, 58, 82
3710001	Dichtungsmasse (Kartusche) Silicon neutr. Transp. 310ml	20	.. 032644	27
3720103	Schaumbanddichtung selbstklebend	10	.. 032590	37, 51, 75, 137, 149, 151
3900000	Dichtmanschette Anschlussschlauch	5	.. 032583	16
3900005	Dichtungsmanschette für Verrohrung	5	.. 032576	15, 19, 21, 31, 41, 43, 55, 57, 79, 81, 97, 99, 101, 109, 111, 129, 131, 141, 171, 178, 183, 190, 203, 205, 207, 215, 219, 223, 225, 227, 239, 241, 251, 253, 255, 257, 267, 269, 271, 273, 275
3900010	Dichtungsmanschette D 2,2	5	.. 032569	229, 231, 233
3900011	Dichtungsmanschette D 4,8	5	.. 032552	19, 21
3900012	Dichtungsmanschette geschlitzt D 5,6	5	.. 032545	229, 231, 233
3900013	Dichtungsmanschette geschlitzt D 7,3	5	.. 032538	229, 231, 233
3900014	Dichtungsmanschette geschlitzt D 22,5	5	.. 032521	149, 151, 229, 231, 233
3900015	Dichtungsmanschette geschlitzt D 22	5	.. 032514	23, 25
3900016	Dichtungsmanschette geschlossen ab 06/01	5	.. 032507	19, 21
3900079	Kantenschutzprofil 80 lang	4	.. 032484	51
3903018	Dichtung O-Ring 17x4 für Rohr D18	3	.. 193697	99, 101, 111, 131
3903019	Flachdichtung	1	.. 032330	33
3903031	Dicht.Rev.öffg. Luft-/Abgasrohr DN96/63	10	.. 032309	288
3903034	Dichtung Abgasrohr D=80	6	.. 032286	29, 31
3903035	Dicht.Rev.öffg.Luft-/Abgasrohr DN125/80	6	.. 032279	31, 291, 293, 296
3903038	Dichtung Luftrohr DN 125	3	.. 032262	31, 291
3903042	Dichtung Brennraumgehäuse	9	.. 032255	37, 51, 75, 137
3903043	Dichtung Ausdehnungsgefäß (ersetzt Art.-Nr. 17 10 223)	5	.. 032248	43, 57, 81, 99, 101, 111, 131, 241, 251, 253, 255, 257, 269, 271, 273, 275
3903120	Dichtungsmanschette für Kondensatablauf	6	.. 032217	12, 29
3903129	Dichtung Brennkammer oben/unten (2 Stück erforderlich)	16	.. 032200	29, 139
3903132	Dichtungsmanschette Entlüfter/ Verrohrung	14	.. 032194	33
3903134	Dichtprofil für Brennraumgehäuse	12	.. 032187	27
3903135	Dichtungsschnur selbstklebend	5	.. 032170	27
3903139	Dichtring D80 mm für Abgasrohr (5 St.)	13	.. 032163	12, 137, 288, 291, 296

Art.-Nr.	Bezeichnung	PG	EAN 4045 013..	Seite
3903140	GG Dichtring D80mm für Abgasrohr(5St.) . (5 Stück verpackt) (verbaut ab Herstellwoche 14/03)	12	.. 032156	31
3903141	Dichtstopfen D=37	5	.. 032149	7
3903142	Dichtung für Bimsch-Prüfnippel	3	.. 032132	7
3903143	Dichtungsmanschette für Prüfnippel	5	.. 032125	11, 137
3903145	Dichtungsmanschette für Abgasfühler	5	.. 032118	11, 29
3903147	Dichtung GKV für Stecker 3-polig	4	.. 032101	15
3903149	Abdeckung Mischkammer nur für Leistungsbereich 1	4	.. 032095	15
3903160	Flachdichtung für Zünd- und Überwachungselektrode	4	.. 032088	29
3903161	Flachdichtung für Abgasrohrkragen	5	.. 032071	31, 137
3903165	Dichtung für Schwenkverrohrung (auch in Pos. 120 enthalten)	3	.. 032057	43, 57, 81
3903167	Dichtung für Prüfnippel	2	.. 032040	37, 51, 75, 137
3910037	Dichtung für Zwischenflansch D 80	5	.. 031951	141
3910043	Dichtung Revisionsdeckel Abgasrohr 87° (T-Stück)	6	.. 031944	16, 31, 55, 288
3910044	Dichtung Revisionsdeckel Abgasrohr 90°	6	.. 031937	178, 189, 304
3910045	Dichtung für PP-Abgasrohr DN 70	11	.. 031920	16, 31, 55
3910046	Dichtung Revisionsdeckel Abgasrohr DN 80-87°	6	.. 031913	16, 31, 55, 291, 296
3910047	Dichtung Kondensatwanne (D3, Ring-D328)	2	.. 031906	137
3910069	Flachdichtung Gasgebläse-Deckelblech	5	.. 031838	141
3910083	Dichtschnur selbstklebend LG.540mm (seitlich)	4	.. 031791	7, 178, 190, 215, 217
3910084	Dichtschnur selbstklebend Länge 788 mm (oben/unten)	5	.. 031784	7, 178, 190, 215, 217
3910110	Schaumstoffdichtung DN 80/45	2	.. 031777	153, 157, 161
3910111	Schaumstoffdichtung DN 65/26	2	.. 031760	153, 157, 161, 165
3910120	Dichtung Frontdeckel L 561	12	.. 123892	235
3910126	O-Ring Dichtung 23,47x2,62	2	.. 031739	165
3910158	Dichtung Frontdeckel L 390	4	.. 124103	235
3910205	Schaumstoffdichtung Kondensatwanne CGB	3	.. 065758	157, 161
3910213	Dichtung DA 28; DI 19; H=2 EPDM	3	.. 160019	73, 123
3910215	Dicht. Flach 18x12x2 für Gas	3	.. 203563	71, 121
3910264	Flachdichtung D24xD17x2 (G3/4") EPDM	5	.. 168015	33, 44, 58, 82, 143, 145, 203, 205, 207, 223, 225, 227
3910278	Dichtung Halter GKV - GLV elektronisch	5	.. 193628	97, 109, 129
3910314	Dichtung Halter GKV-H -GLV elektronisch	7	.. 198524	97, 109, 129
3910315	Abgasdichtungen DN60 - Abgasrohr	9	.. 198517	93, 105, 125
3910321	Dichtprofil Frontverkleidung (ersetzt Art.-Nr. 39 10 298)	9	.. 208247	93, 105, 125
3910322	Flachdichtung für Klemmgehäuse HCM (ersetzt Art.-Nr. 39 10 322)	10	.. 208254	103, 113, 133
5900210	Geräteanschlussflansch CGB DN 100	15	.. 082359	37, 51, 75, 290
5900220	Geräteanschlussflansch CGB DN 96	13	.. 086944	37, 51, 75, 290
7701106	Versteifungswinkel	9	.. 093300	67, 117
7701133	Haltewinkel MAG-Verrohrung	6	.. 093331	67, 117
7701139	Frontverkleidung RAL9016	25	.. 114531	67
7701142	Seitenverkleidung links RAL9016	38	.. 128125	67
7701144	Seitenverkleidung rechts RAL9016 CSZ-300	38	.. 128118	67
7701181	Kleinteilebeutel Verrohrung CSZ-300	23	.. 090736	71
7701183	Kleinteilebeutel Montagezubehör CSZ / CS	32	.. 090439	67, 117
7701187	Aufstellblech RAL9016 CSZ 300	16	.. 093348	73, 123
7701435	Verkleidung seitlich links weiß	99	.. 204737	117
7701437	Verkleidung seitlich rechts weiß	99	.. 204744	117
7701452	Kleinteilebeutel Verrohrung CSZ-2R	23	.. 201255	121
8600008	Brennkammer Rückwand B250 for CGG-1K-24	12	.. 120747	237
8600009	Brennkammer Vorderwand B250 for CGG-1K-24	8	.. 123724	237
8600010	Brennkammer Rückwand B290 for CGG-1K-28	13	.. 123731	237
8600011	Brennkammer Vorderwand B290 for CGG-1K-28	9	.. 123748	237
8600013	Konsole für Einhängewinkel	9	.. 043886	7, 27, 195, 197, 215, 217
8600015	Halterung Ausdehnungsgefäß	4	.. 043879	7, 195, 197, 215, 217
8600018	Haltebügel für Regelung	4	.. 043862	7, 27, 195, 197, 215, 217
8600033	Strömungssicherung	43	.. 043855	171
8600038	Strömungssicherung	44	.. 043848	171
8600065	Anschlussset Gaseintritt Heizwasservor- und Rücklauf (Satz)	20	.. 043824	19, 21, 41, 43, 55, 79, 171, 178, 183, 190
8600076	Kabelbrücke	1	.. 043787	23, 25, 35, 209, 211, 213, 229, 231, 233
8600078	Regelung komplett GG-EK/1EK interne Zündung	83	.. 043763	181
8600096	Positionierwinkel Brennraumgehäuse	3	.. 043701	7, 215, 217
8600101	Brennkammer Rückwand 18kW	10	.. 043695	199, 219, 247, 265
8600102	Brennkammer Vorderwand 18kW	8	.. 043688	199, 219, 247, 265

Art.-Nr.	Bezeichnung	PG	EAN 4045 013..	Seite
8600103	Brennkammer Rückwand 24kW	11	.. 043671	199, 219, 247, 265
8600104	Brennkammer Vorderwand 24kW	8	.. 043664	199, 219, 247, 265
8600137	Umrüstsatz Erdgas E/LL auf Flüssiggas B/P	22	.. 043640	172, 178
8600138	Umrüstsatz Flüssiggas BP auf Erdgas E	22	.. 043633	172, 178
8600139	Umrüstsatz Flüssiggas BP auf Erdgas LL	22	.. 043626	172, 178
8600140	Umrüstsatz Erdgas E auf Erdgas LL	19	.. 043619	172, 178
8600141	Umrüstsatz Erdgas LL auf Erdgas E	19	.. 043602	172, 178
8600146	Regelung komplett GG-E/GG-1E interne Zündung	88	.. 043565	181
8600231	Anschlussset Speicher-Wassererwärmer SW für Überputzinstallation GU-E, GG-E	52	.. 043473	285
8600232	Anschlussset für Fremdfabrikat GU-E, GG-E	49	.. 043466	285
8600303	Umrüstsatz Erdgas E auf Erdgas LL	19	.. 043459	184
8600304	Umrüstsatz Erdgas LL auf Erdgas E	19	.. 043442	184, 190
8600305	Umrüstsatz Erdgas LL auf Erdgas E	19	.. 043435	184
8600306	Umrüstsatz Erdgas E auf Erdgas LL	19	.. 043428	190
8600496	Regelung GU-1EK-18/24 kpl. für ext. Zündeinheit	82	.. 043381	175
8600497	Regelung komplett für externe Zündeinheit	82	.. 043374	181
8600499	Regelung komplett für externe Zündeinheit	87	.. 043350	181
8600631	Strömungssicherung	37	.. 043299	183
8600676	Systemplatte	29	.. 043268	7
8600677	Unterteil Brennraumgehäuse	12	.. 043251	7
8600678	Oberteil Brennraumgehäuse	15	.. 043244	7
8600679	Montageplatte	16	.. 043237	7
8600750	Ersatzdichtungen (Set) für Handlochdecke	17	.. 043176	280, 281, 283, 285, 286, 287
8600853	Umrüstsatz von Erdgas auf Flüssiggas	26	.. 043145	16
8600854	Umrüstsatz von Flüssiggas auf Erdgas	25	.. 043138	16
8600862	Umrüstsatz GB-E/GB-EK/TGK-24 Erdgas E auf Erdgas LL	13	.. 043121	16
8600863	Umrüstsatz GB-E/GB-EK Erdgas LL au Erdgas E	13	.. 043114	16
8600922	Montageplatte GG/GU-2	15	.. 043107	195, 197, 215, 217
8600993	Unterteil Brennraumgehäuse	10	.. 043091	215, 217
8600994	Oberteil Brennraumgehäuse	14	.. 043084	215, 217
8601013	Verkleidung Brennraumgehäuse	23	.. 043053	215, 217
8601085	Wandrahmen Rückrahmen	28	.. 043046	280, 283
8601099	Umrüstsatz von Erdgas E auf Erdgas LL für TGU(K)-18, TGU(K)-24, GU-2E(K)-(S)18, GU-2E(K)-(S)24,	100	.. 043022	199
8601100	Umrüstsatz von Erdgas LL auf Erdgas E für TGG(K)-18, TGG(K)-24, TGU(K)-18, GG-2E(K)-(S)18, GG-2E(K)-(S)24, GU-2E(K)-(S)18	100	.. 043015	199, 219
8601101	Umrüstsatz von Erdgas LL auf Erdgas E für TGU(K)-24, GU-2E(K)-24	100	.. 043008	199
8601102	Umrüstsatz von Erdgas E auf Erdgas LL für GG-2E(K)-(S)18, GG-2E(K)-(S)24, TGG(K)-18, TGG(K)-24,	100	.. 042995	219
8601296	Umrüstsatz von Flüssiggas auf Erdgas E für TGU-18, TGG-18/24, GU-2E-(S)18, GG-2E-(S)18/24	100	.. 042971	201, 221
8601297	Umrüstsatz von Flüssiggas auf Erdgas LL für TGG-18/24, GG-2E-(S)18/24	100	.. 042964	221
8601298	Umrüstsatz von Flüssiggas auf Erdgas E für TGU-24, GU-2E-(S)24	100	.. 042957	201
8601299	Umrüstsatz von Flüssiggas auf Erdgas LL für TGU-18/24, GU-2E-(S)18/24	100	.. 042940	201
8601300	Umrüstsatz von Erdgas E/LL auf Flüssiggas für TGU/TGG, GU-2E-S/GG-2E-S	100	.. 042933	201, 221
8601306	Umrüstsatz T...GB-11 . von Erdgas E/H/LL (Leistungsber.2) oder Flüssiggas P (Leistungsber.2) auf Erdgas E/H/LL (Leistungsber.1)	24	.. 042926	16
8601307	Umrüstsatz T...GB-11 . von Erdgas E/H/LL (Leistungsber.1) oder Flüssiggas P (Leistungsber.2) auf Erdgas E/H/LL (Leistungsber.2)	24	.. 042919	16
8601308	Umrüstsatz T...GB-11 . von Erdgas E/H/LL (Leistungsber.1 oder Leistungsbereich 2) auf Flüssiggas P (Leistungsbereich 2)	21	.. 042902	16
8601309	Umrüstsatz T...GB-11 . Umrüstsatz von Erdgas E/H/LL (Leistungsbereich 1) auf Erdgas E/H/LL Leistungsbereich 2)	14	.. 042896	16
8601436	Gaskombiventil (Set) Sit 822 Novamix (ersetzt Art.-Nr. 27 96 106)	45	.. 042889	15, 31
8601515	Halterung Ausdehnungsgefäß	4	.. 042872	37, 51, 75
8601521	Haltewinkel	5	.. 042865	37, 51, 137, 235, 245, 263
8601547	Einhängewinkel (380mm lang)	9	.. 080225	37, 137
8601575	Montagewinkel für Zündtrafo (bei GB-E-11 nicht vorhanden)	6	.. 042797	15
8601686	Seitenwand rechts	21	.. 042735	37, 137
8601687	Seitenwand Links	21	.. 042728	37, 75, 137
8601691	Brennraumgehäuse Rückwand-Deckel	20	.. 042711	51

Art.-Nr.	Bezeichnung	PG	EAN 4045 013..	Seite
8601694	Konsole	7	.. 042704	37, 51, 75
8601695	Wandrahmen Seitenteil RAL 9006	18	.. 042698	7, 27, 195, 197, 215, 217, 283
8601701	Verkleidung CSW-70 RAL 9016	30	.. 042681	283
8601703	Designelement	42	.. 042674	7, 27, 197, 217
8601712	Brennkammermantel Komplett	42	.. 042667	11
8601713	Abgassammelkasten 18 kW	26	.. 042650	189, 219
8601714	Abgassammelkasten 24 kW	29	.. 042643	189, 219
8601754	Rückwand Brennraumgehäuse	33	.. 042513	27
8601756	Konsole	17	.. 042506	27
8601868	Isolierung Brennkammeroberteil bis BJ 05/01 (ersetzt Art.-Nr. 16 22 550)	30	.. 042452	11
8601869	Isolierung für Brennkammertopf (ersetzt Art.-Nr. 16 22 551)	27	.. 042445	11
8601870	Automatisches Entlüftungsventil 1/2" (ersetzt Art.-Nr. 20 11 001)	13	.. 042438	19, 21, 33, 171, 177, 183, 189
8601871	Automatisches Entlüftungsventil 3/8 Zoll (ersetzt Art.-Nr. 20 11 175)	13	.. 042421	143, 145, 203, 205, 207, 223, 225, 227
8601872	Heizkreispumpe GU/GG-2E (ersetzt Art.-Nr. 20 15 101)	45	.. 042414	203, 223
8601873	Heizkreispumpe UPS 15-50 (ersetzt Art.-Nr. 20 15 102)	45	.. 042407	205, 207, 225, 227
8601877	Temperaturanzeige (ersetzt Art.-Nr. 20 39 065)	19	.. 042360	175, 181, 187, 193, 285
8601881	Sicherung flink 3,15 A (10 Stück) - alle Thermen (ersetzt Art.-Nr. 27 38 180)	10	.. 042322	23, 25, 35, 49, 63, 87, 147, 175, 181, 188, 193, 261, 279
8601883	Vorlauf-/Rücklauffühler (2 Stück) (ersetzt Art.-Nr. 27 41 052)	33	.. 042308	11, 33
8601888	Strömungswächter (ersetzt Art.-Nr. 27 91 100)	28	.. 042254	19, 21, 172, 178, 184, 190
8601891	Sicherheitstemperaturbegrenzer STB (ersetzt Art.-Nr. 27 92 002)	17	.. 042223	175, 181, 187, 193
8601892	Zündkabel für externe Zündeinheit (ersetzt Art.-Nr. 27 95 500)	14	.. 042216	172, 175, 184, 188, 190, 193
8601893	Zündeinheit extern (ersetzt Art.-Nr. 27 95 501)	18	.. 042209	23, 172, 178, 184, 190
8601896	Gaskombiventil SIT 827 Erdgas (Ersetzt Art.-Nr. 27 96 114)	44	.. 042186	171, 177, 183, 189
8601897	Gaskombiventil SIT 827 Flüssiggas (Ersetzt Art.-Nr. 27 96 116)	50	.. 042179	171, 177
8601898	Zünd- oder Überwachungselektrode (1 Stück) (ersetzt Art.-Nr. 27 96 260)	6	.. 042162	172, 178, 237
8601899	Zündelektrode mit Dichtung bis BJ 05/01 (ersetzt Art.-Nr. 27 96 261) Ausführung Erdgas E und LL	18	.. 042155	11
8601900	Überwachungselektrode (Set) (ersetzt Art.-Nr. 27 96 262)	14	.. 042148	11, 29
8601901	Zündelektrode mit Dichtung bis BJ 05/01 (ersetzt Art.-Nr. 27 96 263) Ausführung Flüssiggas	18	.. 042131	11
8601902	Zünd- und Überwachungselektrode inklusive Zündleitung (2 Stk.) (ersetzt Art.-Nr. 27 96 264, 27 96 605, 86 01 903)	16	.. 042124	184, 190, 199, 219, 247, 265
8601904	Kabelsatz M mit Abgasfühler (ersetzt Art.-Nr. 27 99 040) interne Zündung	19	.. 042117	175, 187
8601911	Regelungsplatine (ersetzt Art.-Nr. 27 99 110)	45	.. 042049	175, 181, 187, 193
8601912	Regelungsplatine (ersetzt Art.-Nr. 27 99 111)	49	.. 042032	175, 181, 187, 193
8601913	Regelungsplatine für Ventilator GG-1E (ersetzt Art.-Nr. 27 99 125)	30	.. 042025	189, 190, 193
8601928	O-Ring für Wärmetauscher 26x5 (10Stück) (ersetzt Art.-Nr. 39 03 011)	18	.. 041912	12, 43, 57, 81
8601929	Flachdichtung D18,5x11x2,1/2" (10St) (ersetzt Art.-Nr. 39 03 020)	9	.. 041905	19, 21, 33, 43, 57, 81, 131, 143, 145, 171, 178, 183, 190, 201, 203, 205, 207, 221, 223, 225, 227, 241, 249, 251, 253, 255, 257, 267, 269, 271, 273, 275
8601930	Flachdichtung 24x17x2,3/4" (10Stk.) (ersetzt Art.-Nr. 39 01 030)	9	.. 041899	15, 19, 21, 31, 33, 41, 43, 55, 57, 71, 73, 79, 81, 97, 109, 111, 121, 123, 129, 131, 141, 145, 171, 178, 183, 190, 199, 203, 205, 207, 219, 223, 225, 227, 239, 249, 251, 253, 255, 257, 267, 269, 271, 273, 275
8601931	Flachdichtung 30x21x2,1 (10 Stk.) (ersetzt Art.-Nr. 39 03 022)	9	.. 041882	19, 21, 43, 57, 81, 99, 101, 111, 131, 171, 178, 183, 190, 203, 205, 207, 223, 225, 227
8601932	Brennerdichtung bis 10/99 (2 Stück) (ersetzt Art.-Nr. 39 03 121) bis Herstellmonat 10/99	18	.. 041875	15

Art.-Nr.	Bezeichnung	PG	EAN 4045 013..	Seite
8601933	Brennerdichtung ab 11/99 für Druckgussadapter (1 Stück) (ersetzt Art.-Nr. 39 03 127) (3 Noppen)	18	.. 041868	15, 41, 55, 79
8601935	Verkleidung komplett	52	.. 041851	171, 183, 195
8601936	Verkleidung komplett	51	.. 041844	7, 177, 189, 215
8601937	Verkleidung komplett	53	.. 041837	197
8601938	Verkleidung komplett	52	.. 041820	7, 27, 217
8601946	Umrüstset für GB-Zündsystem (ersetzt Art.-Nr. 17 20 577) Brennkammeroberteil Druckguss bis KW 16/2001	45	.. 041813	12
8601947	Wandrahmen	28	.. 041806	281
8601949	Verkleidung	46	.. 041790	281
8601950	3-Wege-Ventil mit Adapterplatine (bestehend aus Art.-Nr. 27 99 225 und 27 99 148) . (bis 2001)	41	.. 041783	19, 21, 203, 207, 223, 227
8602130	Blindstecker für Speicheranschluss (ersetzt Art.-Nr. 27 94 041)	8	.. 041653	23, 25, 35, 209, 229
8602132	Dichtung für Abgasrohr (ersetzt Art.-Nr. 39 03 144)	6	.. 041646	11
8602133	Brennkammerdichtung oben/unten(2 Stück) (ersetzt Art.-Nr. 39 03 125)	23	.. 041639	11
8602134	Brennkammerdichtung seitlich (2 Stück) (ersetzt Art.-Nr. 39 03 126)	25	.. 041622	11
8602135	Mischkammerdichtung (ersetzt Art.-Nr. 39 03 100)	5	.. 041615	15, 31
8602136	Dichtung für Übergang LAS (ersetzt Art.-Nr. 39 03 146)	6	.. 041608	11
8602137	Dichtung für Überwachungselektrode (ersetzt Art.-Nr. 39 03 150)	5	.. 041592	11
8602138	Dichtung für Ventilatorflansch (ab 11/99)(ersetzt Art.-Nr. 39 03 162)	6	.. 041585	15, 31
8602139	Dichtung für Ventilatorflansch bis 10/99 (ersetzt Art.-Nr. 39 03 101) bis Herstellmonat 10/99	6	.. 041578	15
8602140	Dichtung für Zündelektrode bis BJ 05/01 (ersetzt Art.-Nr. 39 03 151)	5	.. 041561	11
8602149	Sicherungssplint 2,5x28 (ersetzt Art.-Nr. 34 60 024)	3	.. 041479	11, 27
8602150	Spiralformschraube selbstsch. (25St) (ersetzt Art.-Nr. 34 50 958)	10	.. 041462	37, 51, 75, 137, 171, 177, 183, 189, 199, 219, 221, 235, 237, 239, 247, 263, 265, 267
8602152	Dichtung für Abgasleitung 63mm (1SZ=5St) (ersetzt Art.-Nr 26 00 360)	12	.. 041448	288
8602153	Kaltwassersieb (ersetzt Art.-Nr. 20 11 065)	10	.. 041431	21, 43, 171, 177, 183, 189, 205, 207, 225, 227
8602154	Temperaturwächter mit Befestigungsplatte (ersetzt Art.-Nr. 27 41 057)	10	.. 041424	199, 219
8602156	Verschlussstopfen für Messöffnung (5St.) (ersetzt Art.-Nr. 17 20 100)	5	.. 041400	7, 27, 149, 151, 177, 189, 215, 217, 235, 263
8602157	O-Ring für Heizkreispumpe Eintritt D 27,8x3,6 (10 Stück) (ersetzt Art.-Nr. 39 03 009)	15	.. 041394	203, 223
8602158	Einstellwerkzeug Gaskombiventil (ersetzt Art.-Nr. 27 96 119)	17	.. 041387	171, 178, 183, 190
8602162	Kabelbinder 140x4 Temperaturbeständig bis +120°C (10 Stück) (ersetzt Art.-Nr. 32 01 006)	5	.. 041370	172, 178, 184, 190
8602163	O-Ring für GaskombiV. D 34x26x4(10St.) (ersetzt Art.-Nr. 39 03 010, 87 50 014)	15	.. 041363	15, 31, 165, 171, 177, 183, 189
8602165	O-Ring für Verrohrung Heizwasser 18x2 (Satz = 10 Stück) (ersetzt Art.-Nr. 39 03 012)	15	.. 041356	12
8602166	Federstecker für VL/RL-Fühler (ersetzt Art.-Nr. 34 00 041)	12	.. 041349	11, 29, 153, 157, 161
8602167	Federstecker für HWWT-NUT (ersetzt Art.-Nr. 34 00 040)	12	.. 041332	11
8602168	Federklammer für Temperaturfühler (5St.) (ersetzt Art.-Nr. 34 79 906)	12	.. 041325	199, 203, 205, 207, 219, 223, 225, 227
8602170	O-Ring Ø 22, 22x2, 62 für GKV (10 Stück)(ersetzt Art.-Nr. 39 03 015, 87 50 015)	15	.. 041318	201, 221
8602171	O-Ring für Heizkreispumpe Austritt D 16x1,9 (10 Stück) (ersetzt Art.-Nr. 39 03 008)	15	.. 041301	203, 223
8602172	Strömungssicherung (ersetzt Art.-Nr. 86 00 630)	36	.. 041295	183, 199, 247
8602173	Strömungssicherung 24 KW	37	.. 041288	199, 247
8602179	Designelement TSW-120 komplett	40	.. 041271	287
8602187	3-Wege-Umschaltventil 1" komplett	100	.. 041264	33, 143, 145
8602257	Haltewinkel Innen	3	.. 041257	31
8602258	Isolierung Brennkammeroberteil ab BJ 06/2001 (ersetzt Art.-Nr. 16 22 556)	30	.. 041240	11

Art.-Nr.	Bezeichnung	PG	EAN 4045 013..	Seite
8602264	Silikonfett 10 Gramm-Tube (ersetzt Art.-Nr. 35 00 104)	13	.. 041226	12, 29, 39, 41, 44, 53, 55, 58, 77, 79, 95, 99, 101, 107, 111, 127, 131, 137, 139, 143, 145, 154, 158, 162, 241, 251, 253, 255, 257, 269, 271, 273, 275
8602281	Unterlegscheibe 8,5X55X2	3	.. 041219	29, 139
8602282	Strahlungsschutzblech	9	.. 041202	27
8602298	Halteblech für Siphon (verbaut bis Herstellwoche 23/02)	7	.. 041141	29
8602306	Wartungsset für Gasbrennwertthermen bis 25 kW (nicht für CGB,CGS,CGW)	100	.. 041127	12
8602310	Umrüstsatz TGB-40 Erdgas LL auf Erdgas E/Flüssiggas	14	.. 041110	31
8602312	Umrüstsatz TGB-60 Erdgas LL auf Erdgas E	14	.. 041103	31
8602489	Halteblech für Regelung	5	.. 041097	37, 51, 75, 137, 235, 245, 263
8602490	Halteblech für Thermomanometer	5	.. 041080	37, 51, 75, 137, 149, 235, 245, 263
8602517	Brennkammer Verkleidung TGB-40/60	29	.. 041066	27
8602519	Umbausatz Rückstromklappe (ersetzt Art.-Nr. 17 20 570) ersetzt Art.-Nr. 1720570	78	.. 041059	16
8602520	Heizkreispumpe UP 15-50 / RS15/6 (ersetzt Art.-Nr. 20 15 100)	45	.. 041042	171, 177, 183, 189
8602524	Flachdichtung 37,5x27x2 (SZ=10St) (ersetzt Art.-Nr. 39 01 039)	9	.. 041011	33, 143, 145
8602525	O-Ring für Anschlussstück VL/RL (10 Stück)(ersetzt Art.-Nr. 39 03 037)	9	.. 041004	33
8602527	Dichtung für Brenner (ersetzt Art.- Nr. 39 03 130)	21	.. 040984	29, 153, 157, 161
8602531	Zündleitung für externe Zündeinheit (ersetzt Art.-Nr. 27 95 450)	15	.. 040953	178
8602532	Zündleitung (ersetzt Art.-Nr. 86 01 906, 27 99 090, 27 99 099) (angeschlossen an: Zündelektrode)	21	.. 040946	23, 25, 35, 47, 49, 61, 63, 85, 87
8602533	Kabelsatz K1 für externe Zündeinheit (ersetzt Art.-Nr. 27 99 050)	27	.. 040939	181, 193
8602599	Dichtung für Zündelektrode (ersetzt Art.-Nr. 39 03 158)	5	.. 040809	11, 39, 53, 77
8602606	Schallkit für Gasthermen	27	.. 080232	195, 215
8602613	Brennraumboden	36	.. 040793	37, 51, 75
8602645	Speicherabdeckblech inkl. 2x Blindnietmutter	20	.. 040786	65
8602667	Umrüstsatz Erdgas auf Flüssiggas CGB-20	100	.. 040748	39, 53, 77
8602668	Umrüstset Heiz- auf Kombitherme CGB-20	100	.. 040731	39, 53, 77
8602669	Deckelblech für HWWT	9	.. 040724	29
8602679	Frontverkleidung incl. Pos. 090	27	.. 040717	65
8602680	Verkleidung Seite links/rechts	26	.. 040700	65
8602681	Verkleidung oben links/rechts	26	.. 040694	51
8602684	Isolierung Brennkammerdeckel (Set) (ersetzt Art.-Nr. 16 22 552) (incl. Einsteckklammern)	38	.. 040687	29
8602693	Seitenwand Links	16	.. 040663	51
8602694	Seitenwand rechts	16	.. 040656	51
8602698	Umrüstsatz Flüssiggas auf Erdgas CGB-20	100	.. 040649	39, 53, 77
8602708	Umrüstset Kombi- auf Heiztherme CGB-20	100	.. 040632	39, 53, 77
8602721	Heizkreispumpe 3-stufig (ersetzt Art.-Nr. 20 15 112) . incl. Pos.450	43	.. 040571	43, 57, 81
8602725	Wartungsset	30	.. 040564	29
8603017	Wartungsset CGB/CGS verp.	100	.. 040519	39, 53, 77
8603033	Dichtung für Abgastemperaturwächter (ersetzt Art.-Nr. 39 03 040)	19	.. 040489	37, 51, 153, 157, 161
8603034	Dichtung für Überwachungselektrode (ersetzt Art.-Nr. 57186 12 766)	7	.. 040472	39, 53, 77
8603037	Entstörungstaste (ersetzt Art.-Nr. 27 41 064)	13	.. 040441	47, 49, 61, 63, 85, 87, 147, 167, 169, 243, 261, 279
8603038	Temperaturwächter Vorlauf (ersetzt Art.-Nr. 27 41 062)	9	.. 040434	39, 53, 77, 139, 153, 157, 161, 237, 247, 265
8603041	Isolierung für Brennerplatte Oberteil (ersetzt Art.-Nr. 16 22 558) incl. Einsteckklammern	30	.. 050334	39, 53, 77
8603043	Heizwasserwärmetauscher beschichtet	61	.. 050327	39, 53, 77
8603044	Dichtung Brennkammer inklusive Silikonfett 10 große Tube (2 Stück) (Art.-Nr. 39 03 164)	13	.. 050310	39, 53, 77, 95, 107, 127
8603045	Gasbrenner Gewebe (ersetzt Art.-Nr. 28 00 060) . für CGB-(K)-20 und CGS-20/160+ Ausführung Flüssiggas;	40	.. 050303	39, 53, 77
8603046	Gasbrenner (ersetzt Art.-Nr. 28 00 059) . für CGB-(K)-20 und CGS-20/160+ Ausführung Erdgas E und LL	32	.. 050297	39, 53, 77
8603047	Gebläse (ersetzt Art.-Nr. 21 00 015)	54	.. 050280	41, 55, 79
8603048	Flachdichtung für Übergangsrohr	12	.. 050273	41, 55, 79

Art.-Nr.	Bezeichnung	PG	EAN 4045 013..	Seite
8603049	Dichtung Mischkammer zu Gasgebläse (ersetzt Art.-Nr. 39 03 014)	9	.. 050266	41, 55, 79
8603050	Dichtung für Anschluss HKP (ersetzt Art.-Nr. 39 03 013)	8	.. 050259	43, 57, 81, 99, 101, 111, 131, 143, 145, 153
8603053	Automatischer Entlüftereinsatz (ersetzt Art.-Nr. 20 11 335)	13	.. 050235	43, 57, 81
8603054	Dichtungsset schwenkverr. Brennkammer	22	.. 050228	43, 57, 81
8603055	Abgasrohr (ersetzt Art.-Nr. 17 20 609)	18	.. 050211	37, 51, 75
8603056	Dichtungsset Abgasrohr	11	.. 050204	37, 51, 75
8603057	Prüfnippel für Bimsch-Messöffnung (ersetzt Art.-Nr. 26 00 203)	9	.. 050198	37, 51, 75, 137
8603058	Abgastemperaturwächter 85°C (ersetzt Art.-Nr. 27 41 063)	12	.. 050181	37, 51, 75, 137, 153
8603059	Überwachungselektrode (ersetzt Art.-Nr. 27 96 267)	13	.. 050174	39, 53, 77, 139, 153, 157, 161
8603060	Halterung für Fühler HWWT (ersetzt Art.-Nr. 28 00 240)	9	.. 050167	39, 53, 77
8603061	Zündelektrode (ersetzt Art.-Nr. 27 96 269, 27 96 268, 86 02 530) Rechteckige Grundplatte	16	.. 050150	11, 29, 39, 53, 77, 139
8603141	Gaskombiventil TGC für Belgien (incl. Pos. 080 verpackt)	43	.. 050136	41, 55, 79
8603182	Gesamtmontage Brennraumgehäuse Verkleidung	28	.. 050129	7, 215, 217
8603188	Heizwasserwärmetauscher TGB 40/60 (ersetzt Art.-Nr. 86 02 304)	77	.. 050112	29
8603261	Frontverkleidung komplett	35	.. 050099	37, 51, 137, 235, 263
8603317	Doppelspule GKV (ersetzt Art.-Nr. 27 96 124)	27	.. 050082	41, 55, 79, 141, 201, 221
8610009	Umrüstset Verrohrung TGB- 40/60 . (für Thermen bis Herstellnummer 67731)	48	.. 050068	33
8610010	Nachrüstset TW-Brennkammerdeckel(ab KW 31/2003 verbaut)(ers. ArtNr. 27 41 068) (zur Nachrüstung von Thermen bis Herstellnummer 67731)	25	.. 050051	35
8610011	Temperaturwächter -Brennkammerdeckel 180°C (ersetzt Art.-Nr. 27 41 068)	14	.. 050044	35, 39, 53, 77, 139, 153, 157, 161
8610099	Rückwand-Deckel Speicher . inkl. 1x Blindnietmutter	27	.. 050037	91
8610102	Frontverkleidung komplett	38	.. 050020	75
8610111	Einhängewinkel (L = 740 mm)	15	.. 080249	75
8610117	Seitenwand CGW-Speicher rechts	25	.. 050006	91
8610151	Bügel für Handlochdeckel	7	.. 049994	91, 135
8610177	Handlochdeckel	29	.. 049987	91, 135
8610186	Set Drosselscheibe für Verrohrung (hydraulische Weiche)	7	.. 049970	33, 143
8610187	Übergangsrohr (ersetzt Art.-Nr. 17 20 616)	25	.. 049963	41, 55, 79
8610344	Transportsicherung	4	.. 049956	91
8610466	Seitenwand rechts	19	.. 049901	75
8610471	Umrüstsatz Erdgas LL auf E (und umgekehrt) CGB 75/100	17	.. 049895	165
8610610	Umrüstsatz Erdg. auf Flüssigg. 24 kW	100	.. 049826	39, 53, 77
8610611	Umrüstsatz Flüssigg.auf Erdg. 24 kW	100	.. 049819	39, 53, 77
8610612	Umrüstsatz CGB-11 Erdgas E auf Erdgas LL bzw. Erdgas LL auf Erdgas E	100	.. 049802	39, 77
8610630	Rückwand Deckel DN 80	28	.. 049710	137
8610632	Konsole 1 1/4"	27	.. 049703	137
8610767	Demontagewerkzeug für GB-Wärmetauscher	45	.. 049659	12
8610797	Gasbrenner Gewebe (ersetzt Art.-Nr. 28 00 612)	42	.. 049642	39, 77
8610798	Abgastemperaturwächter 100°C (nur 24kW) (ersetzt Art.-Nr. 27 44 089)	15	.. 049635	37, 51, 75
8610810	Versteifungselement Kippdurchführung D 28	11	.. 049628	143, 145
8610814	O-Ring 8x2mm (5 Stück)	11	.. 049611	153, 157, 161
8610817	Halterung Speicherfühler (ersetzt Art.-Nr. 28 00 611)	18	.. 049598	91, 135
8610841	Rückflussverhinderer verpackt (ersetzt Art.-Nr. 20 70 280)	8	.. 049581	82
8610844	O-Ring 17,12 x 2,62 verp. (10 Stück) (ersetzt Art.-Nr. 39 03 166)	16	.. 049574	71, 81, 82, 101, 111, 131, 143, 145
8610878	Gasdrosselblende grün 430 (ersetzt Art.-Nr. 17 20 523)	3	.. 049543	15, 41, 55, 79
8610881	Gaskombiventil TGC für Belgien (incl. Pos. 080 verpackt)	43	.. 049536	41, 55, 79
8610887	Schichtenspeicher CGW incl. Gehäuse und Isolierung	85	.. 049529	91
8611033	Siphon SH 90 inklusive Kondensatschlauch (ersetzt Mat.-Nr. 2011331)	15	.. 049505	37, 51, 75
8611034	Siphon SH 150 inklusive Kondensatschlauch	16	.. 049499	29, 137
8611035	Siphon SH 230 inklusive Kondensatschlauch	17	.. 049482	153, 157, 161
8611155	Strahlungsschutzblech gasg. BK-D D 300	17	.. 049376	139
8611170	Heizwasserwärmetauscher D 300 AluPro+	77	.. 049369	139

Art.-Nr.	Bezeichnung	PG	EAN 4045 013..	Seite
8611171	Gasgekühlter Brennkammerdeckel D 300 (ersetzt Art.-Nr. 86 10 642)	43	.. 049352	139
8611172	Verdrängungskörper D 226 komplett montiert	42	.. 049345	29, 139
8611173	Wartungsset	100	.. 049338	139
8611174	Gasdichtung selbstklemmend D 24	9	.. 049321	41, 55, 79, 141
8611175	Dichtung Zündelektrode gasgek. BK-D (ersetzt Art.-Nr. 39 10 052)	10	.. 049314	139, 153, 157, 161
8611176	Dichtung Überwachungselektrode (5 Stück) (ersetzt Art.-Nr. 39 10 053)	10	.. 049307	139, 153, 157, 161
8611177	Dichtung Gasbrenner D 100 (ersetzt Art.-Nr. 39 10 036)	13	.. 049291	139
8611178	Gasbrenner D 100 (ersetzt Art.-Nr. 28 00 613)	47	.. 049284	139
8611179	Rückstromverhinderer D 80 (ersetzt Art.-Nr. 20 70 342)	17	.. 049277	141
8611180	Kippdurchführung Vorlauf kpl. D 28 (ersetzt Art.-Nr. 20 70 367)	42	.. 049260	143, 145
8611181	Kippdurchführung Rücklauf komplett D 28 (ersetzt Art.-Nr. 20 70 368)	37	.. 049253	143, 145
8611182	Dichtungsset Kippdurchführung VL/RL	16	.. 049246	143, 145
8611183	Abgasrohr DN 80 (ersetzt Art.-Nr. 17 30 180)	23	.. 049239	137
8611184	Dichtungsset Abgasrohr DN 80	11	.. 049222	137
8611185	Gasgebläse Boost (ersetzt Art.-Nr. 21 36 479)	54	.. 049215	141
8611193	Heizkreispumpe (ersetzt Art.-Nr. 20 70 347) nur bei CGB-35	49	.. 049208	143, 145
8611194	Heizkreispumpe (ersetzt Art.-Nr. 20 70 348) nur bei CGB-50	53	.. 049192	143
8611195	Zündleitung 350mm (ersetzt Art.-Nr. 27 44 127)	11	.. 049185	147, 167, 169
8611219	Blende D103xD51 nur bei CGB-35, Prägung 0510	8	.. 049154	139
8611220	Blende D103xD55 nur bei CGB-50, Prägung 0550	8	.. 049147	139
8611275	Umrüstsatz auf Erdgas E/H oder LL	100	.. 048997	139
8611276	Umrüstsatz auf Flüssiggas P	100	.. 048980	139
8611277	Umrüstsatz auf Erdgas E/H od. LL	100	.. 048973	139
8611278	Umrüstsatz auf Flüssiggas P	100	.. 048966	139
8611291	Heizkreispumpe geregelt (ersetzt Art.-Nr. 20 70 421)	48	.. 048942	43, 57, 82
8611294	Erdungsverbindungsleitung (angeschlossen an: Zündelektrode)	2	.. 048935	47, 49, 61, 63, 85, 87
8611295	Erdungsverbindungsleitung CGB-35/50	2	.. 048928	147, 167, 169
8611296	Verrohrung Plattenw. Schichtenspeicher (mit Rückflussverhinderer)	17	.. 048911	57
8611298	Abgassammelkasten komplett	25	.. 048904	177
8611299	Gesamtmontage Brennraumgehäuse - Schauloch rund	30	.. 048898	189
8611300	Abgassammelkasten komplett	25	.. 048881	177
8611301	Brennkammer komplett	91	.. 048874	29
8611335	Gesamtmontage Brennraumgehäuse - Schauloch rund	30	.. 048867	177
8611718	Aufhängeprofil CGB 75/100	12	.. 048744	149, 151
8611726	Gasdrosselblende P lila verp. nur bei CGB-50 Flüssiggas P	5	.. 048737	141
8611727	Gasdrosselblende E/H hellgrau ver p. nur bei CGB-50 Erdgas E/H	5	.. 048720	141
8611841	Transportsicherung BWT	9	.. 048690	153, 157, 161
8611888	Brennraumgehäuse Rückwand B440	24	.. 119345	235
8611889	Systemträger	11	.. 080256	237, 247, 265
8611890	Konsole Hydraulikblock	15	.. 080263	241, 251, 253, 255, 257, 269, 271, 273, 275
8611903	Halteblech Regelung	8	.. 106239	149
8611955	Haltewinkel Ausdehnungsgefäß	5	.. 080270	235, 245, 263
8611961	Wandhalter CGB 75-100 RAL 9016 (ersetzt Art.-Nr. 86 11 720)	10	.. 116436	149, 151
8611971	Chassis-Versteifung CGB 75/100	15	.. 048508	149, 151
8612006	Isolierung Brennkammerdeckel D280 (ersetzt Art.-Nr. 16 68 254)	35	.. 048485	153, 157, 161
8612008	Dichtung D85 (ersetzt Art.-Nr. 39 10 098)	8	.. 048461	165
8612011	Verdränger unten D280 komplett (ersetzt Art.-Nr. 26 51 087)	28	.. 048430	153, 157, 161
8612012	Verdränger oben D280 komplett (ersetzt Art.-Nr. 86 11 397)	51	.. 048423	153, 157, 161
8612013	Gasbrenner 75- 100 kW (ersetzt Art.-Nr. 28 00 640)	53	.. 048416	153, 157, 161
8612014	O-Ring 320x7 (ersetzt Art.-Nr. 39 10 086)	17	.. 048409	153
8612015	O-Ring 70x3 (ersetzt Art.-Nr. 39 10 109)	5	.. 048393	165
8612016	Dichtung für Abgasrohr DN100 für Luft-/Abgasrohr DN 100/150 (ers. ArtNr 39 10 116)	13	.. 048386	153, 157, 161, 301
8612017	Brennkammer 75/100 KW	97	.. 048379	154, 158
8612034	Druckanschlussadapter (ersetzt Art.-Nr. 20 70 540)	21	.. 048362	153
8612040	O-Ring 39,34 x 2,62 EPDM (ersetzt Art.-Nr. 39 10 114)	10	.. 048324	153, 157, 161
8612051	Dichtung Gasverrohrung GKV 1" (ersetzt Art.-Nr. 39 10 125)	13	.. 048317	165

Art.-Nr.	Bezeichnung	PG	EAN 4045 013..	Seite
8612071	Gasdruckwächter (Set)f. VR 4615 VB1006B (ersetzt Art.-Nr. 27 44 376)	100	.. 048225	165
8612097	Luftleitblech Brenner links	8	.. 119383	237
8612099	Luftleitblech Brenner rechts only for CGG-1K-28	8	.. 119406	237
8612100	Abgasdrosselblende DN 38	6	.. 115668	239
8612101	Luftleitblech Brennkammer B250 for CGG-1K-24	11	.. 119413	237
8612102	Luftleitblech Brennkammer B290 for CGG-1K-28	11	.. 119420	237
8612130	Abgassammelkasten B290 for CGG-1K-28	15	.. 115699	237
8612131	Abgassammelkasten B250 for CGG-1K-24	15	.. 115705	237
8612153	Abgasdrosselblende DN 39,8	6	.. 115729	239
8612154	Abgasdrosselblende DN 42,5	6	.. 106253	239, 267
8612155	Verkleidung oben CGB 75/100 komplett	36	.. 080287	149, 151
8612156	Frontverkleidung CGB 75/100 komplett	43	.. 080294	149
8612225	Adapterset für LAF DN 96/63 Brennwert	9	.. 080300	37, 51, 75
8612268	Parameterstecker CGB-K40-35 (D;ES;FR)	16	.. 080317	147
8612298	Umrüstsatz auf Flüssiggas für CGG-1K	20	.. 115804	237
8612383	Befülleinrichtung incl. O-rings, clip and bajonett-clip	40	.. 123472	241
8612384	Dichtungen Plattenwärmetauscher	18	.. 080324	241, 251, 253, 255, 257, 269, 271, 273, 275
8612385	O-Ring-Set Hydraulikgruppe	21	.. 080331	241, 251, 253, 255, 257, 269, 271, 273, 275
8612386	Clips-Set für hydraulische Anschlüsse	19	.. 080348	241, 251, 253, 255, 257, 269, 271, 273, 275
8612387	Clips-Set für Konsole	22	.. 080355	241, 251, 253, 255, 257, 269, 271, 273, 275
8612388	Bajonett-Verschlussstopfen Set	18	.. 080379	241, 251, 253, 255, 257, 269, 271, 273, 275
8612389	Bajonett-Clips Set	18	.. 080386	241, 251, 253, 255, 257, 269, 271, 273, 275
8612390	Schrauben M5x16 für HKP und WWT	7	.. 080393	241, 251, 253, 255, 257, 269, 271, 273, 275
8612404	Flachdichtung 19x12,2x2	7	.. 080409	55
8612417	Frontdeckel B440 Komplett	35	.. 119512	235
8612425	Zündelektrode	17	.. 080416	153, 157, 161
8612427	Flachdichtung D30xD21x2,1 (G1") EPDM (ersetzt Art.-Nr. 39 10 187)	6	.. 080423	43, 58, 82, 111, 131
8612479	Brennraumgehäuse	23	.. 062061	263
8612483	Abgassammelkasten B250	17	.. 062030	265
8612486	Abgassammelkasten B290	17	.. 062023	265
8612491	Rückwand	42	.. 065482	245
8612495	Quer versteifung oben	9	.. 065505	245
8612506	Winkelblech Speicher . inkl. 2x Blindnietmutter	6	.. 069039	91
8612540	Heizwasserwärmetauscher beschichtet (ersetzt Art.Nr. 29 00 050)	54	.. 060562	11
8612543	Befestigungswinkel Gasbrenner 18kW	10	.. 065574	247, 265
8612545	Befestigungswinkel Gasbrenner 24kW	10	.. 065550	247, 265
8612654	Umrüstsatz Ergas E/H CGU-2(K)-18/24	100	.. 064447	247
8612655	Umrüstsatz Ergas LL/L CGU-2(K)-18/24	100	.. 064423	247
8612660	Umrüstsatz Erdgas E/H CGG-2(K)-18/24	100	.. 064454	265
8612662	Umrüstsatz Ergas LL/L CGG-2(K)-18/24	100	.. 064430	265
8612714	Umrüstset Flüssiggas für CGB-75/100	58	.. 116832	165
8612724	Frontverkleidung komplett	35	.. 065062	245
8612725	Seitenverkleidung rechts komplett	29	.. 065710	235, 245, 263
8612726	Seitenverkleidung links komplett	29	.. 065727	235, 245, 263
8612730	Abgastemperaturwächter	13	.. 065079	247
8612735	Frontdeckel komplett	24	.. 065703	263
8612785	Installationsset+Begleitpap. CGB11-24	24	.. 061880	37
8612809	Hocheffizienzpumpe EEI kleiner 0,23 Grundfos UPM-15-70 CACAO	64	.. 061064	43, 57, 82
8612811	Halteblech Vor-/Rücklauf CGB-75/100	4	.. 067097	157, 161
8612823	Adapterdichtung für Abgasrohr DN 60	7	.. 064218	37, 51, 75
8612863	Umrüstsatz Flüssiggas auf Erdgas CGB-75/100	46	.. 065208	165
8612865	Wartungsset CGB-75/100	100	.. 065741	154, 158, 162
8612867	Verkleidung seitlich links	38	.. 106260	149
8612869	Verkleidung seitlich rechts	38	.. 106277	149
8612870	Bodenblech CGB-75/100	38	.. 066984	149
8612872	Adapterblech rechts CGB-75/100	22	.. 106284	149
8612873	Adapterblech links CGB-75/100	22	.. 066977	149
8612874	Zentrierblech Verrohrung	21	.. 106291	153
8612881	Rückwand komplett	36	.. 066960	149, 151
8613020	Installationsset CGG/CGU-2K	36	.. 081482	255, 258, 273, 276
8613051	Installationsset CGG/CGU-2	25	.. 081574	251, 254, 269, 271
8613061	Rückwand Deckel CGB	20	.. 083790	37, 75
8613065	Umbauset Kombitherme auf Heiztherme CGU/CGG-2	100	.. 092563	257, 275
8613066	Umbauset Heiz- auf Kombith. CGU/CGG-2K	100	.. 092044	253, 271
8613293	Heizkreispumpe hocheffizienz Wilo Stratos TEC RS 28/7 PWM 130	64	.. 093201	143, 145, 147
8613427	Automatischer Entlüftereinsatz	16	.. 102729	241, 251, 253, 255, 257, 269, 271, 273, 275
8613509	Verrohrungen mit Rückflussverhinderer CGW (Ausführung bis April 2009)	25	.. 140677	82
8613511	Entlüftungsventil 6 bar	13	.. 118232	154, 158, 161
8613518	Verkleidung rechts komplett	39	.. 132412	151
8613520	Verkleidung links komplett	39	.. 132405	151
8613522	Bodenblech	42	.. 132429	151
8613526	Frontverkleidung komplett	42	.. 132436	151
8613546	Druckanschlussadapter	21	.. 132450	157
8613710	SET GB Dichtung für Anschlussstück (ersetzt Art.-Nr. 39 03 102) (2 Stück enthalten)	6	.. 156326	11
8613713	Brennkammer 75/100 KW L710	96	.. 158894	158, 161
8613730	Gasdrosselblende B/P (rot) verp. nur bei Flüssiggas B/P	4	.. 166387	55
8613751	Flachdichtung D24xD17x2 EPDM für Überströmventil	5	.. 173347	203, 223
8613763	Seitenwand weiß	18	.. 204829	93, 105, 125
8613797	ET-Set Brennerbefestigung	21	.. 180215	139
8613809	Verkleidung oben weiß	16	.. 204812	93, 105, 125
8614061	Bodenblech Speicher verzinkt	17	.. 198876	135
8614063	Winkel Speicher verzinkt	23	.. 198616	135
8614068	Seitenwand Speicher Silber	18	.. 198623	135
8614082	Set Kunststoffclip D18	7	.. 193314	93, 105, 125
8614084	Befestigungsset Frontverkleidung	10	.. 193307	93, 105, 125
8614087	Heizwasser-Wärmetauscher Schweißgruppe	58	.. 193420	95, 107, 127
8614090	Gasbrenner Edelstahl D63 LB2 und 3	33	.. 193451	95, 107, 127
8614098	Wartungsset	100	.. 194908	95, 107, 127
8614106	Gasbrenner Edelstahl D63 LB 1	33	.. 194892	95, 107, 127
8614110	Dichtungset Drehdruchführung	15	.. 193826	99, 101, 111, 131
8614120	Verkleidung seitlich Speicher Silber	99	.. 204959	115
8614125	Verkl oben Speicher CGS-2L verzinkt	22	.. 204874	115
8614134	Speicherbehälter komplett	74	.. 198654	135
8614195	Einhängewinkel	12	.. 198562	125
8614199	Frontverkleidung komplett	30	.. 192898	93, 105, 125
8614200	Schmierfett für Gasarmaturen 10 gr-Tube	13	.. 193000	97, 109, 129
8614220	Verkleidung oben silber	25	.. 198630	135
8614224	Seitenwand re CGB-2 für CGW weiß	18	.. 204843	125
8614239	Frontverkleidung Speicher silber	26	.. 198555	125
8614310	Set Lippendichtung Gas DN 28,5 und DN 34,3	7	.. 203167	97, 109, 129
8751201	Druckwächter für Heizwasser (ersetzt Art.-Nr. 27 44 137)	26	.. 046665	153, 157, 161
8751221	Sicherungsset 5A (ersetzt Art.-Nr. 27 72 150)	18	.. 046603	167, 169
8751241	Flachdichtung Set 20,5x13x2 (ersetzt Art.-Nr. 39 10 078)	20	.. 046566	153, 157, 161
8751589	Schauglas (ersetzt Art.- Nr. 24 82 842)	10	.. 144842	153, 157, 161
8815351	Kessel- Füll- und Entleerungshahn	100	.. 045781	57, 65, 111, 115, 285, 286, 287
8852829	Elektronischer Kessel/Speicherfühler (ersetzt Art.-Nr. 89 02 436, 27 92 026, 88 52 817, 27 92 020)	100	.. 045613	121
8902290	Clip für Designelement (6 Stück) bis Bj. KW 35/03	14	.. 051263	287
8902446	Magnetschalter EV2 für Gaskombiventil (ersetzt Art.-Nr. 27 96 090)	17	.. 050716	16, 171, 178, 183, 190
8905663	Dichtring 345 x 9,5 Doppell. (ersetzt Art.-Nr. 39 10 185)	13	.. 060647	157, 161
8905729	O-Ring 320 x 8 VMQ (ersetzt Art.-Nr. 39 10 170)	10	.. 060661	158, 161
8905922	Abgastemperaturwächter 95°C	12	.. 080652	157, 161
166913999	Verrastungsblock MAG EPP (ersetzt Art.-Nr. 86 14 085)	34	.. 208278	93, 105, 125
173097799	Abgasrohr DN60 L440 (ersetzt Art.-Nr. 17 31 036)	13	.. 205383	93, 105, 125
173097899	Kondensatwanne D180 Kunststoff (ersetzt Art.-Nr. 17 30 978)	16	.. 205376	93, 105, 125
173098199	Geräteanschlussflansch 90mm komplett (ersetzt Art.-Nr. 86 14 081)	15	.. 208261	93, 105, 125
173098299	Brennkammerdeckel D180 gasgekühlt komplett (ersetzt Art.-Nr. 86 14 092)	28	.. 208308	95, 107, 127
173099199	Ansaugrohr GLV elektronisch (ersetzt Art.-Nr. 17 30 991)	9	.. 207233	97, 109, 129
173100199	Gehäuse HCM Oberteil unten (ersetzt Art.-Nr. 17 31 001)	12	.. 205390	103, 113, 133
173102299	Verdrängerkörper Brennkammer D118 (ersetzt Art.-Nr. 86 14 089)	26	.. 208285	95, 107, 127
173102399	Halter Gaskombiventil GLV elektronisch (ersetzt Art.-Nr. 17 31 023)	10	.. 207103	97, 109, 129
173112499	Rückstromverhinderer (ersetzt Art.-Nr. 17 31 124)	7	.. 207936	95, 107, 127
173112699	Gasrohr intern GLV elektronisch (mit Lippendichtung, Silikonfett) (ersetzt Art.-Nr. 17 31 126)	7	.. 207943	97, 109, 129

Art.-Nr.	Bezeichnung	PG	EAN 4045 013..	Seite
173112799	Mischeinrichtung GLV elektronisch 20/24 kW, komplett (ersetzt Art.-Nr. 17 31 127)	13	.. 207950	97, 109, 129
173112899	Verschlussventil Gas D30 komplett (ersetzt Art.-Nr. 17 31 128)	9	.. 207967	97, 109, 129
173114199	Mischeinrichtung GLV elektronisch 14 kW komplett (ersetzt Art.-Nr. 17 31 124)	13	.. 207974	97, 109, 129
173120099	ET Halter Gaskombiventil GLV-H elektron. (ersetzt Art.-Nr. 17 31 200)	18	.. 207981	97, 109, 129
207039499	Rückflussverhinderer Patrone OV20 (ersetzt Art.-Nr. 20 70 394)	8	.. 207998	111, 131
207156599	Hocheffizienzpumpe geregelt 15/1-6/130 PWM (ersetzt Art.-Nr. 20 71 565)	48	.. 208001	99, 101, 111, 131
207159399	Sieb Kaltwasser D15 L40 (ersetzt Art.-Nr. 20 71 593)	5	.. 208018	101
207166299	Verschlussdeckel Kaltwassersieb (ersetzt Art.-Nr. 20 71 662)	6	.. 208025	101, 111, 131
207171399	Einsteckmanometer (ersetzt Art.-Nr. 20 71 713)	12	.. 208032	99, 101, 111, 131
207175999	Speicherladepumpe (ersetzt Art.-Nr. 20 71 759)	38	.. 208049	111, 131
207179099	Siphon Sperrhöhe 135 (ersetzt Art.-Nr. 20 71 790)	9	.. 208056	93, 105, 125
213795099	Gasgebläse Brennwert D118 (ersetzt Art.-Nr. 21 37 950)	38	.. 208063	97, 109, 129
248441699	Durchflussmengenregler verstellbar 5-25L (ersetzt Art.-Nr. 24 84 416)	9	.. 208070	101
248448999	Flügelraddurchflusssensor radial C7195C (ersetzt Art.-Nr. 24 84 489)	22	.. 208919	101
260009199	Brennkammertopf komplett mit Isolierung für CGB/CGW/CGS/CSZ (Isolierung 80 mm hoch)	31	.. 208728	39, 53, 77
274514699	Gasarmatur CES inkl. 3 Dichtungen, 2 Gasblenden (ersetzt Art.-Nr. 86 14 272)	32	.. 208353	97, 109, 129
274516599	Gasfeuerungsautomat GBC elektronisch (ersetzt Art.-Nr. 27 45 165)	38	.. 208087	103, 113, 133
274518899	Ionisationselektrode (ersetzt Art.-Nr. 86 14 091)	16	.. 208292	95, 107, 127
274520299	Zündelektrode für 2-polige Zündung (ersetzt Art.-Nr. 86 14 093)	18	.. 208315	95, 107, 127
274520899	Zündtrafo 50Hz 2-polig (ersetzt Art.-Nr. 27 45 208)	18	.. 208094	103, 113, 133
274524399	Abgasfühler Gasbrennwert 5k NTC (ersetzt Art.-Nr. 27 45 243)	15	.. 208100	93, 105, 125
274525599	Anlegefühler HWT 2x5k NTC mit Abstandstülle (ersetzt Art.-Nr. 27 45 255)	12	.. 208117	95, 107, 127
274527799	3-Wege-Umschaltventil mit Motor (ersetzt Art.-Nr. 27 45 277)	38	.. 208124	99, 101, 111, 131
274533999	Temperaturwächter 155°C (ersetzt Art.-Nr. 86 14 094)	12	.. 208322	95, 107, 127
274534699	ET Gasarmatur CES 10-14 (ersetzt Art.-Nr. 86 14 272)	32	.. 208360	97, 109, 129
298144799	Warmwasser-Wärmetauscher (ersetzt Art.-Nr. 86 14 112)	30	.. 208346	101, 111, 131
349046999	Verrohrungsclip DN18 (ersetzt Art.-Nr. 34 90 469)	4	.. 208131	99, 101, 111, 131
349047599	Steckklammer Vierkant 11.5 (ersetzt Art.-Nr. 34 90 475)	4	.. 208148	101
349048499	Sicherungsring DIN 472 30x1,2 (ersetzt Art.-Nr. 34 90 484)	4	.. 208155	101
349048599	Rändelschraube M5x22 SW4 IS PHE (ersetzt Art.-Nr. 34 90 485)	6	.. 208162	101, 111, 131
349050999	Fühlerhalter Brennkammer D180 (ersetzt Art.-Nr. 34 90 509)	8	.. 208179	95, 107, 127
349051999	Verrohrungsclip DN10 (ersetzt Art.-Nr. 34 90 519)	8	.. 208186	99, 101, 111, 131
391027099	Dichtung Gasbrenner D63 (ersetzt Art.-Nr. 86 14 096)	13	.. 208339	95, 107, 127
391028799	Flachdichtung Zündelektrode für 2-pol.Zünd. (ersetzt Art.-Nr. 39 10 287)	8	.. 208193	95, 107, 127
391028999	Dichtung Warmwasser-Wärmetauscher (ersetzt Art.-Nr. 39 10 289)	8	.. 208209	101, 111, 131
391029099	Flachdichtung Ionisationselektrode (ersetzt Art.-Nr. 39 10 290)	8	.. 208216	95, 107, 127
391029499	Dichtung Gasgebläse-Brennkammerdeckel DN80 (ersetzt Art.-Nr. 39 10 294)	8	.. 208223	97, 109, 129
391029699	Dichtung K-Wanne - Brennraumboden D30 (ersetzt Art.-Nr. 39 10 296)	7	.. 208230	93, 105, 125
1488674573	Schlauchklemme	3	.. 055575	29
4148256971	Federklammer	2	.. 055483	65
4418571260	Kondensatsiphon DN 30/40 . (verb. ab Juni 02 bis Aug. 05; Schlauch Pos.380 u.Schlauchkl.Pos.370)	16	.. 055469	29
4478246091	KFE-Hahn R 1/2"	23	.. 055452	81, 131
4488667954	Kondensatabflussschlauch	9	.. 080881	29
4758253847	Kabeldurchführung	3	.. 055414	245
5718767199	O-Ring für Strömungsschalter . (verbaut von Herstellwoche 14/02 bis Herstellnummer 67731)	4	.. 055391	33
8110185366	Zylinderschraube M5x12-8.8	1	.. 055384	15, 31
8110186392	Zylinderschraube M5x18-8.8 verzinkt	1	.. 055377	141
8110186449	Zylinderschraube M5x30-8.8	1	.. 055360	15

Art.-Nr.	Bezeichnung	PG	EAN 4045 013..	Seite
8188470259	Blechschraube mit Scheibe 4,2x9,5	1	.. 055339	25, 37, 47, 49, 51, 61, 63, 65, 67, 75, 85, 87, 115, 117, 147, 149, 151, 245
8710234564	Fächerscheibe	3	.. 055315	37, 51, 75, 137, 149, 151, 235, 245, 263

Verkaufs- und Lieferbedingungen der Wolf GmbH (Stand 04/12)

I. Allgemeines

Unsere Lieferungen, Leistungen und Angebote erfolgen ausschließlich auf der Grundlage dieser Geschäftsbedingungen. Diese gelten somit auch für alle künftigen Geschäftsbeziehungen, auch wenn sie nicht nochmals ausdrücklich vereinbart werden. Spätestens mit der Entgegennahme der Ware oder Leistung gelten diese Bedingungen als angenommen.
Allgemeine Einkaufsbedingungen des Käufers werden nicht anerkannt.
Wir weisen die Käufer gemäß den Bestimmungen des Bundesdatenschutzgesetzes darauf hin, dass wir ihre für die Abwicklung der geschäftlichen Beziehungen erforderlichen personenbezogenen Daten mit Hilfe elektronischer Datenverarbeitung verarbeiten und nur firmenintern weitergeben.

II. Angebote

Unsere Angebote sind freibleibend und unverbindlich. Lieferverträge und alle sonstigen Vereinbarungen (einschließlich Nebenabreden), ebenso Erklärungen unserer Vertreter werden erst durch unsere schriftliche Bestätigung für uns rechtsverbindlich.
Wir erbringen keine Planungsleistungen. Vorschläge und Angaben unserer Vertreter sind unverbindlich. Abbildungen, Zeichnungen, Maße und Gewichte oder sonstige Leistungsdaten sind nur verbindlich, wenn dies ausdrücklich schriftlich vereinbart wird.
Die durch Datenverarbeitungsanlagen ausgedruckte Geschäftspost (z. B. Auftragsbestätigungen, Rechnungen, Gutschriften, Zahlungserinnerungen) ist auch ohne Unterschrift rechtsverbindlich.

III. Preise

1. Unsere Preise verstehen sich netto ab Werk oder Lager zuzüglich Verpackung, Fracht und Mehrwertsteuer. Für Aufträge, für die keine Preise vereinbart sind, gelten unsere am Liefertag laut Preisliste gültigen Preise.
   Teillieferungen werden gesondert berechnet, soweit nicht ausdrücklich etwas anderes vereinbart ist.
2. Wir behalten uns vor, bei Änderungen der Materialeinsatzpreise und der Personalkosten bis zum Liefertag eine entsprechende Preisanpassung vorzunehmen. Dies gilt jedoch nur für Lieferfristen von mehr als 4 Monaten und für Preisanpassungen bis 10%. Bei höheren Sätzen ist eine erneute Preisvereinbarung erforderlich. Kommt eine solche Vereinbarung nicht zustande, sind wir berechtigt, uns innerhalb von 14 Tagen durch schriftliche Mitteilung vom Vertrag zu lösen.

IV. Zahlungsbedingungen

1. Soweit die Zahlungsbedingungen nicht schon bei Vertragsabschluß vereinbart wurden, gelten die in unseren Rechnungen angegebenen Zahlungsmodalitäten und Zahlungstermine als verbindlich. Skontierungsfristen und Zahlungsziele beginnen mit Eingang der Rechnung.
2. Der Käufer kann nur mit Forderungen aufrechnen, die unbestritten oder rechtskräftig festgestellt sind.
3. Zur Hereinnahme von Wechseln und Schecks sind wir nicht verpflichtet. Gutschriften über Wechsel und Schecks erfolgen mit Wertstellung des Tages, an dem wir über den Gegenwert verfügen können.
4. Bei Zahlungsverzug berechnen wir Verzugszinsen in gesetzlicher Höhe. Die Geltendmachung eines weiteren Schadens ist nicht ausgeschlossen.
   Bei Nichteinhaltung von Zahlungsbedingungen, Nichteinlösung von Wechseln und Schecks, bei Zahlungseinstellung oder bei Vorliegen von Umständen, welche die Kreditwürdigkeit oder Zahlungsfähigkeit des Käufers mindern, werden sämtliche Forderungen sofort fällig. Ferner sind wir berechtigt, noch ausstehende Lieferungen nur gegen Vorkasse auszuführen oder nach Setzen einer angemessenen Nachfrist vom Vertrag zurückzutreten und Schadensersatz statt der Leistung zu verlangen.
5. Im Übrigen gelten für Schadensersatzansprüche des Käufers die nachfolgenden Bestimmungen der Ziff. IX.

V. Eigentumsvorbehalt

1. Unsere Lieferungen erfolgen ausschließlich unter Eigentumsvorbehalt (Vorbehaltsware). Das Eigentum geht erst dann auf den Käufer über, wenn er seine gesamten Verbindlichkeiten einschließlich sämtlicher Saldoforderungen aus unseren Warenlieferungen getilgt hat.
   Dies gilt auch, wenn Zahlungen auf besonders bezeichnete Forderungen geleistet werden.
2. Verarbeitung oder Umbildung erfolgen stets für uns als Hersteller, jedoch ohne Verpflichtung für uns. Wird die von uns gelieferte Ware mit anderen Gegenständen vermischt oder verbunden, so tritt der Käufer das (Mit-) Eigentum an der dadurch entstehenden Sache an uns ab und zwar im Verhältnis des Rechnungswertes unserer Vorbehaltsware zum Rechnungswert der anderen verwendeten Waren.
3. Der Käufer darf unsere Vorbehaltsware nur im gewöhnlichen Geschäftsverkehr veräußern oder verwenden.
   Verpfändungen oder Sicherungsübereignungen sind unzulässig. Die aus dem Weiterverkauf oder einem sonstigen Rechtsgrund (Weiterverwendung, unerlaubte Handlung) bezüglich der Vorbehaltsware entstehenden Forderungen (einschließlich sämtlicher Saldoforderungen) tritt der Käufer bereits jetzt sicherungshalber in vollem Umfang an uns ab.
4. Der Käufer ist zur Einziehung der an uns abgetretenen Forderungen berechtigt. Bei Zahlungsverzug, Zahlungseinstellung, Beantragung oder Eröffnung des Insolvenz- oder Vergleichsverfahrens oder sonstigem Vermögensverfall des Käufers können wir die Einziehungsermächtigung widerrufen.
   Bei Pfändungen, Beschlagnahmen oder sonstigen Verfügungen oder Eingriffen durch Dritte hat uns der Käufer unverzüglich zu benachrichtigen.
5. Falls der Käufer in Zahlungsverzug gerät, sind wir berechtigt, die Herausgabe der Vorbehaltsware zu verlangen und uns selbst oder durch Bevollmächtigte den unmittelbaren Besitz an ihr zu verschaffen, ganz gleich, wo sie sich befindet. Der Käufer ist zur Herausgabe der Vorbehaltsware an uns verpflichtet. Zur Geltendmachung unserer Rechte ist er ferner verpflichtet, die erforderlichen Auskünfte zu erteilen und Unterlagen auszuhändigen.
6. Übersteigt der realisierbare Wert der uns nach den vorstehenden Bestimmungen zustehenden Sicherungen den Wert unserer Forderungen um mehr als 10%, so sind wir auf Verlangen des Käufers zur Freigabe übersteigender Sicherungen nach unserer Wahl verpflichtet.

VI. Fristen für Lieferung/Verzug

1. Lieferzeitangaben gelten nur annähernd. Wir kommen nur dann in Verzug, wenn die Leistung fällig ist und eine schriftliche Mahnung erfolgt ist. Als Liefertag gilt der Tag der Absendung ab Werk bzw. Lager.
2. Liefer- und Leistungsverzögerungen auf Grund höherer Gewalt und auf Grund von Ereignissen, die uns die Lieferung nicht nur vorübergehend wesentlich erschweren oder unmöglich machen – hierzu gehören insbesondere Streik, Aussperrung, Betriebsstörungen, Verzögerungen der Anlieferung wesentlicher Roh- und Hilfsstoffe, auch wenn sie bei unseren Lieferanten eintreten – haben wir auch bei verbindlich vereinbarten Fristen und Terminen nicht zu vertreten. Sie berechtigen uns, die Lieferung um die Dauer der Behinderung zuzüglich einer angemessenen Anlaufzeit hinauszuschieben oder ganz oder teilweise vom Vertrag zurückzutreten.
   Verlängert sich die Lieferzeit oder werden wir von unserer Lieferverpflichtung frei, so kann der Käufer hieraus keine Schadensersatzansprüche herleiten. Auf die genannten Umstände können wir uns aber nur berufen, wenn wir den Käufer unverzüglich benachrichtigen.
3. Wir sind berechtigt, Teillieferungen durchzuführen. Jede Teillieferung gilt als selbständiges Geschäft.
4. Kommen wir in Verzug, ist unsere Haftung auf den vertragstypischen vorhersehbaren Schaden begrenzt.

VII. Versand

1. Der Versand erfolgt auf Rechnung des Käufers.
2. Versandart und -weg, Beförderung und Verpackung bzw. sonstige Sicherungen sind unserer Wahl überlassen. Wir sind berechtigt, aber nicht verpflichtet, Lieferungen im Namen und für Rechnung des Käufers zu versichern.
3. Die Gefahr geht auf den Käufer über, sobald die Sendung an die den Transport ausführende Person übergeben worden ist oder zwecks Versendung unser Werk bzw. Lager verlassen hat. Wird der Versand auf Wunsch des Käufers verzögert, geht die Gefahr mit der Meldung der Versandbereitschaft auf ihn über.
4. Wird die bestellte Ware nach Meldung der Versandbereitschaft nicht abgenommen, sind wir berechtigt, Zahlung zu fordern und die Ware auf Kosten des Käufers zu lagern.
5. Das Abladen der Ware erfolgt auf Kosten des Käufers.

VIII. Sachmängel

1. Die Waren werden frei von Fabrikations- und Materialmängeln geliefert. Mängelansprüche bestehen nicht bei nur unerheblicher Abweichung von der vereinbarten Beschaffenheit oder bei nur unerheblicher Beeinträchtigung der Brauchbarkeit.

Verkaufs- und Lieferbedingungen der Wolf GmbH (Stand 04/12)

2. Garantien für die Beschaffenheit und Haltbarkeit des Liefergegenstandes gelten nur insoweit als übernommen, als wir die Garantie als solche ausdrücklich und schriftlich erklärt haben.
3 Mängelrügen sind unverzüglich – und schriftlich – zu erheben und ausgeschlossen, wenn sie uns nicht innerhalb von 2 Wochen nach Empfang der Lieferung zugegangen sind. Mängel, die auch bei sorgfältiger Überprüfung nicht innerhalb dieser Frist entdeckt werden konnten, sind uns unverzüglich, spätestens aber 2 Wochen nach ihrer Entdeckung zu melden.
4. Weist die gelieferte Ware einen Mangel auf, dessen Ursache bereits im Zeitpunkt des Gefahrenübergangs vorlag, werden wir den Mangel nach unserer Wahl innerhalb angemessener Frist kostenlos nachbessern oder durch Lieferung einer mangelfreien Sache beheben (Nacherfüllung). Wird dies vom Käufer verweigert oder werden Veränderungen oder Reparaturen an der bemängelten Ware vorgenommen, so sind wir von der Mangelhaftung befreit.
5. Schlägt die Nachbesserung fehl oder erfolgt sie nicht innerhalb einer uns vom Käufer gesetzten angemessenen Nachfrist, kann der Käufer den Kaufpreis mindern oder vom Vertrag zurücktreten.
6. a) Dem Käufer obliegt die Verantwortung für einwandfreie Wasserbeschaffenheit. Insoweit sind die jeweiligen Anforderungen und Richtlinien an Kessel- und Speisewasser zu beachten. Bei Edelstahlspeichern muss das verwendete Wasser die in der Trinkwasserverordnung vorgeschriebenen Werte erfüllen.
   b) Der Käufer hat, soweit es ihm möglich und zumutbar ist nachzuweisen, dass Sachmängel auf Material- oder Fertigungsfehler der Ware und nicht auf Montagefehler beruhen. Die Kosten der Ermittlung der Fehlerursache und sonstige im Rahmen dieser Pflicht entstehende Aufwendungen sind nicht Gegenstand der Gewährleistung.
7. a) Schäden, die durch falsche oder mangelhafte Installation, Inbetriebnahme, Behandlung, Bedienung, Wartung oder durch Verwendung nicht vorgeschriebener Brennstoffe, Regelgeräte, Feuerungs- und Stromarten, Stromspannungen oder durch falsche Brennerwahl oder -einstellung eintreten, begründen keine Mängelansprüche.
   Dies gilt auch bei Überlastung und Korrosionsschäden.
   b) Eine Haftung für normale Abnutzung ist ausgeschlossen.
   c) Ansprüche wegen Mängel gegen den Verkäufer stehen nur dem unmittelbaren Käufer zu und sind nicht abtretbar.
8. Ansprüche des Käufers wegen der zum Zweck der Nacherfüllung oder Rückabwicklung nach Rücktritt vom Vertrag erforderlichen Aufwendungen, insbesondere Transport-, Wege-, Arbeits- und Materialkosten, sind ausgeschlossen, soweit die Aufwendungen sich erhöhen, weil der Liefergegenstand an einem schwer zugänglichen Standort installiert wurde. Entsprechendes gilt, wenn der Liefergegenstand außerhalb des Gebietes der Bundesrepublik Deutschland installiert wurde.
9. Rückgriffsansprüche des Käufers gegen uns gem. § 478 BGB (Rückgriff des Unternehmers) bestehen nur insoweit, als der Käufer mit seinem Abnehmer keine über die gesetzlichen Mängelansprüche hinausgehenden Vereinbarungen getroffen hat.
10. Die Sachmängelansprüche verjähren wie folgt:
   a) 6 Jahre
      - Standheizgeräte Heizwert (außer Großkessel GKS)
   b) 5 Jahre
      - Standheizgerät Brennwert
      - Warmwasserbereiter und Standspeicher
      - Solarkollektoren
      - Großkessel GKS hinsichtlich Dichtigkeit des Kesselkörpers
   c) 2 Jahre
      - Lüftungs- und Klimageräte
      - Warmlufterzeuger
      - Wohnraumlüftung
      - Gasheizwert- und Gasbrennwertthermen
      - Biomasse-Kessel
      - Gasbrennwert-Zentralen
      - Photovoltaikanlagen
      - Wärmepumpen
      - alle übrigen Produkte
      - alle übrigen elektrischen und beweglichen Teile, wie Regelgeräte, Armaturen, Brenner
   d) 1 Jahr
      - Ersatzteile

   Diese Fristen gelten nur soweit nicht das Gesetz zwingend längere Fristen vorschreibt. Die Fristen beginnen jeweils am Tag unserer Lieferung.

   Bei Verletzung des Lebens, des Körpers oder der Gesundheit und bei einer vorsätzlichen oder grob fahrlässigen Pflichtverletzung durch uns sowie bei arglistigem Verschweigen eines Mangels oder bei Übernahme einer Beschaffenheitsgarantie gelten die gesetzlichen Verjährungsfristen.
11. Mit keiner der voranstehenden Klauseln ist eine Änderung der gesetzlichen oder richterrechtlichen Beweislastverteilung bezweckt.

IX. Haftung

1. Auf Schadensersatz und Ersatz vergeblicher Aufwendungen (§ 284 BGB) wegen Verletzung vertraglicher oder außervertraglicher Pflichten, oder aus deliktischer Handlung haften wir nur
   - bei vorsätzlichem oder grob fahrlässigem Handeln
   - bei vorsätzlicher oder fahrlässiger Verletzung des Lebens, des Körpers oder der Gesundheit
   - wegen arglistigen Verschweigens eines Mangels oder bei Übernahme einer Beschaffenheitsgarantie
   - bei der Haftung aus Gefährdungstatbeständen (insbesondere nach dem Produkthaftungsgesetz)
2. Bei Verletzung wesentlicher Vertragspflichten haften wir für jede Fahrlässigkeit, jedoch nur bis zur Höhe des vorhersehbaren vertragstypischen Schadens. Ansprüche auf entgangenen Gewinn, ersparte Aufwendungen, aus Schadensersatzansprüchen Dritter sowie auf sonstige mittelbare und Folgeschäden können nicht verlangt werden, es sei denn, ein von uns garantiertes Beschaffenheitsmerkmal bezweckt gerade, den Käufer gegen solche Schäden abzusichern.
3. Soweit unsere Haftung ausgeschlossen oder beschränkt ist, gilt dies auch für Angestellte, Arbeitnehmer, Vertreter sowie Erfüllungs- und Verrichtungsgehilfen.
4. Kardinalpflichten sind wesentliche Vertragspflichten, also solche Pflichten, die dem Vertrag sein Gepräge geben und auf die der Vertragspartner vertrauen darf; es handelt sich damit um die wesentlichen Rechte und Pflichten, die die Voraussetzungen für die Vertragserfüllung schaffen und für die Erreichung des Vertragszwecks unentbehrlich sind.
5. Mit keiner der voranstehenden Klauseln ist eine Änderung der gesetzlichen oder richterrechtlichen Beweislastverteilung bezweckt.

X. Rücksendung/Umtausch

1. Tritt der Käufer unberechtigt von einem erteilten Auftrag zurück, können wir unbeschadet der Möglichkeit, einen höheren tatsächlichen Schaden geltend zu machen, 25% des Verkaufspreises für die durch die Bearbeitung des Auftrags entstandenen Kosten und entgangenen Gewinn fordern. Dem Käufer ist der Nachweis gestattet, dass uns kein oder ein geringerer Schaden entstanden ist.
2. Rücklieferungen werden nur nach unserer ausdrücklichen, vorherigen und schriftlichen Zustimmung entgegengenommen.
3. Eine Gutschrift erfolgt nur in Höhe des Zeitwertes unter Abzug von 25% Rücknahme- und Überprüfungskosten.

XI. Weiterverkauf

Dem Käufer ist es untersagt, die Ware über Internet-Auktionsplattformen zu verkaufen.

XII. Erfüllungsort/Gerichtsstand

1. Erfüllungsort ist Mainburg. Gerichtsstand ist im kaufmännischen Geschäftsverkehr das für unseren Geschäftssitz zuständige Gericht.
2. Für alle Rechtsbeziehungen im Zusammenhang mit diesem Vertrag gilt deutsches materielles Recht unter Ausschluss des Übereinkommens der Vereinten Nationen über Verträge über den internationalen Warenkauf (CISG).

XIII. Teilnichtigkeit

Sollte eine Bestimmung in diesen Verkaufs- und Lieferbedingungen oder eine Bestimmung im Rahmen sonstiger Vereinbarungen unwirksam sein oder werden, so wird hiervon die Wirksamkeit aller sonstigen Bestimmungen nicht berührt.

Verkaufsbüros

BERLIN · Tel. 0 33 78 / 85 77-3
Brandenburg Park Seestraße 7 · 14974 Ludwigsfelde
Fax 0 33 78 / 51 22 72
E-mail: VKB.Berlin@Wolf-Heiztechnik.de

DORTMUND · Tel. 02 31 / 94 53 61-0
Schleefstraße 4 · 44287 Dortmund
Fax 02 31 / 1 81 51 09
E-mail: VKB.Dortmund@Wolf-Heiztechnik.de

DRESDEN · Tel. 03 52 04 / 78 58-0
Am Wüsteberg 3 · 01723 Wilsdruff OT Kesselsdorf
Fax 03 52 04 / 78 87 33
E-mail: VKB.Dresden@Wolf-Heiztechnik.de

DÜSSELDORF · Tel. 0 21 73 / 6 85 10 30
Katzbergstraße 3a · 40764 Langenfeld
Fax 0 21 73 / 1 01 45 56
E-mail: VKB.Duesseldorf@Wolf-Heiztechnik.de

FRANKFURT · Tel. 0 60 03 / 93 45 50
Dieselstraße 18 · 61191 Rosbach v. d. H.
Fax 0 60 03 / 82 68 52
E-mail: VKB.Frankfurt@Wolf-Heiztechnik.de

HAMBURG · Tel. 0 40 / 52 60 58 80
Willhoop 3 · 22453 Hamburg
Fax 0 40 / 52 10 53 91
E-mail: VKB.Hamburg@Wolf-Heiztechnik.de

HANNOVER · Tel. 05 11 / 67 66 96-3
Lilienthalstraße 1 · 30179 Hannover
Fax 05 11 / 37 28 64-7
E-mail: VKB.Hannover@Wolf-Heiztechnik.de

KOBLENZ · Tel. 0 26 30 / 9 62 46-0
Auf dem Hahnenberg 23 · 56218 Mülheim-Kärlich
Fax 0 26 30 / 95 72 57
E-mail: VKB.Koblenz@Wolf-Heiztechnik.de

LEIPZIG · Tel. 03 42 03 / 58 3-0
Spenglerallee 7-9 · 04442 Zwenkau
Fax 03 42 03 / 3 33 32
E-mail: VKB.Leipzig@Wolf-Heiztechnik.de

MANNHEIM · Tel. 0 62 22 / 6 78 70-0
Zum Keitelberg 14 · 69168 Wiesloch
Fax 0 62 22 / 30 46 19-6
E-mail: VKB.Mannheim@Wolf-Heiztechnik.de

MÜNCHEN · Tel. 0 89 / 1 30 12 20-0
Parkring 2 · 85748 Garching
Fax 0 89 / 32 00 29 87
E-mail: VKB.Muenchen@Wolf-Heiztechnik.de

NÜRNBERG · Tel. 09 51 / 2 08 54-0
Moosstraße 91-97 · 96050 Bamberg
Fax 09 51 / 4 07 59 14
E-mail: VKB.Nuernberg@Wolf-Heiztechnik.de

OSNABRÜCK · Tel. 05 41 / 9 13 18-0
Im Felde 4 · 49076 Osnabrück-Atterfeld
Fax 05 41 / 9 13 18-20
E-mail: VKB.Osnabrueck@Wolf-Heiztechnik.de

REGENSBURG · Tel. 0 87 51 / 74-26 50
Industriestraße 1 · 84048 Mainburg
Fax 0 87 51 / 74-26 60
E-mail: VKB.Regensburg@Wolf-Heiztechnik.de

STUTTGART · Tel. 07 11 / 93 92 09-0
Rainäckerstraße 58 · 70794 Filderstadt-Bonlanden
Fax 07 11 / 3 16 00 18
E-mail: VKB.Stuttgart@Wolf-Heiztechnik.de

Wolf Serviceteam

Servicenummer
für den Endverbraucher
Tel. 0 18 06 / 74 50 00 *
Fax 0 87 51 / 74 - 16 10

* (0,24 €/min aus dem dt. Festnetz, Mobilfunkkosten können abweichen)

Expertennummer
für den Fachhandwerker und Großhandel
Tel. 0 87 51 / 74 - 33 33 **
Fax 0 87 51 / 74 - 16 10

** (0,14 €/min aus dem dt. Festnetz, Mobilfunkkosten können abweichen)

E-mail: Service@Wolf-Heiztechnik.de

WOLF

Energiesparen und Klimaschutz serienmäßig











Made in Germany WOLF Qualität · Sicherheit · Zukunft

Unser einziger Produktionsstandort ist die Stadt Mainburg in der Hallertau/Bayern. Wolf vertraut auf seine Stärke und glaubt an den Standort Deutschland. Hier will das Unternehmen auch künftig seine „Zukunft made in Germany" gestalten.

HAND WERKER MARKE MEISTERKLASSE
Von Profis. Für Qualität.

Das Logo "Handwerkermarke" wird an Hersteller von Sanitär- und Heizungsprodukten verliehen, die gemeinsam mit dem Innungsfachbetrieb mehr Sicherheit, Nutzen und Qualität bei der Anschaffung oder Modernisierung der Heizung bieten.

Art.Nr.: 4800283

Wolf GmbH, Postfach 1380, 84048 Mainburg,
Tel.: 08751 / 74-0, Fax: 08751 / 74-1600, Internet: www.wolf-heiztechnik.de