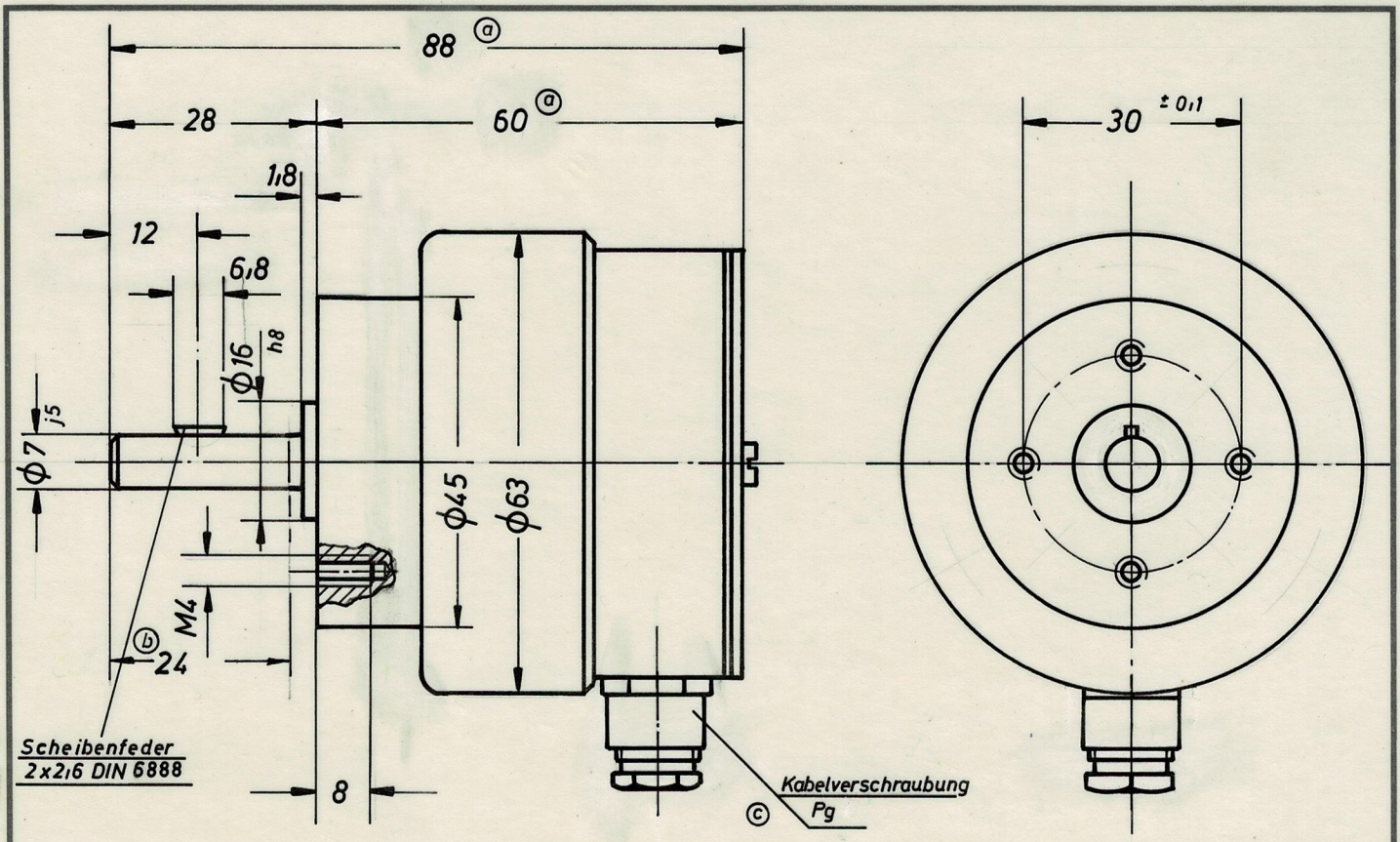

Technische Daten:

Antriebsdrehzahl max.:	5000 min^{-1}
Spannungsabgabe:	20 V pro 1000 min^{-1}
Polzahl:	8 (4 Polpaare)
Abgleichtoleranz:	< ±1 %
Wicklungswiderstand:	72 Ohm
Prüfspannung:	2000 V gegen Gehäuse
Umgebungstemperatur:	−20° bis +100°C
Gewicht:	ca. 0,4 kg
Schutzart:	IP 65

EG 60.1 S20 -1	Pg 9
EG 60.1 S20	Pg 7
Typ	Kabelverschraubung

e			
d			
c	Pg 9 in Pg7 geänd.	17.5.84	
b	Maß 24 nachgetr.	11.1.84	
a	86, 58 in 88, 60 geä.	17.1.83	
	Änderungsmitteilung Nr.	Tag	Name

82	Tag	Name
Gez.	1.9.	
Gepr.		
Norm		

Dr. E. Horn GmbH
D-7036 Schönaich

Z-Nr. EG 60.1 S20

Maßstab 1:1

Benennung
Wechselspannungs-Drehzahlgeber

Ersatz für

Ersetzt durch

Diese Zeichnung ist unser Eigentum.
Weitergabe ist unzulässig.