Appleton® A.T.X.®

Zone 1 & 2	ATEX	CEI	CE	II2 G
Ex de IIC	IP 65	ICC = 10 KA		

- **Disjoncteur magnétothermique avec ou sans différentiel, antidéflagrant et à sécurité augmentée - Type IT 63**
- **Magnetothermal m.c.b with or without differential, fireproof and with increased safety - Type IT 63**
- **Magnetothermischer Schaltautomat mit oder ophne Differential, ex-Schutz und erhöhter Sicherheit - Typ IT 63**
- **Disyuntor magnetotérmico con o sin diferencial, antideflagrante y con seguridad aumentada - Tipos IT 63**
- **Disgiuntore magnetotermico con o senza differenziale, antideflagrante ed a sicurezza aumentata - Tipo IT 63**
- **Disjuntor Termomagnético com diferencial, à prova de explosão e com segurança aumentada - Tipo IT 63**
- Магнитотермический выключатель с дифференциалом или без, взрывобезопасный и повышенной безопасности – Тип IT 63

0966 10/11/12/15/16/17/52/59/60/61/62/63/64/65

NT 250 0331/05

Milieu / Environment / Ambiente / Umgebung	**Gaz - Gas - Gas - Gas**
Marquage / Marking / Marcado / Kennzeichnung	0081 Ex II2G
Symbole de protection CENELEC / *Symbol of protection CENELEC* Symbole de protection CEI / *Symbol of protection CEI*	Ex de IIC
Attestation CE de type / *CE certificate*	LCIE 99 ATEX 0001U
Certificat CEI / *CEI certificate*	LCIE Ex 99.003U
Température de service / *Service temperature*	- 30°C à/to + 60°C
Indice de protection / *Index protection*	IP 65

- **Installation sur porte d'armoire Ex e - Kit de montage : 966 99**
- **Installation on Ex e cabinet doors - Mounting kit : 966 99**
- **Montage auf Schaltschranktür Ex e - Bausatz 966 99**
- **Instalación en puerta de armario Ex e - Kit de montaje : 966 99**
- **Installizione su porta di armadio Ex e - Kit di montaggio : 966 99**
- **Montagem sobre as portas do gabinete Ex e – Kit de montagem: 96699**
- Установка на дверцу шкафа Ex e – монтажный набор : 966 99

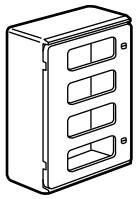

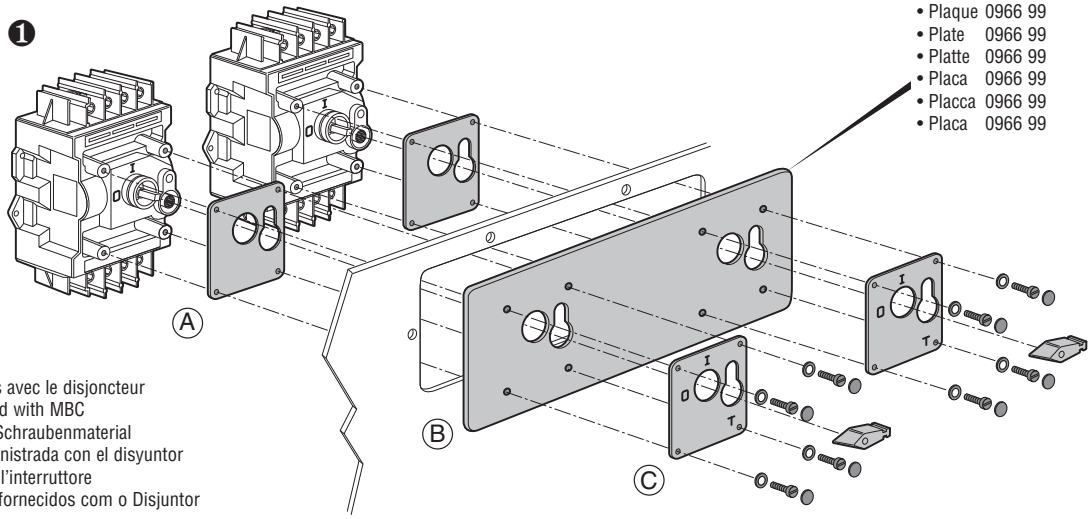

- Plaque 0966 99
- Plate 0966 99
- Platte 0966 99
- Placa 0966 99
- Placca 0966 99
- Placa 0966 99

- **A + B + C +** visserie fournis avec le disjoncteur
- **A + B + C +** screws supplied with MBC
- **A + B + C +** mitgeliefertes Schraubenmaterial
- **A + B + C +** tornillería suministrada con el disyuntor
- **A + B + C +** viti fornite con l'interruttore
- **A + B + C +** parafusos são fornecidos com o Disjuntor

La présence du joint **A** collé, face adhésive côté plaque, est indispensable pour garantir l'indice de protection.
To ensure the protection index, the presence of bonded seal **A**, with the adhesive face on the plate side, is essential.
Zur Gewährleistung der Schutzklasse IP muß die Klebdichtung - Klebfläche zur Platte hin gerichtet - angebracht werden.
Es indispensable la presencia de la junta **A** pegada, con la superficie adhesiva del lado de la placa, para garantizar en índice de protección.
La guarnizione **A** incollata, parte adesiva verso placca, è indispensabile a garanzia dell'indice di protezione.
Para assegurar o grau de proteção, é importante a presença da junta de vedação A , com a superfície adesiva do lado da placa.
Наличие проклеенного соединения **A**, клейкой стороны боковой пластины необходима, чтобы гарантировать степень защиты.

- **Installation en fond de coffret homologué Ex e**
- **Installation at the bottom of the approved Ex e box**
- **Einrichtung auf der inneren Rückwand eines nach Ex e eingestuften Klemmenkastens**
- **Instalación en fondo de caja homologada Ex e**
- **Installizione in fondo di cofanetto omologato Ex e**
- **Montagem no fundo da caixa aprovada Ex e**
- Установка на дно ящика с типом защиты Ex e

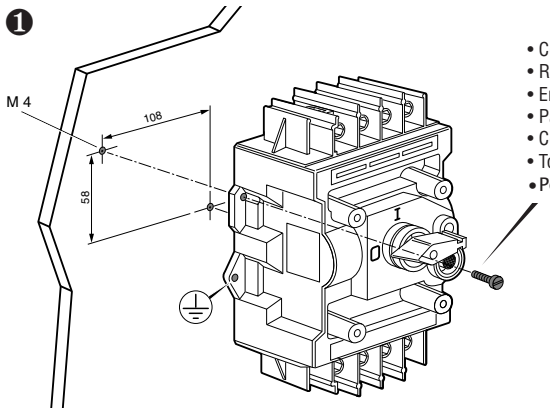

- Couple de serrage préconisé : 1,3 Nm
- Recommended tightening torque : 1,3 Nm
- Empfohlener Anzugsmoment : 1,3 Nm
- Par de apriete recomendado : 1,3 Nm
- Coppia di serraggio preconizzata : 1,3 Nm
- Torque de aperto recomendado: 1,3 Nm
- Рекомендуемый момент затяжки : 1,3 Нм

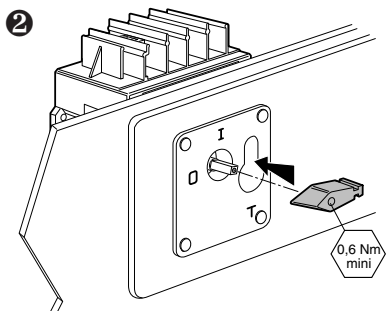

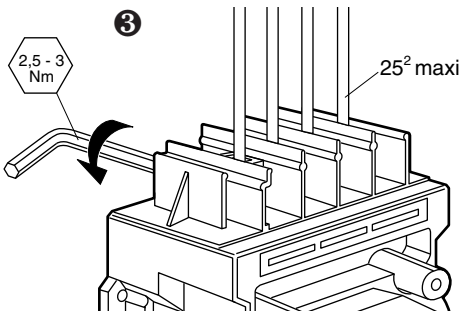

- Le disjoncteur doit être fixé sur porte avant câblage (câble souple uniquement). Dénudage des fils = 16 mm.
- The m.c.b. shall be fixed onto the door before cabling (flexible cable only). Wires stripped to 16 mm.
- Schaltautomat vor der Verdrahtung an der Tür anbringen (zum Verdrahten nur flexibles Kabel verweden). Abisolierung der Kabel = 16 mm.
- El disyuntor debe estar fijado en la puerta antes del cableado (únicamente cable flexible). Pelado de los hilos = 16 mm.
- Iil disgiuntore deve essere fissato sulla porta anteriore cablaggio (cavo flessibile soltanto). Scroprire i cavi su 16 mm.
- O disjuntor termomagnético deverá ser fixado sobre a porta antes da passagem dos cabos (utilizar apenas cabo flexível). Fios desemcapados de até 16mm.
- Выключатель должен быть установлен на дверце до проводки (использовать только гибкий кабель). Зачистка проводов = 16 мм.

- **Changement de l'orientation des bornes (Soulever la borne à l'aide d'un tournevis)**
- **Changing the orientation of the terminals (Use a screwdriver to lift the terminal)**
- **Änderung der Ausrichtung der Klemmen (Die Anschlußklemme mit einem Schraubendreher hochheben)**
- **Cambio de la orientación de los bornes (Levantar el terminal con un destornillador)**
- **Cambiamento dell'orientamento dei morsetti (Sollevare il morsetto per mezzo di un cacciavite)**
- **Para alterar a direção dos terminais (utilize uma chave de fenda para levantar o terminal)**
- Смена положения клемм (приподнять клемму отверткой)

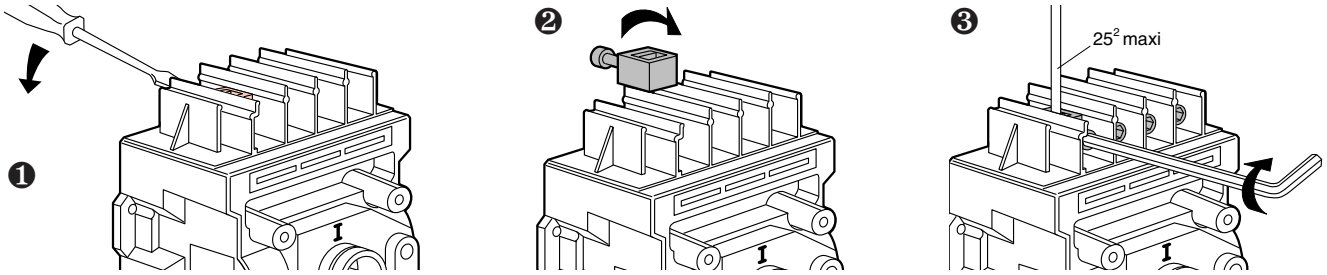

- **Mise en service**
- **Starting**
- **Inbetriebnahme**
- **Puesta en funcionamiento**
- **Instalação**
- **Scommetta in servizio**

- Vérifier les couples de serrage et la tenue des conducteurs avant la mise sous tension. Le raccordement des conducteurs doit être réalisé selon les règles de l'art en tenant compte de la densité de courant maximale admissible.
- Check the tightening torque and the performance of conductors before switching on. The connection of conductors should be carried out by the rule book taking in consideration the density of the maximal admissible current.
- Die Anzugsmomente und den guten Zustand der Leiter vor dem Einschalten überprüfen. Der Anschluss der Leiter muss entsprechend den allgemein anerkannten Regeln durchgeführt werden, wobei die Dichte des höchsten zulässigen Stroms mit einbezogen werden muss.
- Verificar los pares de apriete y el aguante de los conductores antes de la puesta bajo tensión. La conexión de los conductores debe realizarse según las reglas técnicas teniendo en cuenta la densidad de corriente máxima admisible.
- Verificare le coppie di serraggio e la tenuta dei conduttori prima della messa sotto tensione. Il collegamento dei conduttori deve essere realizzato secondo le regole dell'arte, tenendo conto della densitá di corrente massima ammissibile.
- Verifique o torque de aperto e o funcionamento dos condutores antes de colocar em operação. A conexão dos condutores deve ser executada de acordo com as instruções técnicas indicadas no manual, levando em consideração a densidade da corrente máxima permitida.
- Проверить моменты затяжки и состояние проводов перед подключением к сети. Подсоединение проводов должно быть выполнено по всем правилам с учетом максимальной допустимой плотности тока.

- **Utilisation**
- **Use**
- **Benutzung**
- **Utilización**
- **uso**
- **Utilização**
- Использование

- Pour armer le disjoncteur, tourner la manette de 90° sens horaire. Lors d'une disjonction, la manette revient sur **0**
- To set the circuit breaker, turn the lever 90° clockwise. After disjunction the lever comes back to **0**.
- Den Überlastschalter auslösen und den Bedienungshebel um 90° im Uhrzeigersinn drehen. Bei einer Unterbrechung der Stromversorgung kehrt der Bedienungshebel auf 0 zurück.
- Para armar el disyuntor, girar la manecilla 90° en el sentido horario. Durante una disyunción, la manecilla vuelve a **0**
- Per armare l'interruttore automatico, ruotare la leva di 90° in senso orario. In caso di scatto dell'interruttore, la leva ritorna su **0.**
- Para progamar o disjuntor termomagnético, gire a alavanca até 90o em sentido horário. Após a disjunção a alavanca retornará ao 0.
- Чтобы привести выключатель в рабочее положение, повернуть ручку на 90° по часовой стрелке. При отключении ручка возвращается на 0

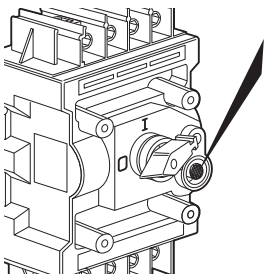

- Dans le cas de disjoncteur différentiel, appuyez sur le bouton au minimum une fois par mois pour provoquer un déclenchement et vérifier ainsi le bon fonctionnement du différentiel.
- In the case of a differential circuit breaker, press the button at least once a month to provoke a release and thus check the efficient operation of the differential.
- Im Falle eines Fehlerstromschutzschalters mindestens ein Mal monatlich den Schalter betätigen, um eine Auslösung herbeizuführen und die korrekte Funktionsweise des Schutzschalters zu kontrollieren.
- En caso de un disyuntor diferencial, pulsar el botón como mínimo una vez al mes para provocar un disparo y verificar así el buen funcionamiento del diferencial.
- Nel caso degli interruttori automatici differenziali, premere il pulsante almeno una volta al mese per provocare uno scatto e verificare il corretto funzionamento del differenziale.
- Em caso de um disjuntor termomagnético com diferencial, pressione o botão no mínimo uma vez ao mês para colocar em operação e assim verificar o bom funcionamento do diferencial.
- Если стоит дифференциальный выключатель, нажимать на кнопку хотя бы раз в месяц для проверки срабатывания дифференциала.

• Maintenance
• Maintenance
• Wartung
• Mantenimiento
• manutenzione
• Manutenção
• ОБСЛУЖИВАНИЕ

• Vérifier régulièrement le serrage des connexions électriques et l'IP de la boîte qui contient l'appareil. Avant toute intervention sur les équipements, il convient de respecter scrupuleusement les consignes de sécurité mentionnées. Pour toute composition, réparation, modification, la certlflcatlon CENELEC ou C.E.I. obtenue impose l'utilisation de composants ATX.

• Regularly check the tightening of electrical connections and the IP of the housing that contains the appliance. Before carrying out any work on the equipement, the cited safety instructions must be very carefully observed. The CENELEC or I.E.C. certification stipulates the use of ATX elements for the composition, repair and modification of installations.

• Regelmäßig den festen Anzug der elektrischen Verbindungen und den IP-Schutz des Gehäuses, das das Gerät enthält, überprüfen. Vor Eingriffen in dem Gerät sind die angegebenen Sicherheitsvorschriften genau zu beachten. Bei Zusammenseken mehrerer Telle zu einem Ganzen, bei Reparaturen oder bei Umbau dürfen nur ATX-Ersatzteile verwendet werden, um die Schutzart aufrecht zu erhalten.

• Verificar regularmente el apriete de las conexiones eléctricas y el IP de la caja que contiene el aparato. Antes de cualquier intervención em los equipos, conviene respetar escrupulosamente las indicationes relativas a la seguridad. Mencionadas. Para cualquier composición, reparación, modificación, la certificación obtenida CENELEC or C.E.I. impone la utilización de componentes ATX.

• Verificare regolarmente il serraggio delle connessioni elettriche e l'IP della scatola che contiene l'apparecchio. Prima di ogni intervento sull'equipaggiamento, occorre rispettare scrupolosamente le indicazioni relative alla sicurezza. Per ogni composizione, riparazione, modifica, la certificazione CENELEC o C.E.I. ottenuta impone l'impiego di componenti ATX.

• Verifique regularmente o aperto das conexões elétricas e o IP (grau de proteção) da caixa que contém o aparelho. Antes da execução de qualquer trabalho no equipamento, as instruções de segurança citadas devem ser cuidadosamente observadas. A certificação CENELEC ou I.E.C. determina a utilização de componentes da ATX para a composição, reparo e modificação de instalações.

• Регулярно проверять затяжку электрических соединений и степень защиты коробки, в которой находится прибор. Перед любым вмешательством в оборудование необходимо тщательно соблюсти все указания оп технике безопасности. При любой компоновке, ремонте или модификации сертификация CENELEC или C.E.I. требует использования комплектующих ATX.

• FORMATION DES INTERVENANTS
Le matériel pour atmosphères explosibles ATEX ne doit être mis en oeuvre que par du personnel habilité et compétent dans le domaine.

AUTHORIZED PEOPLE
ATEX approved electrical Equipment must only be installed and assembled by authorised and capable persons for that site

SCHULUNG VON ELEKTROINSTALLATEUREN
Die ATEX Produkte fûr Explsionsgefährdete bereiche sollen nur von entsprechend geschultem Fachpersonal installiert werden.

FORMACION DE LAS PERSONAS QUE INTERVIENEN
El material para atmósferas con riesgo de explosión solo debe instalarse por profesionales legalmente autorizados

FORMAZIONE DEI PARTICIPANTI
Il materiale per atmosfere potenzialmente ATEX deve essre attuato soltanto da personale autorizzato e competent nel sttore.

PESSOAL AUTORIZADO
Os equipamentos elétricos aprovados pela ATEX devem ser instalados e montados somente por profissional autorizado e capacitado para aquele local.

УРОВЕНЬ ПОДГОТОВКИ ТЕХНИКОВ
Оборудование для взрывоопасных сред (ATEX) должно устанавливаться только персоналом, имеющим в этой области достаточную квалификацию и компетенцию.

• Indications relatives à l'utilisation dans une zone déterminée : Appareil destiné à la zone 1, 2 : Installation en zone 0 interdite.
• Indications related to use in a determined zone: Appliance intended for zone 1, 2: Installation in zone 0 prohibited.
• Hinweise in Zusammenhang mit der Benutzung in einer bestimmten Zone: Gerät bestimmt für die Zone 1, 2: Installieren in Zone 0 verboten.
• Indicaciones relativas a la utilización en una zona determinada: Aparato destinado a la zona 1, 2: Instalación en zona 0 prohibida
• Indicazioni relative all'uso in una determinata zona: apparecchio destinato alla zona 1, 2: installazione vietata in zona 0.
• Indicações relativas ao uso em uma determinada zona: Aparelho destinado à zona 1,2: Instalação na zona 0 é proibida
• Указания по использованию в определенной зоне: Прибор предназначен для зон 1, 2: Установка в зоне 0 запрещается.

• Les paramètres électriques, thermiques d'un fonctionnement :
- Sur bi-différentiel : 230V à 400V
- Sur Tri / Tétra : 400V

• Electrical, thermal parameters of operating:
- On bi-differential: 230V to 400V
- On Tri/Tetra: 400V

• Elektrische, thermische Parameter bei Betrieb:
- bei 2-poligem Differential: 230 V bis 400 V
- bei 3-poligem/4-poligem: 400 V

• Parámetros eléctricos, térmicos de un funcionamiento:
- En bi-diferencial: 230V a 400V
- En Tri/Tetra: 400V

• I parametri elettrici e termici di un funzionamento:
- Su bidiffrenziale: 230V à 400V
- Su Tri/Tetra: 400V

Parâmetros elétricos, térmicos de operação:
- Em bi-diferencial: 230V à 400V – Em Tri/Tetra: 400V

• Электрические, термические параметры работы:
- Для би-дифференциального: от **230**В до **400**В
- Для трех/четырехдифференциального: **400**В

• Performances des disjoncteurs DX en fonction de la température ambiante
• Performance of DX m.c.b. in terms of the ambient temperature
• Die Abschaltleistung der Schaltautomaten DX hängt von der Raumtemperatur ab
• Prestaciones de los disyuntores DX en función de la temperatura ambiente
• Prestazioni dei disgiuntori DX in funzione della temperatura ambiente
• Performance do disjuntor Termomagnético em termos de temperatura ambiente
• Рабочие характеристики выключателей DX должны подбираться с учетом температуры окружающей среды

• Un disjoncteur DX normalisé est réglé pour fonctionner sous In dans une température ambiante de 30°C.
Lorsque l'ambiance est supérieure à 30°C il convient de réduire le courant d'emploi pour éviter les déclenchements intempestifs.
D'une façon moyenne, il est nécessaire de réduire de 5% par 10°C au dessus de 30°C pour les DX.

Exemple : pour un DX de calibre 32 A dont la température ambiante est de 40°C, le courant d'emploi doit être réduit de 5% c'est-à-dire ne pas dépasser 30,4 ampères.

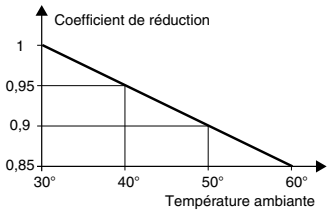

• A standardized DX m.c.b. is set to function at In in an ambient temperature of 30°C.
When the ambient temperature is higher than 30°C, the operational current should be reduced to avoid untimely release.
On average for the DX, it should be reduced 5% for every 10°C above 30°C.

For example: for a 32 A DX whose ambient temperature is 40°C, the operational current should be reduced by 5%, that is not greater than 30.4 amperes.

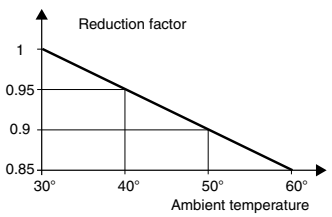

• Ein genormter DX-Schaltautomat ist für einen Betrieb mit Nennstromstärke In bei einer Raumtemperatur von 30°C eingestellt.
Liegt die Raumtemperatur über 30°C, empfiehlt es sich, die Arbeitsstromstärke zu verringern, um ein ungewolltes Abschalten des Automaten zu vermeiden.
Im Durchschnitt ist bei der Serie DX die Arbeitsstromstärke um jeweils 5% pro 10°C über 30°C zu verringern.

Beispiel : Bei einem DX für In = 32 A, der an einen Ort mit 40°C Umgebungstemperatur eingebaut wird, ist der Arbeitsstrom um 5% = 1,6 A, d.h. auf 30,4 A zu verringern.

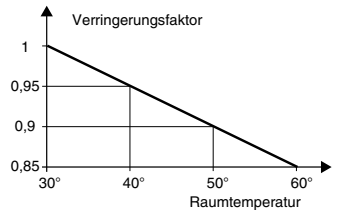

• Un disyuntor DX normalizado está regulado para funcionar bajo In en una temperatura ambiente de 30°C.
Cuando la temperatura ambiente es superior a 30°C conviene reducir la corriente de empleo para evitar los disparos intempestivos.
Por regla general la media que resulta necesaria reducir es de 5% por cada 10°C por encima de 30°C, para los DX.

Ejemplo : para un dX de calibre 32 A cuya temperatura ambiente es de 40°C, la corriente de empleo se debe reducir 5%, es decir no debe superar 30,4 amperes.

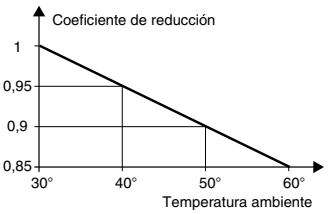

• Un disgiuntore DX normalizzato è regolato per funzionare sotto In in una temperatura ambiente di 30°C.
Quando l'ambiente è superiore a 30°C, conviene ridurre la corrente di uso per evitare gli innescamenti intempestivi.
In media, è necessario ridurre del 5% ogni 10°C sopra 30°C per i DX.

Esempio : per DX di calibro 32 A la cui temperatura ambiente è di 40°C, la corrente di uso deve essere ridotta del 5%, cioè non superare 30,4 amperi.

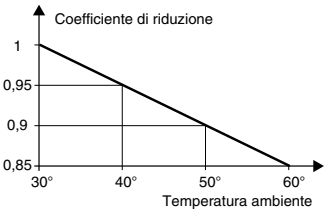

• O Disjuntor Termomagnético padrão é programado para funcionar em temperatura ambiente de até 30ºC. Quando a temperatura ambiente for maior que 30ºC a corrente deve ser reduzida para evitar descarga.
Em média para o Disjuntor Termomagnético , deve-se reduzir 5% para cada 10oC acima de 30oC.

Por exemplo: para um disjuntor termomagnético de 32A , cuja temperatura ambiente é de 400C, a corrente de operação deve ser reduzida até 5%, não deve ser maior que 30,4 amperes.

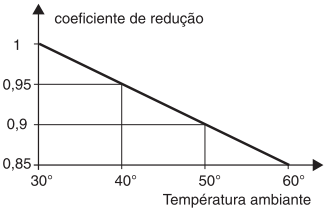

• Стандартный выключатель DX отрегулирован таким образом, чтобы работать при номинальном токе и температуре окружающей среды 30°C.
Если температура окружающей среды выше 30°C, следует уменьшить рабочий ток, чтобы избежать несвоевременного срабатывания.
В среднем, необходимо уменьшать на 5% для каждых 10°C, превышающих 30°C, для DX.

Пример: Для DX класса 32A, при температуре окружающей среды 40°C, рабочий ток должен быть уменьшен на 5%, то есть, не превышать 30,4 ампера.

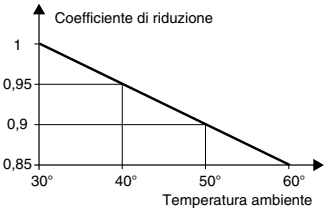

- **Conditions particulières d'utilisations, risques liés à un mauvais usage**
- **Specific use instructions, risks related to misuse.**
- **Achtung, besondere Benutzungsbedingungen. Risiken in Zusammenhang mit einer unsachgemäßen Benutzung**
- **Condiciones particulares de utilización, riesgos relacionados con un mal uso**
- **Condizioni particolari d'uso, rischi legati ad un uso errato**
- **Instruções para utilização específica, riscos relativos ao mal uso**
- Особые условия использования, риски, связанные с неправильным использованием

- Ne jamais utiliser l'appareil en dehors d'une enveloppe Ex. Il convient de s'assurer que les matériaux des enveloppes sont compatibles avec votre environnement (exemple : polyester en présence de benzène). L'indice de protection de l'enveloppe (IP65) doit être préservé pendant toute la durée d'utilisation du matériel. A cet effet, les garnitures d'étanchéité doivent être maintenues en bon état.

- Never use the appliance out of its Ex housing. You should make sure that the material of the equipement is compatible with your environment (e.g. polyester in presence of benzene). The protection index of housing (IP65) must be preserved during the equipment's whole service life. To that effect the sealing gasket should be kept in good condition..

- Das Gerät nie ohne Gehäuse benutzen. Prüfen Sie jedoch stets, ob die Ausrüstung für die Atmosphäre der von Ihnen vorgesehenen Anwendung geeignet ist (z.B. Polyesterteile in einer benzolhaltigen Atmosphäre). Der Schutzindex (IP65) des Gehäuses muss während der gesamten Benutzungsdauer des Materials beibehalten werden. Die Dichtungseinlagen müssen hierfür in einem guten Zustand gehalten werden.

- No utilizar nunca el aparato fuera de un envoltorio Ex. Conviene asegurarse que los materiales de los aparatos son compatibles con su entorno (ejemplo: poliéster en presencia de benceno). El índice de protección mínimo autorizado por las normases (IP65) A este efecto, las empaquetaduras de estanquidad se deben mantener en buen estado.

- Non usare mai l'apparecchio al di fuori di un involucro Ex. Occorre assicurarsi che i materiali degli apparecchi scelti siano compatibili con il vostro ambiente industriale esempio: poliestere in presenza di benzene. L'indice di protezione minimo autorizzato dalle norme è (IP65) Le guarnizioni stagne devono pertanto essere mantenute in buono stato.

- Nunca utilize o aparelho fora da caixa Ex. Deve-se assegurar que o material do equipamento é compatível com o ambiente (ex.: poliester em presença de benzeno). O grau de proteção da caixa (IP65) deve ser mantido durante a vida útil do equipamento. Para isso, as juntas de vedação devem ser mantidas em boas condições.

- Никогда не используйте оборудование вне корпуса Ex. Следует убедиться, что материалы и корпуса совместимы с вашей рабочей средой (например: Полиэфир в присутствии бензола). Степень защиты корпуса (IP65) должна обеспечиваться в течение всего срока использования оборудования. С этой целью уплотняющие прокладки должны поддерживаться в хорошем состоянии.