Elektrischer Linearantrieb

PSL204

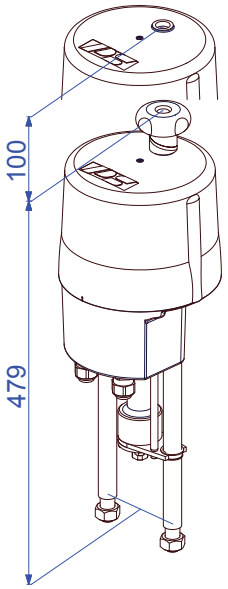

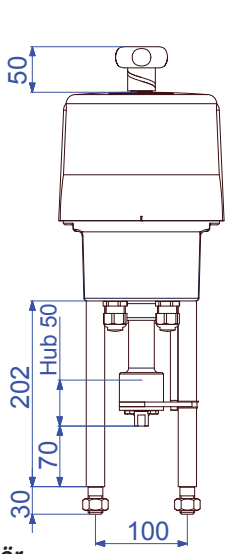

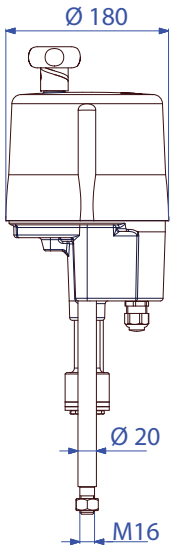

Maße gelten nur bis einschl. Anschluss-gewinde M12!

Gewicht: ca. 4,5 kg ohne Zubehör

4,5 kN
Max. Stellkraft)[1]

0,5 - 1,4 mm/s
Stellgeschwindigkeit

max. 50 mm
Hub

Regelantrieb
Klasse C
nach DIN EN ISO 22153

Schutzart IP65
nach EN 60529

Stellgeschwindigkeit		**0,5 mm/s [50 Hz] /** 0,6 mm/s [60 Hz]					**PSL204**
Spannungsversorgung	[V]	**230 VAC 1~**	**115 VAC 1~**	**24 VAC 1~**	**400 V 3~**	**24 VDC**	
Frequenz	[Hz]	50 / 60	50 / 60	50 / 60			
Nennstrom	[A]	0,08	0,17	0,79			
max. Strom	[A]	0,08	0,2	0,95			
Leistungsaufnahme)[2]	[W]	18	19	19			
Betriebsart	IEC 60034-1	S2 30 min / S4 50% ED @ 25°C					
zul. Umgebungstemp.	[°C]	-20°C bis +80°C (S2) / -20°C bis +60°C (S4)					
Überspannungskategorie		II					
Motorschutz		Thermoschalter					

Stellgeschwindigkeit		**1,4 mm/s [50 Hz] /** 1,7 mm/s [60 Hz]					**PSL204.1**
Spannungsversorgung	[V]	**230 VAC 1~**	**115 VAC 1~**	**24 VAC 1~**	**400 V 3~**	**24 VDC**	
Frequenz	[Hz]	50 / 60	50 / 60	50 / 60	50 / 60	-	
Nennstrom	[A]	0,23	0,43	2,1	0,21	1,0	
max. Strom	[A]	0,27	0,52	2,5	0,26	2,5	
Leistungsaufnahme)[2]	[W]	52	49	49	51	24	
Betriebsart	IEC 60034-1	S2 30 min / S4 50% ED @ 25°C				siehe links	
zul. Umgebungstemp.	[°C]	-20°C bis +80°C (S2) / -20°C bis +60°C (S4)				siehe links	
Überspannungskategorie		II				II	
Motorschutz		Thermoschalter				Multifuse	

Standard	**Beschreibung**	**Grundaus-stattung**
Kabelverschraubungen	2 Stk. M 20 x 1,5	

)[1] = zulässige, durchschnittliche Stellkraft über den gesamten Verfahrweg max. 50% des angegebenen Wertes
)[2] = bei max. Stellkraft

Technische Daten

Elektrischer Anschluss

1-Phasen Wechselspannung

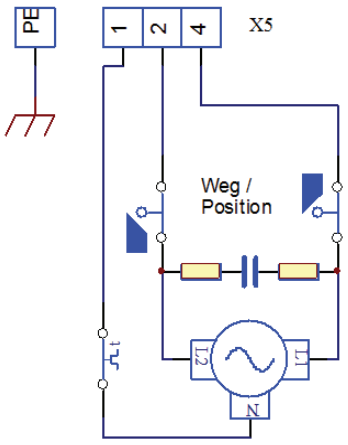

3-Phasen Wechselspannung

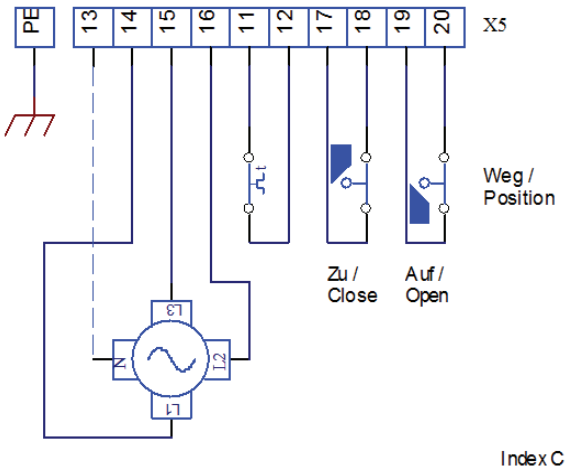

12 / 24V DC

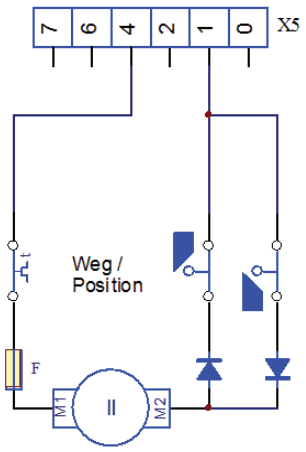

Abmessungen der PS-Standardkupplung

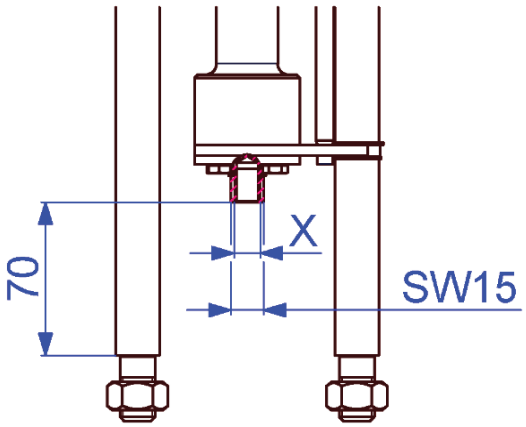

Anschlussgewinde X

M8	Optional
M10	Optional
M12	**Standard**
M14	Optional
M16	Optional

Feingewinde und andere Größen auf Anfrage!

Einbaulage

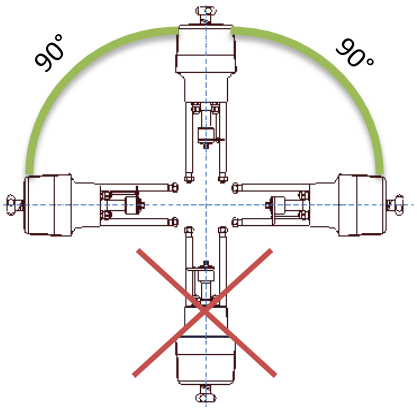

Zubehör/ Optionen

Versorgungsspannung		230 VAC 1~	115 VAC 1~	24 VAC 1 ~	400 V 3~	24 VDC
Zusatzwegschalter	2WE	•	•	•	•	•
Zusatzwegschalter Gold	2WE Gold	•	•	•	•	•
Stellungsregler	PSAP	•	•	•	•)[3]	
Stellungsgeber	PSPT	•	•	•	•	•
Schaltraum Heizung	HR	•	•	•	•)[4]	•
Potentiometer	PD	•	•	•	•	•
Wendeschützeinheit	WSM01				•	
IP67 Metallhaube	IP67	Erhöhung der Schutzart auf IP67				
IP68 Metallhaube	IP68	IP68)[3] inkl. Heizung				

• verfügbar, weitere Informationen im entsprechenden Datenblatt
)[3] = nur mit Wendeschützeinheit möglich
)[4] = Versorgungsspannung 24 V oder 115-230 V möglich
)[5] = IP68, staub- und wasserdicht bis 6 m unter Wasser für 96 h

Weitere Informationen und Zubehör finden Sie auf unserer Website www.ps-automation.com!

Änderungen vorbehalten!