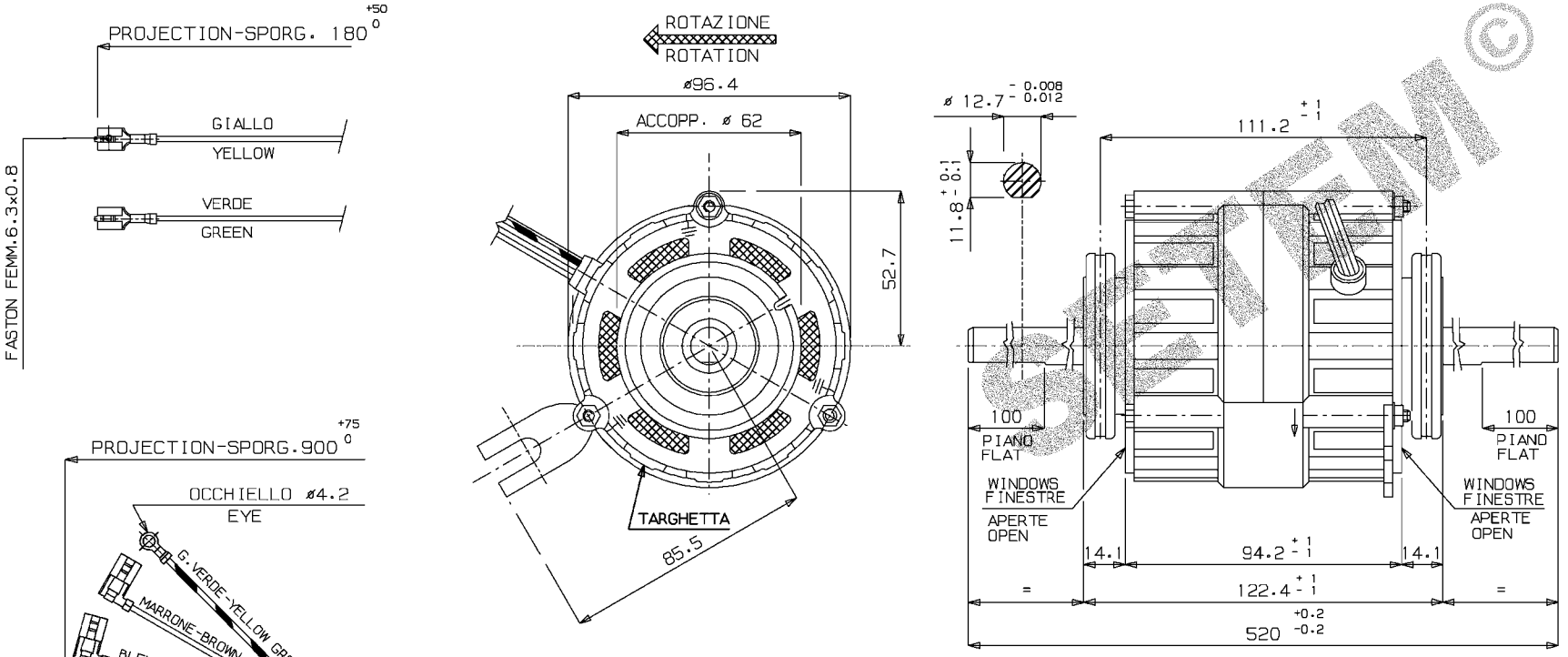

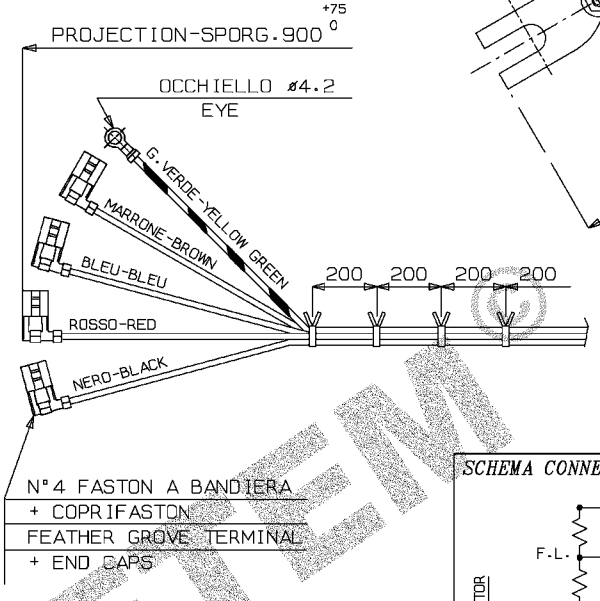

NOTE:

FORNIRE SEPARATAMENTE CULLA A DIS.300413.02 E GANCI COD.300012.00
BASE AND HOOKS SUPPLIED SEPARATELY

ANELLO IN GOMMA E IN FERRO - RUBBER AND STEEL RING

MOTOR TYPE: ASYNCHRONOUS SINGLE PHASE MOTOR

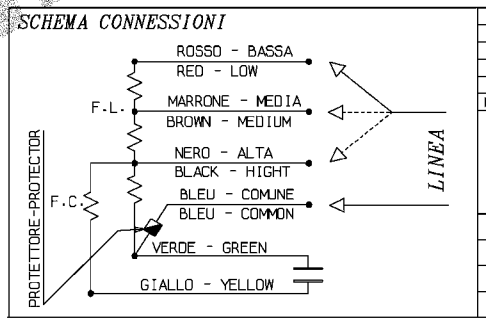

IND	DATA	MODIFICHE	DISEGNATO	CONTROLLATO
-	-	-	-	
4	13/01/04	ALBERO ERA BRUNITO	BONATO	
3	12/02/01	MODIFICATO NOME CLIENTE ERA: MECH-AER	ORLANDI	
2	16/04/97	AGGIUNTO NOTA: MOTOR TYPE....	BACCHIEGA	
1	28/11/95	AGGIUNTO TERMOSTATO+TERRA INT.-CAMBIATO COL.CAVETTI LINEA:MARRONE E BLEU ERANO:BLEU E BIANCO	BACCHIEGA	

Rpm motori elettrici

TIPO MOTORE	MONOFASE 1/2 APERTO - SEMIOPEN MONOPHASE MOTOR						
CARAT. MECCANICHE	-						
VOLT	220			HZ	50	AMP.	-
WATT	12	HP	-	µF	1.5/2	VC	450
GIRI	-	POLI	4	CL.	B	N° VEL.	3
SOSTITUISCE PARI NUMERO DEL	20/07/88						
DATA	28/11/95	SCALA	1/1	CLIENTE		CODICE MOTORE	
DISEGNATO	BACCHIEGA					C0022.04	
CONTROLLATO				CODICE CLIENTE			

Rpm

Réf: C002204

code: 5726001047

www.setem.fr
commercial@setem.fr
885 chemin St.Bernard - 06225 VALLAURIS - T 08 90 71 00 39 F 04 92 95 19 39

SETEM ©