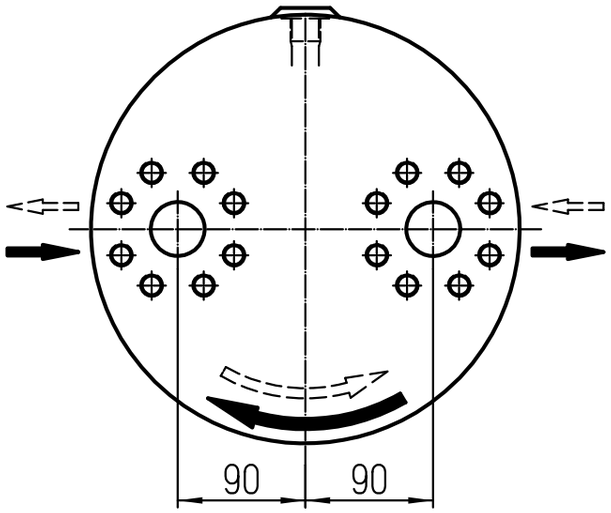

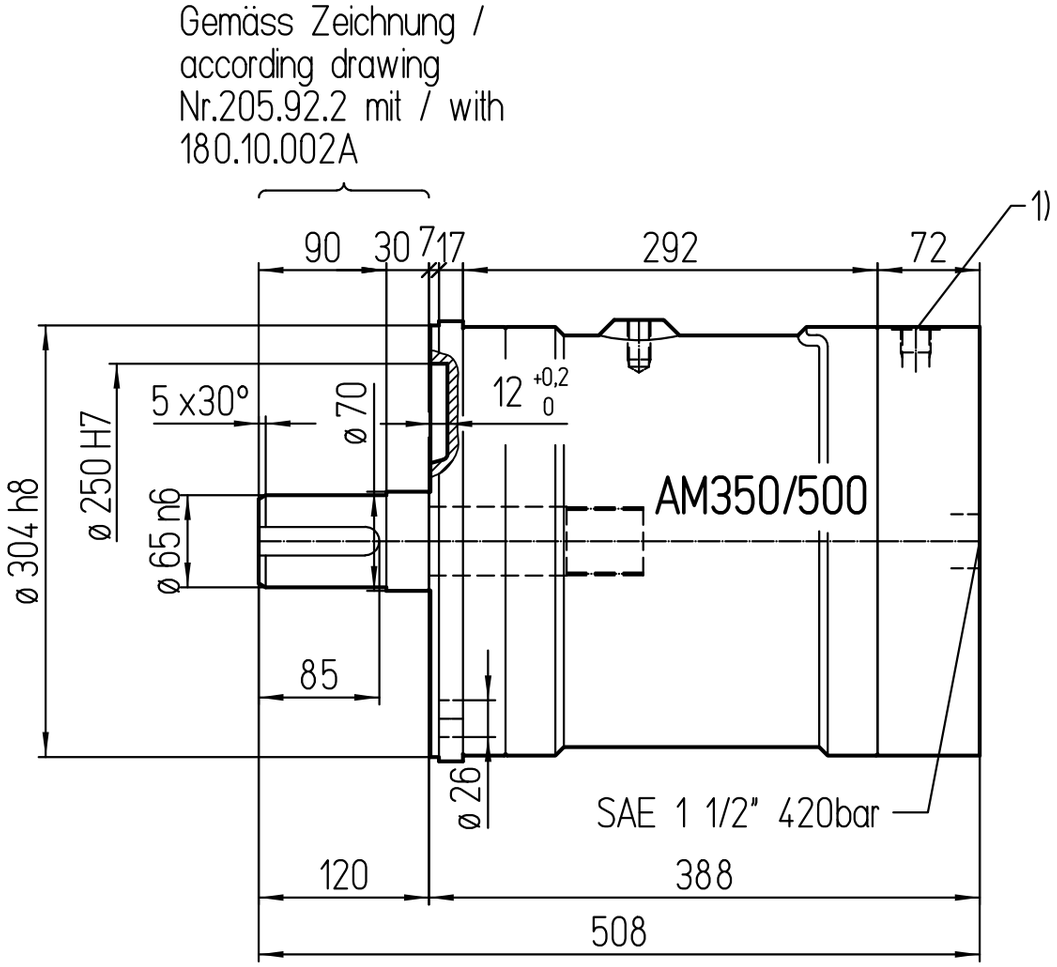

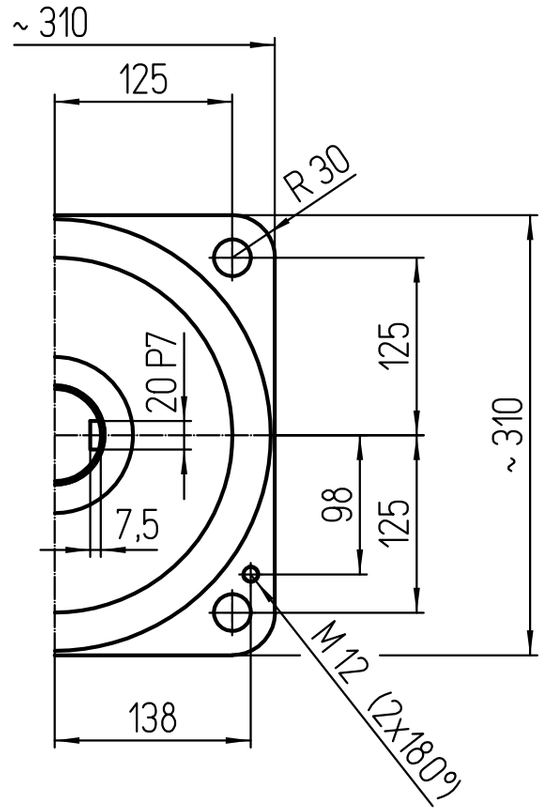

Ölanschlüsse | oil supplies

---

1) Leckölanschluss | drain connection G1/2

Beachten Sie bitte die Montage- und Betriebsvorschriften I
observe our installation and operating instructions
Das Getriebe ist vor Inbetriebnahme mit Öl aufzufüllen |
before start up fill planetary gear with oil
Ölfüllmenge | oilfilling quantity : ca. 7.2 [l]
Gewicht | weight : ca. 152 [kg]

a) ø304h8 st ø304 (0; -0,1)

Pos.	Menge	Einheit	Benennung / Fertigmasse	Rohmasse	Werkstoff	Bemerkungen

Änd.			Änd.					
a)	5-Sep-2006 *P. Rindlisba.*			Gezeichnet	18-Dec-2000	*Qu*	Maßstab 1:6,125
				Geprüft	18-Dec-2000	*Dö*	
Ersatz für		Auftrags-Nr.		Ursprung			

rollstar

Hydromotor

205.92.2 / 180.10.002A

35BWP