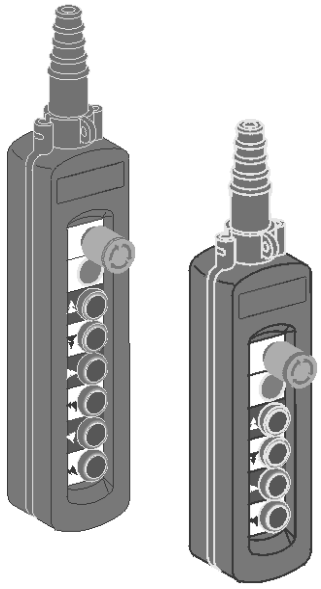

## Steuergerät STH 1 für Schützsteuerung

Robustes Steuergerät für Hebezeuge und Krane. Die Schaltelemente für Hub, Fahrwerk und Kran sind ein- oder zweistufig.
Die vorhandenen Optionen lassen einen vielfältigen Einsatz zu.

## Control pendant STH 1 for contactor control

Robust control pendant for hoists and cranes. The switch elements for hoist, trolley and crane are single- or 2-step.
The options available permit versatile applications.

## Boîte de commande STH 1 pour commande par contacteurs

Boîte de commande robuste pour palans et ponts roulants. Les éléments de commande pour levage, direction et translation sont à 1 ou 2 étages.
Les options possibles permettent divers applications.

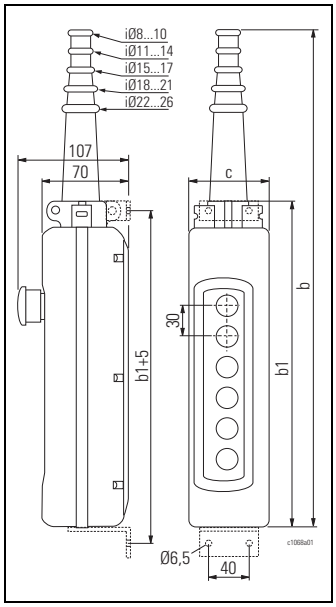


| Befehlsstellen Pushbuttons Touches | b | b1 | c |
|---|---|---|---|
| | [mm] | | |
| 6 | 500 | 310 | 80 |
| 8 | 560 | 370 | 80 |
| 12 | 680 | 490 | 80 |

## STH 1

| Max. Anzahl Befehlsstellen Max. no. of pushbuttons No. maxi. de touches | ↕ | ↔ | ⤢ | 0 | Mit Schlüsseltaster *1 With key button *1 Avec touche à clé *1 | Mit Taster Hupe *2 With horn button *2 Touche d'avertis. sonore *2 | Typ Type | Erforderliche Adernzahl No. of cores reqired Nombre de fils requis | kg [kg] | Bestell-Nr. Order no. No. de com. |
|---|---|---|---|---|---|---|---|---|---|---|
| 6 | ● | | | x | | | STH 1102-003* | 4 | 0,8 | 17 390 86 21 9* |
| | ◉ | | | x | | | STH 1102-009* | 5 | | 17 390 83 21 9* |
| | | | | x | x | | STH 1106-009* | 6 | | 17 390 82 21 9 |
| | ● | ● | | x | | | STH 1202-006 | 6 | | 17 390 77 21 9 |
| | ◉ | ◉ | | x | | | STH 1202-021 | 8 | | 17 390 71 21 9 |
| | | | | x | x | | STH 1206-021 | 9 | | 17 390 70 21 9 |
| | | | | x | | x | STH 1215-021 | 9 | | 17 390 69 21 9 |
| | | | | x | x | x | STH 1216-021 | 10 | | 17 390 68 21 9 |
| | ◉ | ● | | x | | | STH 1202-014 | 7 | | 17 390 72 21 9 |
| | ● | ◉ | | x | | | STH 1202-028 | 7 | | 17 390 73 21 9 |
| 8 | ◉ | ● | ● | x | | | STH 1302-020 | 9 | 1,1 | 17 390 57 21 9 |
| | ◉ | ◉ | ● | x | | | STH 1302-021 | 10 | | 17 390 56 21 9 |
| | ◉ | ◉ | ◉ | x | | | STH 1302-022 | 11 | | 17 390 55 21 9 |
| | | | | x | x | | STH 1306-022 | 12 | | 17 390 54 21 9 |
| | | | | x | | x | STH 1315-022 | 12 | | 17 390 53 21 9 |
| | | | | x | x | x | STH 1316-022 *3 | 13 | | 17 390 52 21 9 |
| | ◉ | ● | ◉ | x | | | STH 1302-023 | 10 | | 17 390 51 21 9 |
| | ● | ◉ | ● | x | | | STH 1302-024 | 9 | | 17 390 60 21 9 |
| | ● | ◉ | ◉ | x | | | STH 1302-025 | 10 | | 17 390 59 21 9 |
| | ● | ● | ◉ | x | | | STH 1302-026 | 9 | | 17 390 58 21 9 |

**Schaltelemente**
**Switch elements**
**Éléments de commande**

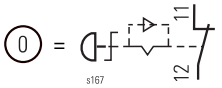


NOT-HALT
EMERGENCY STOP
ARRÊT D'URGENCE

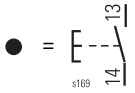


1 Geschwindigkeit
1 speed
1 vitesse

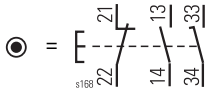


2 Geschwindigkeiten
2 speeds
2 vitesses

* Nur Seilzug
*1 Schlüsseltaster zum Überbrücken des Hubbetriebsendschalters
*2 Taster Hupe zum Betätigen einer Hupe
*3 Befehlsstellen 8+1

* Wire rope hoist only
*1 Key button for bridging the operational hoist limit switch
*2 Horn button for activating a horn
*3 Max. no. of pushbuttons 8+1

* Seulement pour palan à câble
*1 Touche à clé pour ponter l'interrupteur de fin de course de levage
*2 Touche d'avertisseur sonore pour actuer un klaxon
*3 Nombre de touches 8+1