MACHINED NEEDLE ROLLER BEARING (continued)

MR-/IS

- Inch Series
- Needle Roller
- Caged Rollers
- Heavy Duty
- Oil Hole

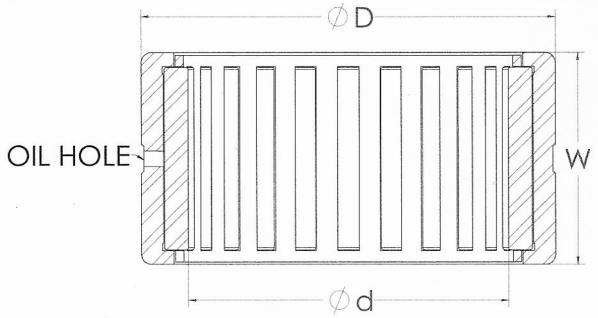

KOBE	DIMENSIONS			WEIGHT	INTERCHANGE					
PART NO	d	D	W	lb	IKO	INA	Koyo	McGill	RBC	Torrington
MR-66-N/IS	4.1250	5.1250	1.7500	2.70	-	-	-	-	SJ-9717	-
MR-66/IS	4.1250	5.1250	2.0000	3.10	-	-	-	-	SJ-9718	-
MR-68/IS	4.2500	5.2500	2.0000	3.25	-	NCS-6832	HJ-688432	MR-68	SJ-9728	HJ-688432
MR-72-N/IS	4.5000	6.0000	2.0000	5.30	-	-	-	-	SJ-6768	-
MR-72/IS	4.5000	6.0000	2.2500	5.85	-	-	HJ-729636	MR-72	SJ-6769	HJ-729636
MR-72-W/IS	4.5000	6.0000	2.5000	6.60	-	NCS-7240	HJ-729640	-	SJ-6770	HJ-729640
MR-80-N/IS	5.0000	6.5000	2.0000	5.80	-	-	HJ-8010432	-	SJ-6848	HJ-8010432
MR-80/IS	5.0000	6.5000	2.2500	6.50	-	-	HJ-8010436	MR-80	SJ-6849	HJ-8010436
MR-80-W/IS	5.0000	6.5000	2.5000	7.25	-	-	HJ-8010440	-	SJ-6850	HJ-8010440
MR-88-N/IS	5.5000	7.0000	2.5000	7.90	-	-	HJ-8811240	MR-88-N	SJ-6918	HJ-8811240
MR-88/IS	5.5000	7.0000	3.0000	9.50	-	-	HJ-8811248	MR-88	SJ-6919	HJ-8811248
MR-92/IS	5.7500	7.2500	3.0000	9.80	-	-	HJ-9211648	-	-	HJ-9211648
MR-96-N/IS	6.0000	7.5000	2.5000	8.50	-	-	HJ-9612040	MR-96-N	SJ-6925	HJ-9612040
MR-96/IS	6.0000	7.5000	3.0000	10.25	-	-	HJ-9612048	MR-96	SJ-6926	HJ-9612048
MR-104-N/IS	6.5000	8.0000	2.5000	9.50	-	-	HJ-10412840	MR-104-N	SJ-6935	HJ-10412840
MR-104/IS	6.5000	8.0000	3.0000	11.20	-	-	HJ-10412848	MR-104	SJ-6936	HJ-10412848
MR-116-N/IS	7.2500	9.1250	2.5000	12.90	-	-	-	-	SJ-2325	-
MR-116/IS	7.2500	9.1250	3.0000	15.00	-	-	HJ-11614648	MR-116	SJ-2326	HJ-11614648
MR-124-N/IS	7.7500	9.6250	2.5000	14.10	-	-	-	-	SJ-2425	-
MR-124/IS	7.7500	9.6250	3.0000	16.90	-	-	HJ-12415448	MR-124	SJ-2426	HJ-12415448
MR-132/IS	8.2500	10.1250	3.0000	18.10	-	-	HJ-13216248	MR-132	SJ-2526	HJ-13216248
MR-140-N/IS	8.7500	10.6250	2.5000	16.20	-	-	-	-	SJ-2625	-
MR-140/IS	8.7500	10.6250	3.0000	19.50	-	-	HJ-14017048	MR-140	SJ-2626	HJ-14017048
MR-148/IS	9.2500	11.1250	3.0000	20.70	-	-	HJ-14817848	MR-148	SJ-2726	HJ-14817848
MR-164/IS	10.2500	12.1250	3.0000	22.80	-	-	-	-	SJ-2926	-