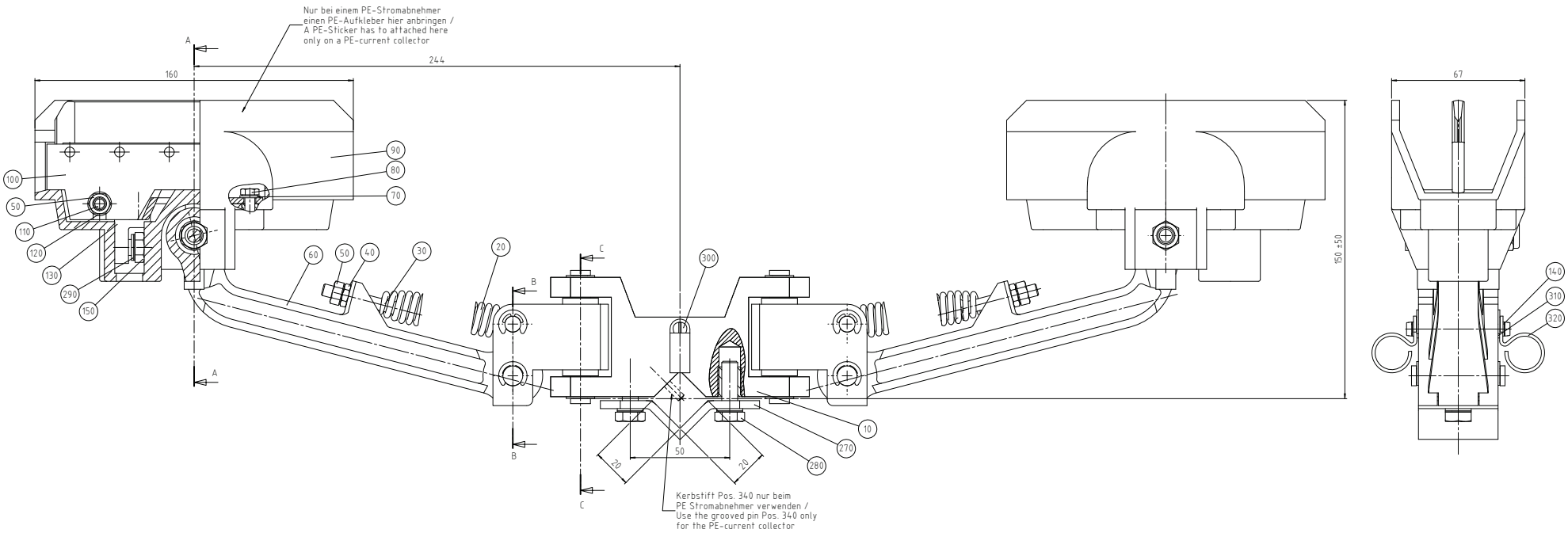

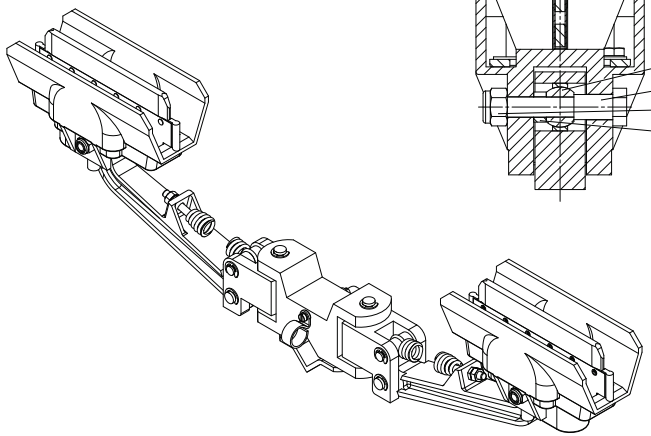

SCHNITT A-A / SECTION VIEW A-A

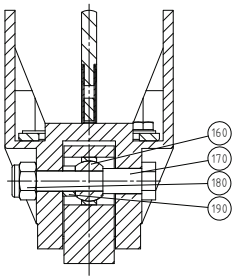

SCHNITT B-B / SECTION VIEW B-B

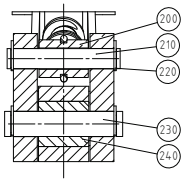

SCHNITT C-C / SECTION VIEW C-C

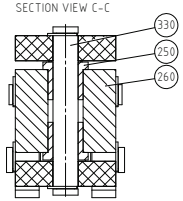

Hinweis!
Nur bei einem Stromabnehmer PE einen Aufkleber versehen.
Note!
Put a sticker only on a current collector PE.

Artikelnummer / Article number	Bezeichnung / Designation
5050115	Stromabnehmer PH / Current Collector PH
5050116	Stromabnehmer PE / Current Collector PE

Num	Revision	Dat.	Name
03	Positionsnummern geä.	24.04.20	AHR
02	Tabelle und Hinweis hinzu	16.04.20	AHR
01	Pos.nr. geändert, Pos.10+	13.01.16	SP
	Einbauelemente ausgeb.		

Allgemeintoleranz / General tolerance: DIN ISO 128

Oberflächenrauheit / Surface roughness: DIN ISO 13715

Tolerierung/Tolerating: ISO 14405
Oberflächen/Surfaces: DIN EN ISO 1302
Schweißen/Welding: ISO 13920-AE
Allgemeintoleranz/General Tolerances: ISO 2768-mK

Stromann-Technik GMbH & Co. KG

Artikelnummer (PF-Nr.) / Number: 5050115

Gezeichnet / Drawn: SP 08-01-2016
Geprüft / Checked: FB 08-01-2016
Freigegeben / Approved:

Benennung/Part Name:
Stromabnehmer PSW 200
Schr. verz., ohne Leitung
Current collector PSW 200, mounting material galvanized, w/o cable

Gewicht/Weight/Poids: 0 Kg

Werkstoff/Material:

Ersetzt durch/Replaced by:

Ersetzt für/Replaces:

Zeichnungsnummer / Drawing number: SL5050115 AI03

Maßstab/Scale: 1:1 | Blatt/Sheet: A1 | Blatt 1 von 1

The reproduction, distribution and utilization of this document as well as the communication of its contents to others without express authorization is prohibited. Offenders will be held liable for the payment of damages. All rights reserved in the event of the grant of a patent, utility model or design (Protection in ISO 16016).

Weitergabe sowie Vervielfältigung dieses Dokuments, Verwertung und Mitteilung seines Inhalts sind verboten, soweit nicht ausdrücklich gestattet. Zuwiderhandlung verpflichtet zu Schadensersatz. Alle Rechte für den Fall der Patent-, Gebrauchsmuster- oder Geschmacksmustereintragung vorbehalten (Schutzvermerk ISO 16016).