ELECTRO ADDA
il motore che fa la differenza

Scheda tecnica
motore elettrico trifase a gabbia di scoiattolo

Tipo: T1A 712-2 Poli: 2 Efficienza: IE1 Forma: B5

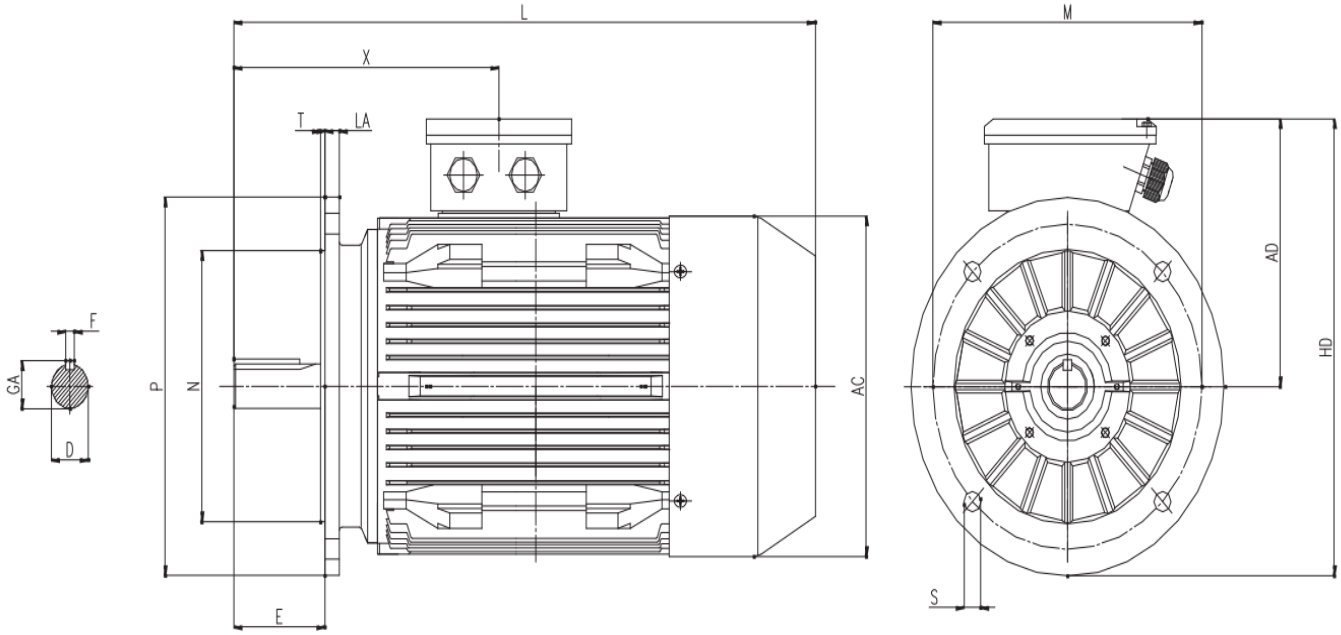

Dati elettrici

Potenza	0.55	kW
Velocità (giri/min)	2760	min^{-1} 50 Hz
Frequenza di alimentazione	50	Hz
Alimentazione (+/-10%)	400	dV/50 Hz
Coppia nominale	1903	Nm
Corrente	1.42	A
Coppia di spunto	2.2	p.u.
Corrente di spunto	6	p.u.
Coppia massima	2.4	p.u.
Avviamento	D.O.L.	
Classe di efficienza	IE1	
Efficienza @ 50 Hz	71	100% carico
		75% carico
		50% carico
		25% carico
Fattore di potenza cos(phi)	0.79	100% carico
		75% carico
		50% carico
		25% carico

Dimensioni d'ingombro

A		AA	
AB		AC	147
AD	115	B	
BB		C	
CA		H	
HA		HC	
HD	195	K	
L	241	LC	
X	97	W	
E	30	LA	9
D	14	F	5
DB		GA	16
DA		EA	
FA		GC	
DC		M	130
N	110	T	3.5
S	10	P	160
O			

Pressacavo N.1 M20x1.5
Foro filettato M5
N. fori flangia: 4

ELECTRO ADDA S.p.A. Via Nazionale, 8 - 23883 Beverate di Brivio (LC) Tel: +39 (0) 39/53.20.621
Fax: +39 (0) 39/53.21.335 configuratore.electroadda.com
Unità locale di Modena Via S.Anna, 640 - 41122 Modena (MO) Tel: +39 (0) 59/45.21.32 Fax: +39 (0) 59/45.21.58

ELECTRO ADDA
il motore che fa la differenza

Scheda tecnica
motore elettrico trifase a gabbia di scoiattolo

Tipo: T1A 712-2 Poli: 2 Efficienza: IE1 Forma: B5

Dati meccanici

Rumorosità	64	dB(A)
Momento di inerzia		Kgm^2
Cuscinetto LA / DE	6202-2RS	
Cuscinetto LOA / NDE	6202-2RS	
Intervallo di lubrificazione		
Cuscinetto LA / DE	life lubricated	h
Cuscinetto LOA / NDE	life lubricated	h
Vita media cuscinetti: ISO 281 senza carichi aggiuntivi > 40,000 h		
Tipo grasso per cuscinetti: Consultare il manuale uso e manutenzione		

Condizioni ambientali

Temperatura ambiente	-15/+40 °C
Altitudine sul livello del mare	=< 1000 metri

Dati generali

Altezza d'asse	71
Posizione di montaggio	B5
Peso *	6 kg
Materiale carcassa	Alluminio
Grado di protezione	IP 55
Classe di isolamento	F
Tropicalizzazione	NO
Grado di vibrazione	A
Servizio	S1
Rotazione	Bidirezionale
Unità di raffreddamento	IC 411
Ingresso cavi	Vedi disegno
Standard	IEC 60034
Standard costruttivo	IEC 60034
Piedi smontabili	Sì
Verniciatura	RAL 7030
Protezioni termiche	Altri*
Posizione morsettiera	AX

* Il peso si riferisce al montaggio B3

IEC 60034-1

I dati tecnici, le dimensioni ed ogni altro dato di questo catalogo non sono impegnativi.
Electro Adda si riserva il diritto di cambiarli in qualsiasi momento e senza preavviso.

* Si prega di contattare Electro Adda per tutte le scelte a richiesta.

Scheda tecnica generata al 24-11-2023 14:31:40

ELECTRO ADDA S.p.A. Via Nazionale, 8 - 23883 Beverate di Brivio (LC) Tel: +39 (0) 39/53.20.621
Fax: +39 (0) 39/53.21.335 configuratore.electroadda.com
Unità locale di Modena Via S.Anna, 640 - 41122 Modena (MO) Tel: +39 (0) 59/45.21.32 Fax: +39 (0) 59/45.21.58