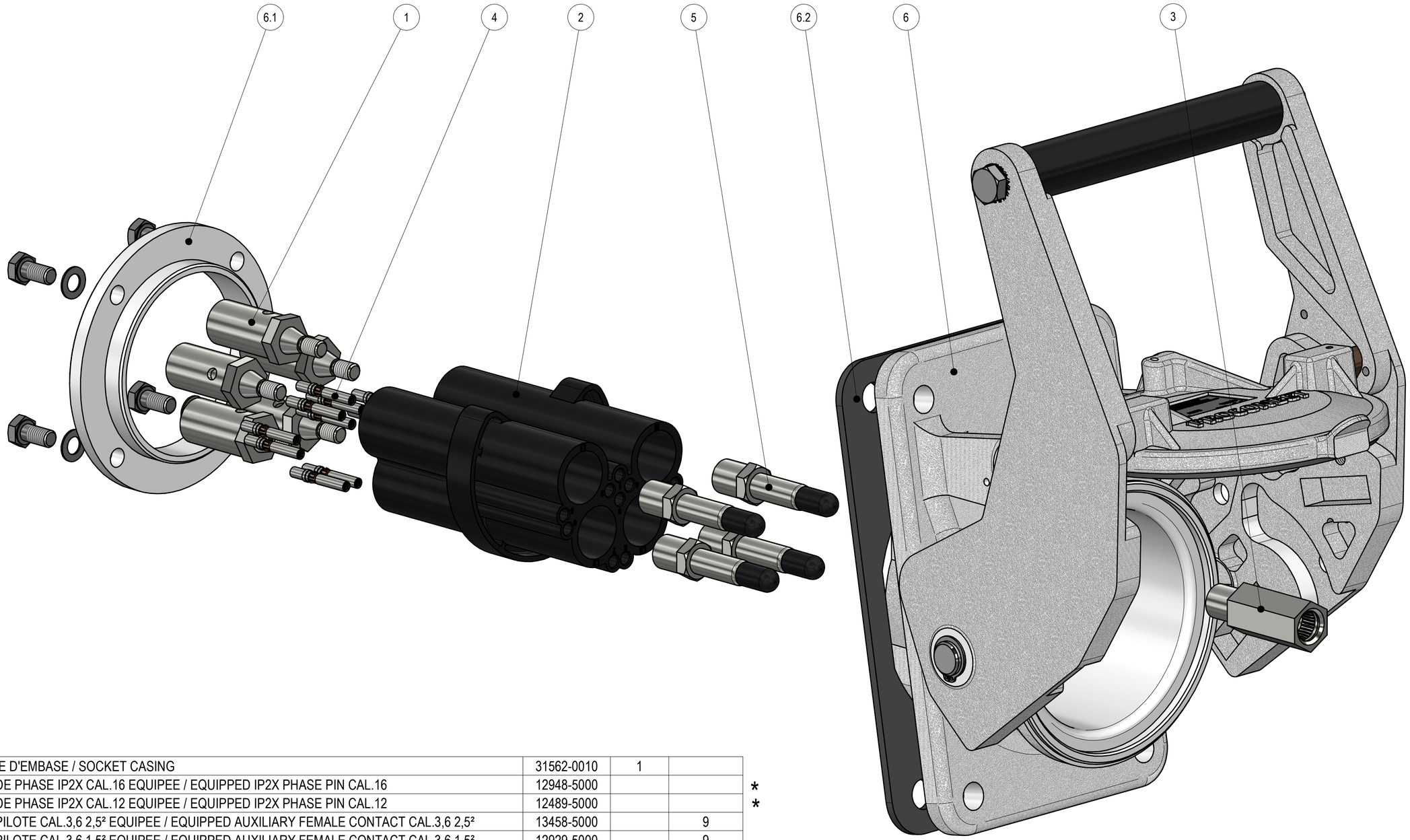

Rep/Ind	Désignation/Description	Reference	Cont.	Dén./Strip. A	
6	CARCASSE D'EMBASE / SOCKET CASING	31562-0010	1		
	BROCHE DE PHASE IP2X CAL.16 EQUIPEE / EQUIPPED IP2X PHASE PIN CAL.16	12948-5000			*
5	BROCHE DE PHASE IP2X CAL.12 EQUIPEE / EQUIPPED IP2X PHASE PIN CAL.12	12489-5000			*
	DOUILLE PILOTE CAL.3,6 2,5² EQUIPEE / EQUIPPED AUXILIARY FEMALE CONTACT CAL.3,6 2,5²	13458-5000		9	
	DOUILLE PILOTE CAL.3,6 1,5² EQUIPEE / EQUIPPED AUXILIARY FEMALE CONTACT CAL.3,6 1,5²	12929-5000		9	
4	DOUILLE PILOTE CAL.3,6 6² EQUIPEE / EQUIPPED AUXILIARY FEMALE CONTACT CAL.3,6 6²	12003-5002		9	
3	DOUILLE DE TERRE CAL.14 EQUIPEE / EQUIPPED EARTH FEMALE CONTACT CAL.14	11132-5000	1		
2	ISOLANT LONG / LONG INSERT	31904-0000	1		
	FUT A SERTIR OU SOUDER 185² / CABLE TERMINAL TO CRIMP OR SOLDER 185²	13237-0110		32	
	FUT A SERTIR OU SOUDER 150² / CABLE TERMINAL TO CRIMP OR SOLDER 150²	11993-0110		35	
	FUT A SERTIR OU SOUDER 120² / CABLE TERMINAL TO CRIMP OR SOLDER 120²	11284-0110		35	
	FUT A SERTIR OU SOUDER 95² / CABLE TERMINAL TO CRIMP OR SOLDER 95²	11146-0110		32	
	FUT A SERTIR OU SOUDER 70² / CABLE TERMINAL TO CRIMP OR SOLDER 70²	12011-0110		29	
	FUT A SERTIR OU SOUDER 50² / CABLE TERMINAL TO CRIMP OR SOLDER 50²	12308-0110		24	
	FUT A SERTIR OU SOUDER 35² / CABLE TERMINAL TO CRIMP OR SOLDER 35²	12782-0110		24	
	FUT A SERTIR OU SOUDER 25² / CABLE TERMINAL TO CRIMP OR SOLDER 25²	12307-0110		15	
1	FUT A SERTIR OU SOUDER 10² / CABLE TERMINAL TO CRIMP OR SOLDER 10²	12528-0110		15	

A * NON DISPONIBLE EN BOITE DE REPOS / *NOT AVAILABLE FOR DUMMY SOCKET*

A	2154	Ajouter nota / Add nota	F. AUGER	21/02/2023
IND	D.M.	NATURE DE LA MODIFICATION / *NATURE OF THE MODIFICATION*	MODIFIE PAR / *MODIFIED BY*	DATE

Dessiné par/*Drawn by* : F. AUGER | Date : 18.07.2013 | Vérifié par/*Checked by* : | Date :

Ce plan est la propriété de PROCONECT S.A. et ne peut être ni reproduit ni communiqué sans son autorisation écrite.
This drawing is property of PROCONECT S.A., it mustn't be duplicated and communicated without written authorization.

Poids/*Weight*: 5293,71 g

Ech./*Scale* : 3/4 | Format : A2 | Feuille/*Sheet* : 1 /2

Désignation/*Description*

EMBASE EMETTRICE 10 PILOTES

SUPPLYING SOCKET WITH 10 PILOTS

3PX5

PROCONECT

CONNECTIQUE PROFESSIONNELLE
PROFESSIONNAL CONNECTORS

N° ITM 215 | A

INSTRUCTIONS DE MONTAGE

1- PREPARER LES CABLES SUIVANT LE SCHEMA CI-DESSOUS.
2- SERTIR LES FUTS (1) SUR LES CABLES DE PHASE ET DE TERRE [OUTIL N°6 ET 7].
3- SERTIR LES CONTACTS (4) SUR LES CABLES PILOTES [OUTIL N°4].
4- DEVISSER LE FLASQUE (6.1) [OUTIL N°3] PUIS LE FAIRE GLISSER LE LONG DU CABLE, LA PARTIE EPAULEE DOIT ETRE DIRIGEE VERS L'AVANT. FAIRE GLISSER EGALEMENT LE JOINT (6.2).
5- ENGAGER LE CONTACT DE TERRE (3) DANS LE TROU DE LA PATTE AU MILIEU DE L'EMBASE (6).
6- PLACER LE FUT (1) EQUIPE DU CABLE DE TERRE A L'ARRIERE DU CONTACT DE TERRE (3), ET VISSER LE CONTACT, LORSQUE L'HEXAGONE DU FUT TOUCHE LA PATTE DE TERRE DE L'EMBASE (6), POUSSER LE FUT POUR LE BLOQUER DANS LA PATTE DE TERRE PUIS SERRER LE CONTACT AU COUPLE DE 20 Nm [OUTIL N°1 ET 2].
7- ENTRER CHAQUE CONTACT (4) A L'ARRIERE DES PETITS TROUS DE L'ISOLANT (2) JUSQU'AU "CLIC". S'ASSURER DE LA BONNE TENUE DES CONTACTS EN EFFECTUANT UNE LEGERE TRACTION SUR LES CABLES. LES CONTACTS PEUVENT SE DEMONTER PAR L'AVANT [OUTIL N°5].
8- ENTRER CHAQUE FUT (1) A L'ARRIERE DE L'ISOLANT (2), EN PRENANT GARDE A CE QUE LES HEXAGONES DES FUTS CORRESPONDENT AVEC LES HEXAGONES A L'INTERIEUR DE L'ISOLANT, PUIS VISSER LES CONTACTS (5) PAR L'AVANT AU COUPLE DE 20 Nm [OUTIL N°1 ET 2].
9- INTRODUIRE L'ISOLANT (2) DANS L'EMBASE (6) PUIS LE MAINTENIR EN RAMENANT LE FLASQUE (6.1) ET LE VISSER [OUTIL N°3].
10- PLACER LE JOINT (6.2) A L'ARRIERE DE L'EMBASE (6).

LISTE DES OUTILLAGES *

1- CLE DYNAMOMETRIQUE FACOM REF: J.306A50
2- DOUILLE FACOM : 3/8" N°17 REF: J.17LA
3/8" N°21 REF: J.21
3- CLE PLATE OU A PIPE DE 13
4- PINCE A SERTIR RENNSTEIG REF: 624 000 3
5- OUTIL D'EXTRACTION DANIELS MFG. CORP. REF: DRK38
6- PINCE A SERTIR KLAUKE HK 120 U
7- MATRICE DE SERTISSAGE KLAUKE : 10² REF: HNFF 13/10
25² REF: HNFF 13/25
35² REF: HNFF 13/35
50² REF: HNFF 13/50
70² REF: HNFF 13/70
95² REF: HNFF 13/95
120² REF: HNFF 13/120
150² REF: HNFF 13/150
185² REF: HNFF 13/185

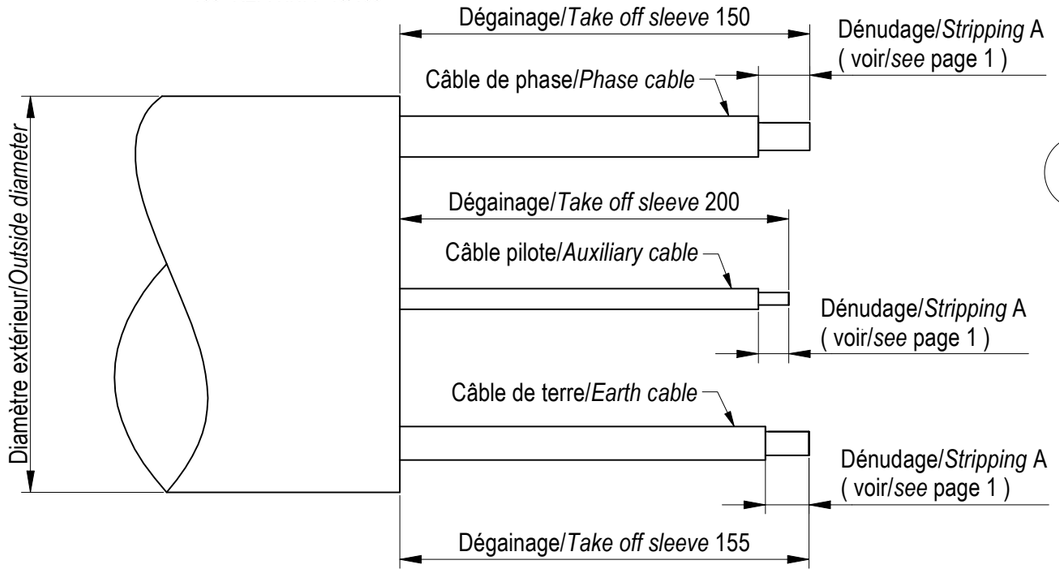

A

ASSEMBLY INSTRUCTIONS

1- PREPARE THE CABLES AS SCHEME BELOW.
2- CRIMP CABLE TERMINALS (1) ON PHASE CABLES AND EARTH CABLE [TOOL Nr 6 AND 7].
3- CRIMP CONTACTS (4) ON AUXILIARY CABLES [TOOL Nr 4].
4- UNSCREW FLANGE (6.1) [TOOL Nr 3] THEN SLIDE IT OVER THE CABLE WITH SHOULDER SIDE TO THE FRONT. SLIDE SEAL (6.2) TOO.
5- ENGAGE EARTH CONTACT (3) IN THE HOLE OF EARTH TONGUE IN THE MIDDLE OF SOCKET (6).
6- PLACE CABLE TERMINAL (1) OF EARTH CABLE AT THE BACKSIDE OF EARTH CONTACT (3), SCREW CONTACT, WHEN CABLE TERMINAL HEXAGON TOUCH EARTH TONGUE OF SOCKET (6), PUSH IT INSIDE OF EARTH EAR TO BLOCK IT, THEN TIGHTEN CONTACT (3) (TORQUE 20Nm) [TOOL Nr 1 AND 2].
7- INTRODUCE EACH CONTACT (4) AT THE BACKSIDE OF INSERT (2) TILL "CLIC". PULL SLIGHTLY ON CABLES TO BE SURE CONTACTS ARE HELD WELL. CONTACTS CAN BE REMOVED IN THE FRONT [TOOL Nr 5].
8- INTRODUCE EACH CABLE TERMINAL (1) AT THE BACKSIDE OF INSERT (2), HEXAGON OF CABLE TERMINAL MUST CORRESPOND WITH HEXAGON INSIDE OF THE INSERT, THEN SCREW CONTACTS (5) IN THE FRONT OF INSERT (TORQUE 20Nm) [TOOL Nr 1 AND 2].
9- INTRODUCE INSERT (2) IN THE SOCKET (6) AND FIX FLANGE (6.1) [TOOL Nr 3].
10- PLACE SEAL (6.2) AT THE BACKSIDE OF SOCKET (6).

*LIST OF TOOLS **

1- TORQUE WRENCH FACOM REF. J.306A50
2- SOCKETS FACOM : 3/8" Nr17 REF: J.17LA
3/8" Nr21 REF: J.21
3- ANGLED SOCKET WRENCH OR OPEN END WRENCH 13mm
4- CRIMPING TOOL RENNSTEIG REF: 624 000 3
5- EXTRACTION TOOL DANIELS MFG. CORP. REF: DRK38
6- CRIMPING TOOL KLAUKE HK 120 U
7- KLAUKE CRIMPING JAW: 10² REF: HNFF 13/10
25² REF: HNFF 13/25
35² REF: HNFF 13/35
50² REF: HNFF 13/50
70² REF: HNFF 13/70
95² REF: HNFF 13/95
120² REF: HNFF 13/120
150² REF: HNFF 13/150
185² REF: HNFF 13/185

NOTA:
- DANS LE CAS D'UNE UTILISATION EN BOITE DE REPOS, IL N'Y A PAS DE CONTACTS DE PHASE. NE PAS TENIR COMPTE DES LA PREPARATION DES PHASE POUR LES ETAPES 1, 2 ET 8.

- IN THE CASE OF A DUMMY SOCKET, THERE ARE NO PHASE CONTACTS. DO NOT TAKE INTO ACCOUNT THE PHASES PREPARATION FOR STEPS 1, 2 AND 8.

IND	D.M.	NATURE DE LA MODIFICATION / *NATURE OF THE MODIFICATION*	MODIFIE PAR / *MODIFIED BY*	DATE
A	2154	Ajouter nota / Add nota	F. AUGER	21/02/2023

Dessiné par/*Drawn by* : F. AUGER	Date : 18.07.2013	Vérifié par/*Checked by* :	Date :
Ce plan est la propriété de PROCONECT S.A. et ne peut être ni reproduit ni communiqué sans son autorisation écrite. *This drawing is property of PROCONECT S.A., it mustn't be duplicated and communicated without written authorization.*			Poids/*Weight*: 5293,71 g
Ech./*Scale* : /	Format : A3	Feuille/*Sheet* : 2 /2	

Désignation/*Description*

EMBASE EMETTRICE 10 PILOTES

SUPPLYING SOCKET WITH 10 PILOTS

3PX5

PROCONECT
CONNECTIQUE PROFESSIONNELLE
PROFESSIONNAL CONNECTORS

N° ITM 215 A

* LES OUTILLAGES INDIQUES NE SONT DONNES QU'A TITRE INDICATIF; IL EXISTE D'AUTRES REFERENCE. ILS NE SONT PAS IMPOSES, NI FOURNIS.
* *TOOL REFERENCES ARE ONLY RECOMMENDED AND GIVEN AS EXAMPLES. TOOLS ARE NOT PROVIDED OR IMPOSED BY PROCONECT.*