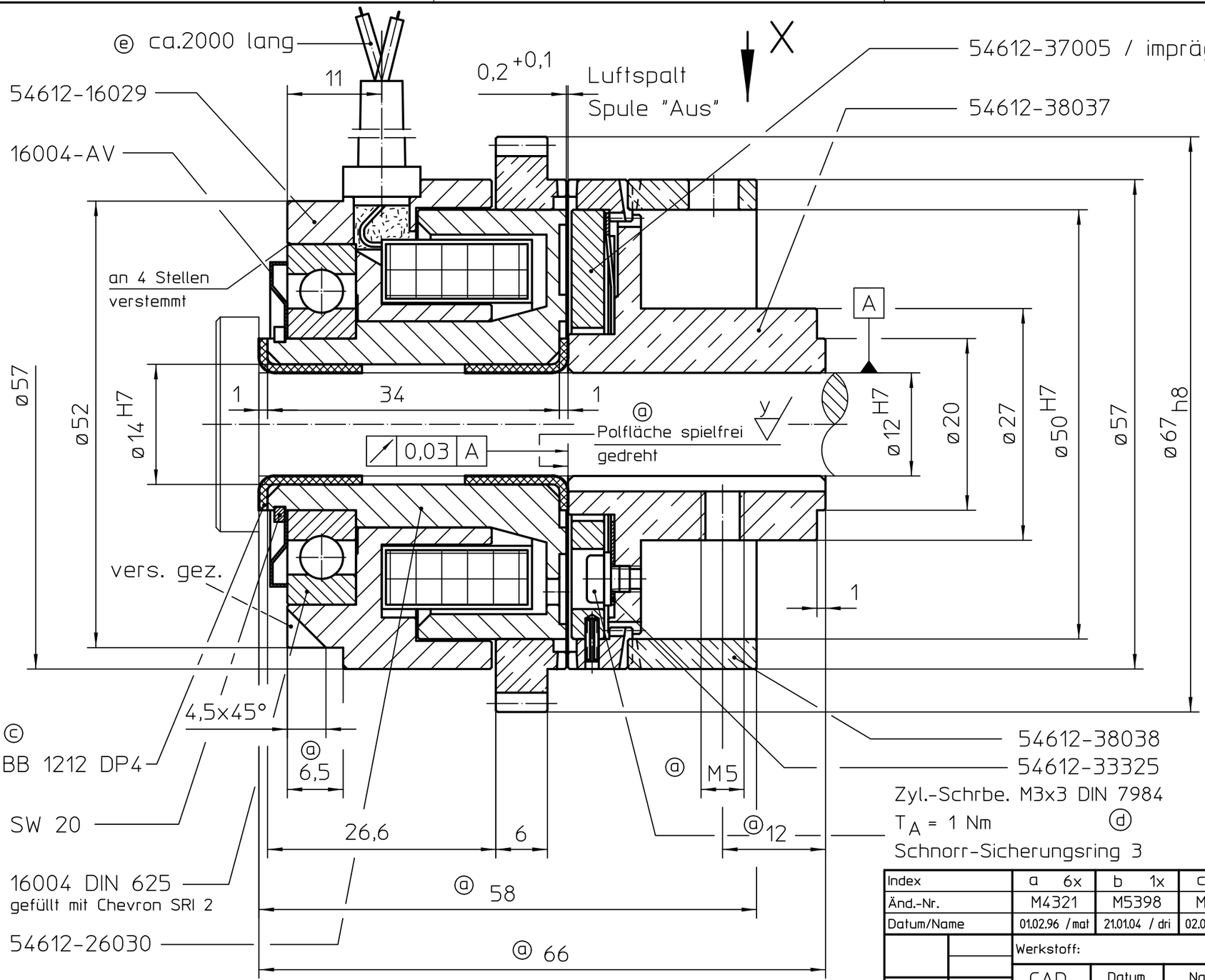

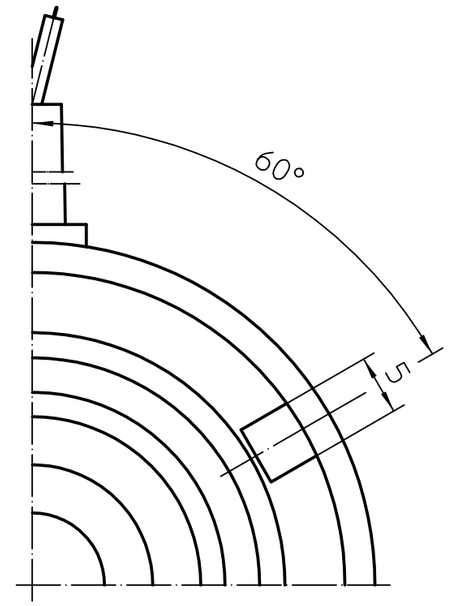

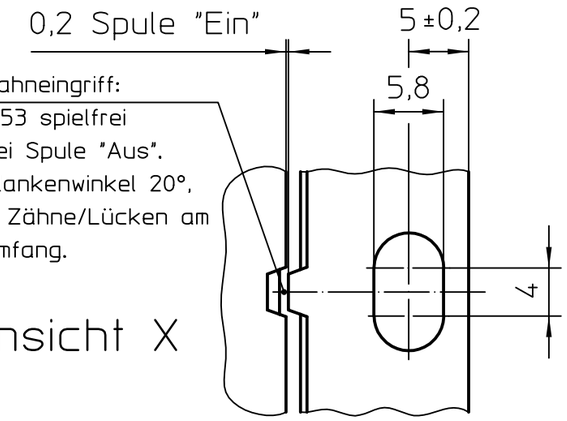

Ansicht X

Nenndrehmoment Mn = 17,5 Nm
Verzahnungsart: Normalverzahnung
1 Festpunkt (N01)
Paßfedernut nach DIN 6885 / 1 JS9 ⓑ

Zähnezahl	z	65
Normalmodul	m_{no}	1
Normaleingriffswinkel	$\square_{no}$	20°
Profilverschiebungsfaktor	x	———
Werkzeugkopfhöhe	h_{KW}	1,25 • m
Zahnweite	W	$23{,}05^{}_{-0{,}05}$
über n	n	8
Fußkreisdurchmesser	d_F	62,5
Teilkreisdurchmesser	d_0	65
Kopfkreismesser	d_K	67 h8

Oberflächenschutz:
galvanisch verzinkt, außer Polfläche Rotor

Spulendaten:

Spannung U = 22 Vdc ±10%
Widerstand R_{20_C} = 38,5 Ohm
Leistung P_{20_C} = 13 Watt

Index	a 6x	b 1x	c 1x	d 1x	e 1x			
Änd.-Nr.	M4321	M5398	M5804	M7116	M7174			
Datum/Name	01.02.96 / mat	21.01.04 / dri	02.06.06 / bro	01.09.14 / bir	03.02.15 / bir	/	/	/

ISO Passung	Abmaße
67 h8	0 / -0,046
50 H7	+0,025 / 0
14 H7	+0,018 / 0
12 H7	+0,018 / 0

Werkstoff: | Gewicht:

CAD	Datum	Name
Gezeichnet	01.02.96	mat
Geprüft	04.02.15	roe
Normgeprüft		
gefertigt aus:		
kann gef. werden aus:		

Maßstab: 2:1

Mönninghoff

Allgemeintoleranzen
ISO 2768-mH
Tol.-Gr. ISO 8015

Oberflächen DIN ISO 1302
W ▽ • √Rz 100 | Y ▽ • √Rz 10
X ▽ • √Rz 25 | Z ▽ • √Rz 4

Elektromagnet-Zahnkupplung
Typ 546.12.3.5

Eigentum und Urheberrecht steht der Maschinenfabrik Mönninghoff GmbH & Co KG 44793 Bochum zu
Schutzvermerk nach DIN 34 beachten!

Zeichnungs-Nr: 54612-06022
Matchcode: 5461235,14,0N01
Art: 666521
Ers. für: | Ers.durch:

Druckdatum: -

DIN A3