GLOBE
LUFTMOTOREN &
HOCHDRUCKTECHNIK GmbH

VA2C Nema
Lamellen Pneumatikmotor

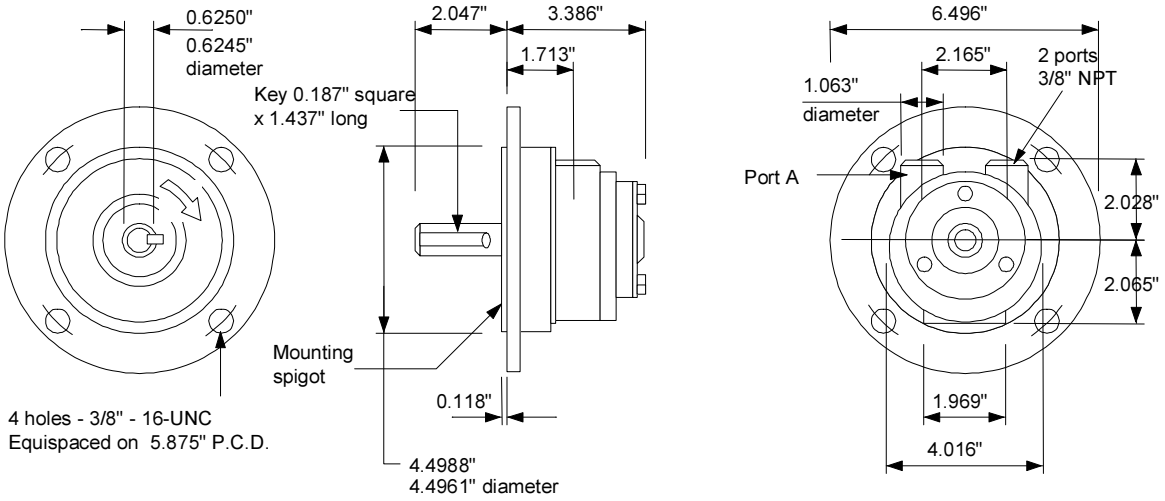

Der Motor kann in jede Position angewendet werden.
Temp. Bereich -20°C to +80°C (-4°F to +176°F)
Motor incl. Schalldämpfer

Max. radiale Kraft auf der Welle 400 N (90 lbf.)
Axiale Kräfte sollten auf ein Minimum reduziert werden
Gewicht: 4.40 kg

Anmerkung: Bei Lufteinlass auf Port 'A',
ist die Drehrichtung im Uhrzeigersinn (bei blick auf die Welle)
Bei Drehrichtungswechsel entgegengesetztes Port verwenden

Explosionszeichnung mit Ersatzteilliste

Pos.	Teil Nr.	Bezeichnung	Stück	Im Verschleiß-Teilsatz enthalten
01	720-001	BSP Body	1	
02	740-518	Front Plate NEMA 56C	1	
03	740-002	End Plate	1	
04	-	Gasket	2	729-910
05	720-910	Rotor Shaft Assy	1	
06	720-006	Ejection Ring	2	
07	-	Blades	4	729-910
08	740-008	Cover Plate	1	
09-1	-	Gasket	1	729-910
09-2	-	Gasket	1	729-910
09-3	-	Gasket	1	729-910
11	802-001	Screw	3	
12	809-007	Cap Screw	12	
13	-	Circlip	1	729-910
14	806-024	Dowel	4	
15	807-025	Bearing	1	
16	807-028	Bearing	1	
17	-	Oil Seal	1	729-910
18	-	O Ring	1	729-910
20	720-100	Seal Bearing Ring	1	
22	811-020	Key	1	
	729-910	V2 Seal Kit		
	820-023	Silencer 3/8 BSP	1	

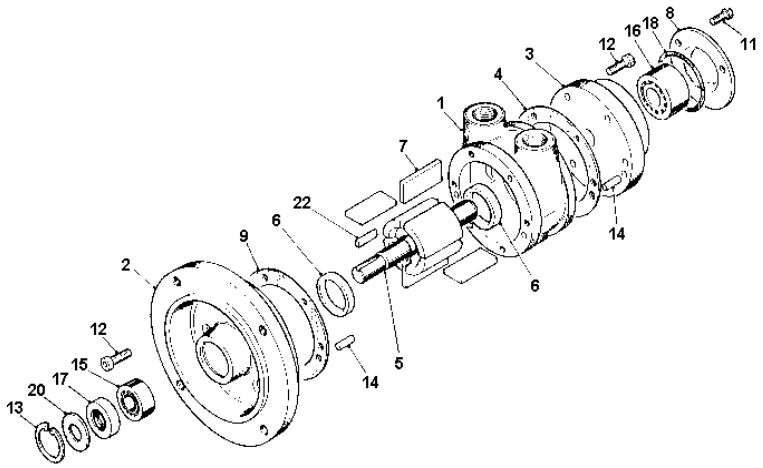

GLOBE
LUFTMOTOREN &
HOCHDRUCKTECHNIK GmbH

VA2C Nema
Lamellen Pneumatikmotor

Drehmoment - Drehzahl

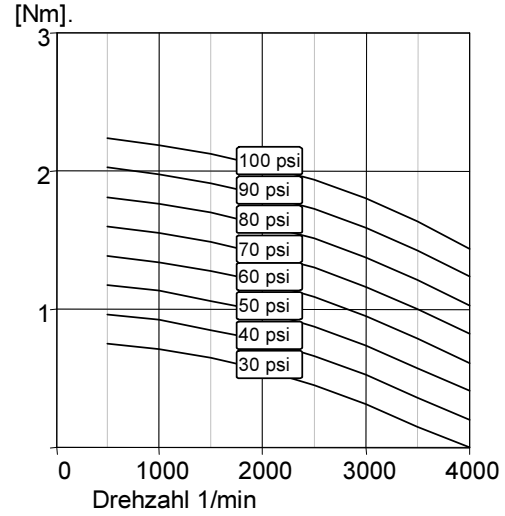

Anlaufmoment - Druck

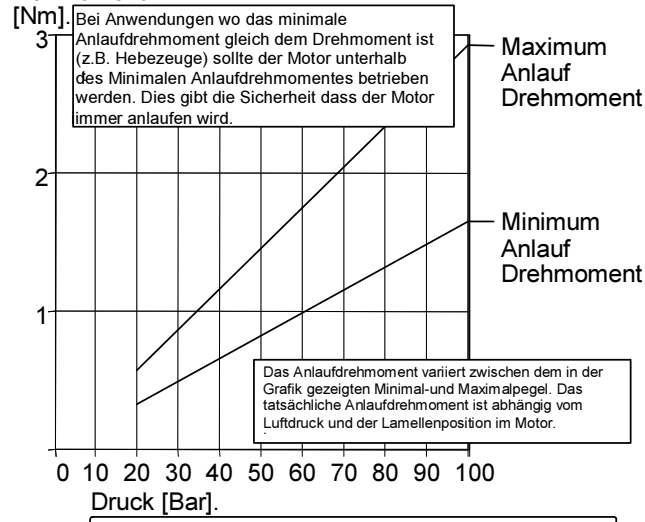

Ein Druckregler sollte eingesetzt werden, um die Ausgangskraft auf der Welle zu regulieren. Dies dient der Sicherheit dass die Anwendung nicht überlastet wird.

Leistung- Drehzahl

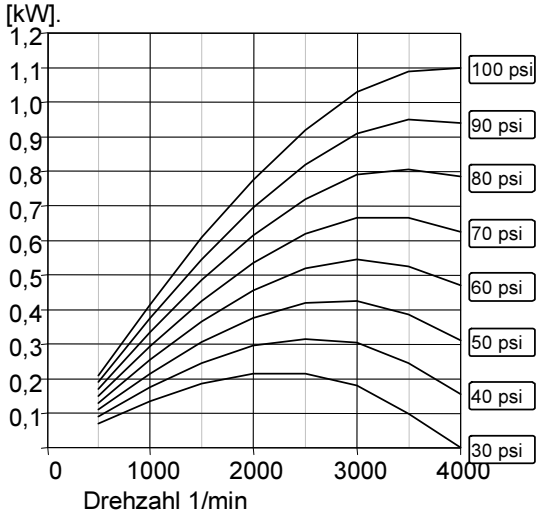

Luftverbrauch - Drehzahl

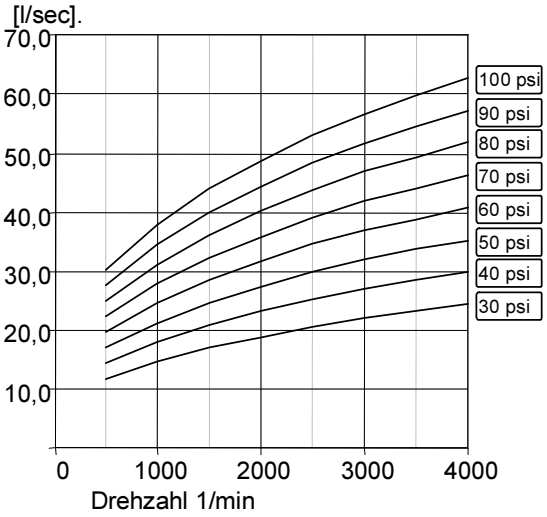

Diese Daten gelten nur bei ausreichender Luftversorgung und bei Verwendung korrekter Armaturen und Ventile, deren Nutzquerschnitte den Motoranschlüssen entsprechen müssen. Druckverluste durch Öler, Ventile, Leitungen etc. beachten.

Schalldämpfer wird mitgeliefert

Motordrehrichtung umkehrbar.

Der Motor kann in jede Position angewendet werden

Axiale Kräfte sollten auf ein Minimum reduziert werden.

Luftfiltrierung und Schmierung

Luftfilter mit mindestens 64 µ einsetzen. Beim ersten Einsatz des Motors etwas Öl in den Lufteinlass einsprühen, damit der Motor nicht trocken läuft.

Luftschmierung: 4 - 5 Tropfen/min bei Dauerbetrieb

Luftschmierung: 9 – 12 Tropfen/min bei Kurzzeitbetrieb

Maximum Drehzahl: 4000 [1/min]