DATENBLATT

KDT 3.80
DREHSCHIEBER–VERDICHTER

trockenlaufend
luftgekühlt

MAKE IT BECKER.



BECKER

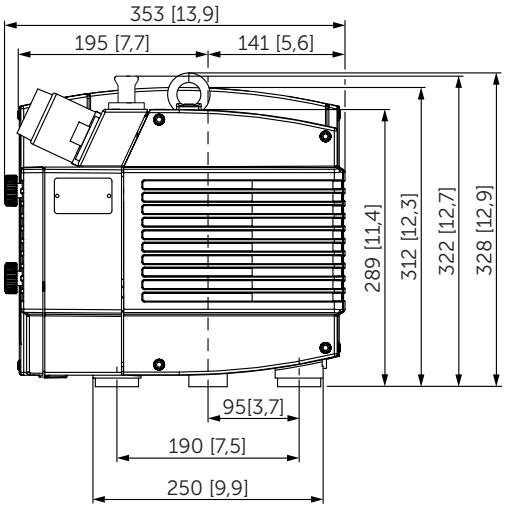

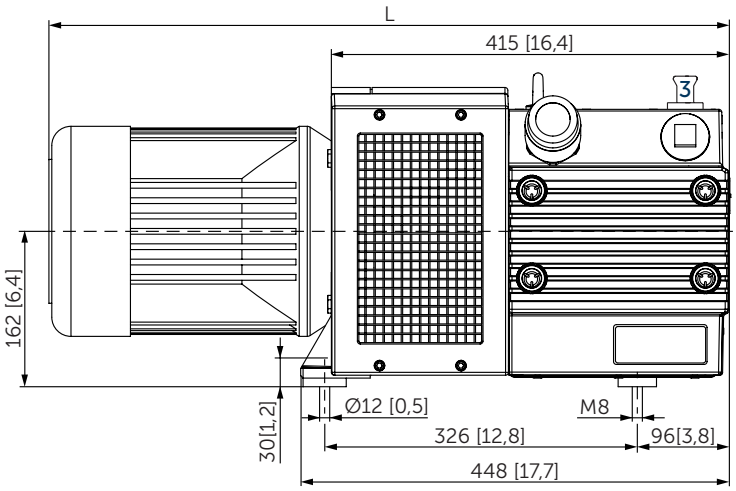

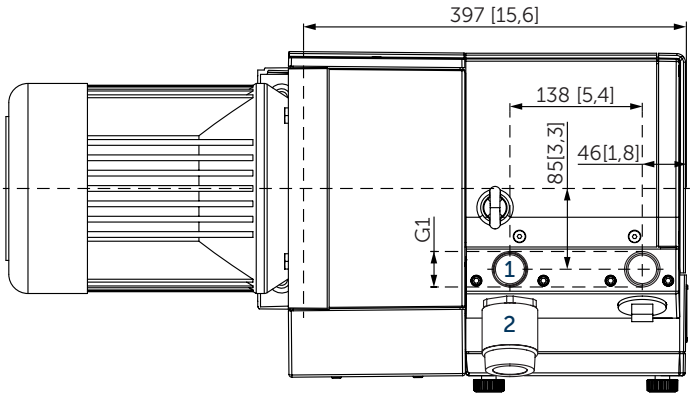

1 Druckanschluss (G1)
2 Druckregulierventil
3 Ansaugdüse
- Inklusive integriertem Ansaugfilter
- Die Motorabbildung kann variieren
- Abmessungen in mm [inch]

Blasluftmenge		Druck relativ		Motoren		Emissions-Schalldruckpegel[1)]		Gewicht ohne Motor
m^3/h		bar		kW		dB(A)		kg
50 Hz	60 Hz	50 Hz	60 Hz	50 Hz	60 Hz	50 Hz	60 Hz	
66	77	+0,5	+0,5	2,0	2,6	73	75	49
66	77	+1,0	+1,0	3,0	3,6	74	76	49
66	77	+1,5	+1,5	4,0	4,8	74	76	49

[1)] Nach DIN EN ISO 3744 (KpA = 3 dB(A)), 1 m [39,4 inch] Abstand, mittlere Druckbelastung, Saug- und Druckseite abgeleitet

3~ Motoren												L
#	50 Hz					60 Hz				Gewicht	Ausführung	mm
	kW	V		min^{-1}	A	kW	V		min^{-1}	A	kg		[inch]
01	2,2	Δ230/Y400	IE3	1440	8,2/4,8	2,6	Δ265/Y460 Δ230/Y400	IE3	1735 1705	8,2/4,8 9,0/5,2	24,5	IP55 • ISO F • bimetal	704 [27,7]
02						2,6	YY230/Y460 YY208	IE3	1765 1755	9,3/4,6 9,7	37,0	UL(E365362) • CSA CC334B IP55 • ISO F • bimetal	747 [29,4]
03	2,2	Δ200/Y350	IE3	1470	10,4/6,0	2,6	Δ220/Y380-400 Δ200/Y350	IE3	1760 1755	10,0/5,8–5,8 10,2/5,9	37,0	UL(E365362) • CSA CC334B IP55 • ISO F • bimetal	747 [29,4]
04						2,6	Δ400/Y690	IE3	1760	5,3/3,1	37,0	UL(E365362) • CSA CC334B IP55 • ISO F • bimetal	747 [29,4]
05	3,0	Δ230/Y400	IE3	1445	12,1/7,0	3,6	Δ265/Y460 Δ230/Y400	IE3	1735 1705	12,0/6,9 12,7/7,4	29,0	IP55 • ISO F • bimetal	734 28,9
06	3,0	Δ230/Y400	IE3	1460	12,3/7,1	3,6	Δ265/Y460 Δ230/Y400	IE3	1755 1745	12,0/6,9 12,3/7,1	37,0	UL(E365362) • CSA CC334B IP55 • ISO F • bimetal	747 [29,4]
07						3,6	YY230/Y460 YY208	IE3	1755 1735	12,7/6,3 13,5	37,0	UL(E365362) • CSA CC334B IP55 • ISO F • bimetal	747 [29,4]
08	3,0	Δ200/Y350		1465	14,2/8,2	3,6	Δ220/Y380-400 Δ200/Y350	IE3	1755 1745	13,5/7,8–7,5 13,8/8,0	37,0	UL(E365362) • CSA CC334B IP55 • ISO F • bimetal	747 [29,4]
09						3,6	Δ400/Y690	IE3	1760	7,6/4,4	37,0	UL(E365362) • CSA CC334B IP55 • ISO F • bimetal	747 [29,4]
10	4,0	Δ230/Y400	IE3	1445	15,5/8,9	4,8	Δ265/Y460 Δ230/Y400		1745 1720	14,9/8,6 15,9/9,2	34,0	IP55 • ISO F • bimetal	725 [28,6]
11	4,0	Δ200/Y400	IE3	1465	18,0/9,0	4,5	YY230/Y460 YY208	IE3 IE3	1759 1753	18,4/9,2 18,7	40,0	UL(E235514) • CSA CC329B IP55 • ISO F • bimetal	758 [29,9]
12	4,0	Δ200/Y350	IE3	1467	20,3/11,7	4,5	Δ220/Y380–400 Δ200/Y350	IE3	1760 1753	18,5/10,7–10,2 19,0/11,0	40,0	UL(E235514) • CSA CC329B IP55 • ISO F • bimetal	758 [29,9]
13						4,5	Δ400/Y690	IE3	1763	9,8/5,65	40,0	UL(E235514) • CSA CC329B IP55 • ISO F • bimetal	758 [29,9]
14						4,8	Δ400/Y690	IE3	1775	10,75/6,2	64,5	UL(E365362) • CSA IP55 • ISO F • bimetal	862,5 [34]

- Stromaufnahme und Drehzahl können variieren. Toleranz jeweils -1,5/+2%

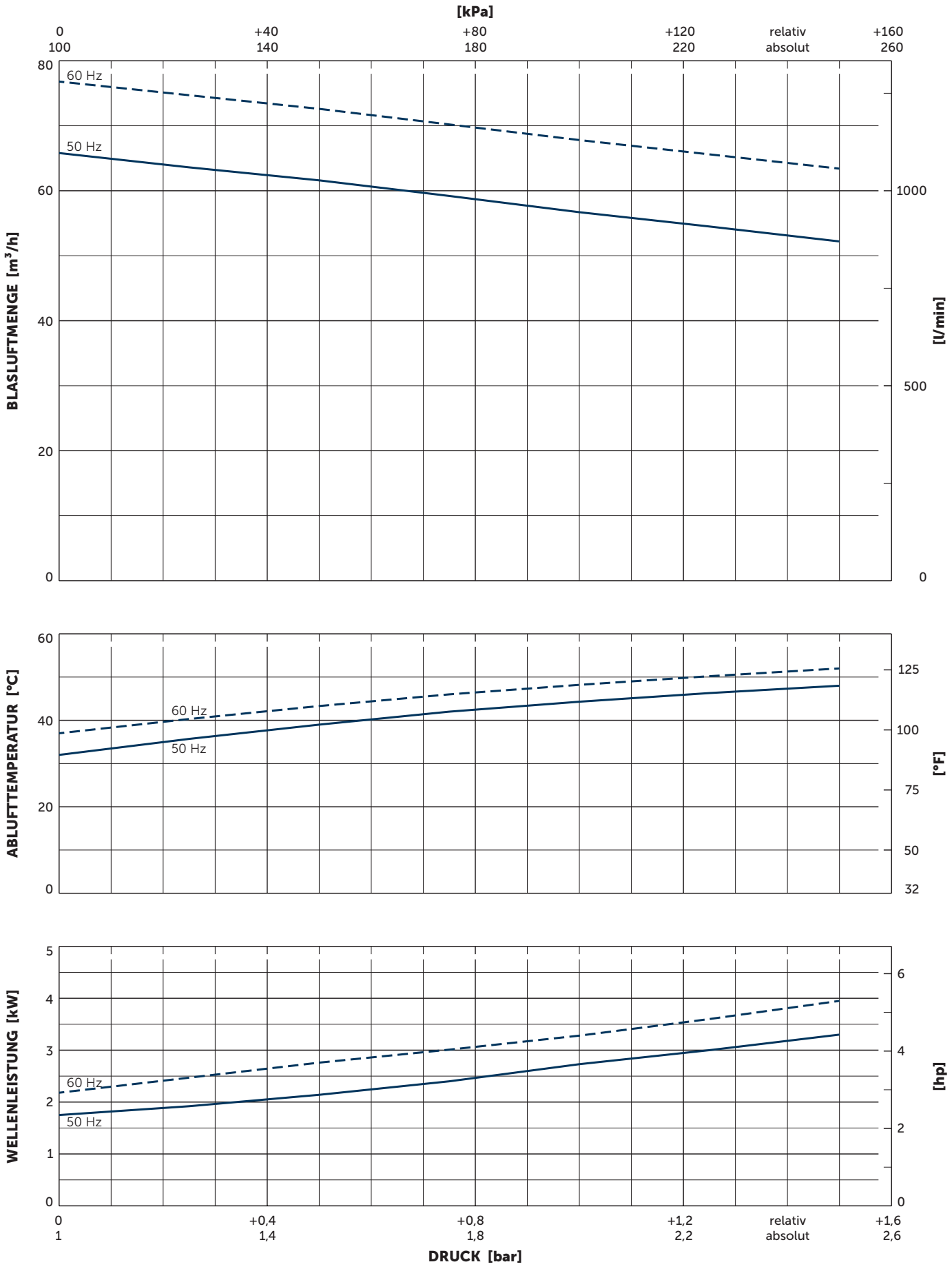

Bezugsdaten (Atmosphäre): 1000 mbar (100 kPa), 20°C (68°F)
Toleranz: ±5%
Lufttemperatur: 5°C ... 45°C (41°F ... 135°F)

VARIANTEN UND ZUBEHÖR

- **KDT 3.80/0-52** für Kurzzeitbetrieb mit +2,0 bar [1)]
- **VARIAIR KDT 3.80/0-400** mit Frequenzumformer [1)]
- Erhöhter Korrosionsschutz
- Externer Ansaugfilter [1)]
- Schallhaube SH 13 [1)]



VARIAIR KDT 3.80/0-400



Beispiel eines externen Ansaugfilters



Schallhaube SH 13

[1)] Siehe separates Datenblatt
- Kombinationsmöglichkeiten auf Anfrage

Änderungen vorbehalten 2022-02-03

MAKE IT BECKER.

www.becker-international.com