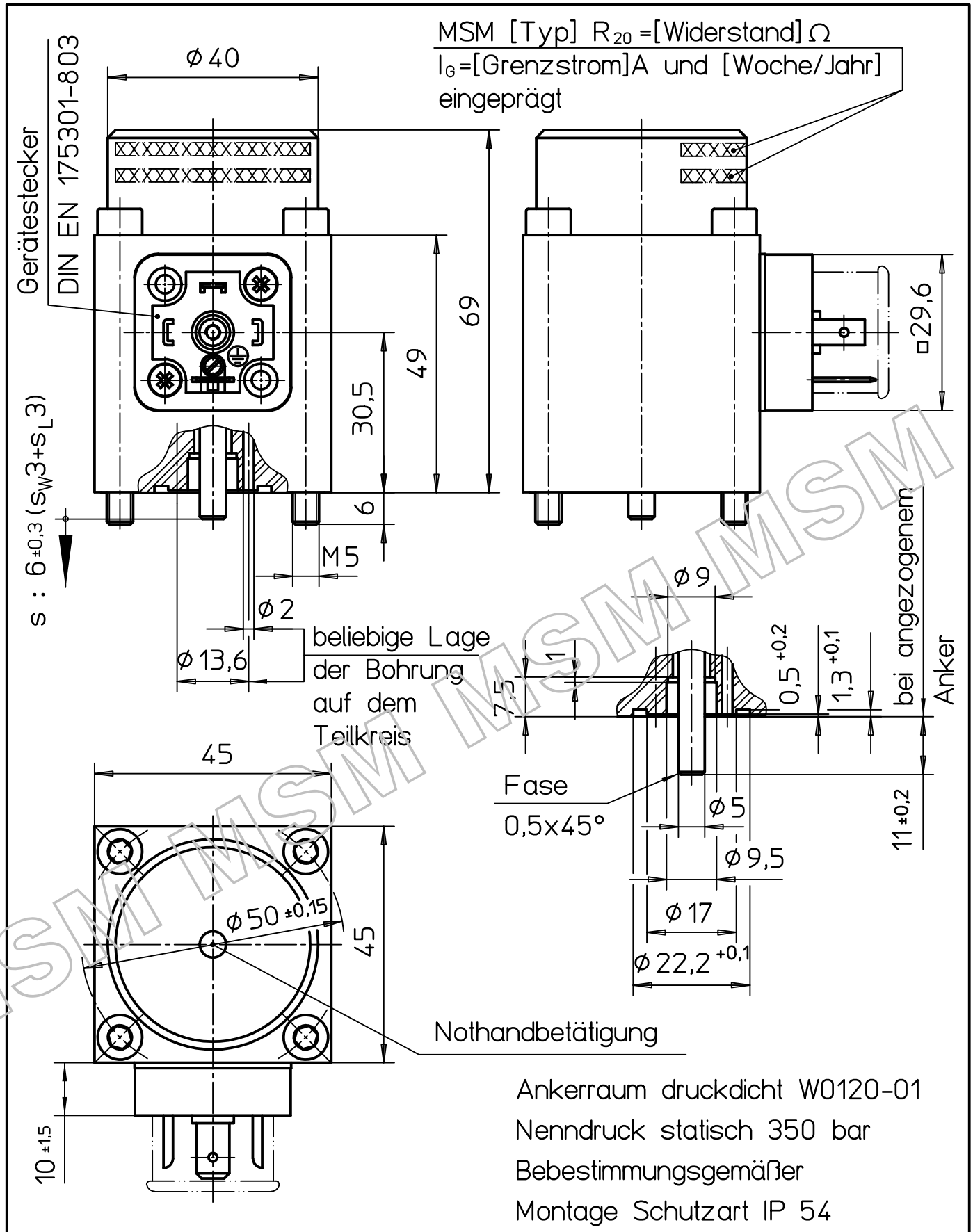

MSM MSM MSM MSM

Magnet-Schultz Memmingen/Allgäu	Ersteller	24.06.91	Bail	Ben.: Proportionalmagnet
	Freigabe	26.11.03	Tappe	Beschr.:
	Geprüft	28.11.03	Messmann	

Ausgabestatus: Fertigung

Zust.	Änderung	Art der Änderung	Datum	Name
e	1145/03		05.08.03	Hagen_Eva
d	1669/02		21.11.02	Suiter
c	959/91		24.06.91	Bail

Maßzeichnung: G006001 MB
Gerätebez.: GRFY045F20B01
Maßstab: 1:1
Ers.durch:
Ers.für: E-G045-271

Diese Zeichnung darf weder kopiert noch dritten Personen unterbreitet werden! | Aktualisierung: | Zeichnung nur im CAD ändern! CAD | Erstmusterpflichtig n | Änderungsgenehmigung n

Falls in der Zeichnung nicht anders angegeben gilt für nicht tolerierte Abmessungen: DIN 16901 - 160, Allgemeintoleranzklasse grob nach DIN ISO 2768 und DIN 6930