DATENBLATT // DATASHEET

FEINMEC SOLUTIONS GMBH

powered by AMISCO

PRODUKT // PRODUCT

EVI 30/9

AC, 220V, ATEX Ex dm

AUSFÜHRUNG // CONFIGURATION

TYP TYPE	**EVI 30/09**
SPULENBOHRUNG COIL BORING	**9mm**
ELEKTRISCHE VERBINDUNG ELECTRICAL CONNECTION	
VERSORGUNGSSTROM SUPPLY CURRENT	**Wechselstrom (A.C.)** Alternating current (A.C.)
NENNSPANNUNG NOMINAL VOLTAGE	**22** **0V**
LEISTUNG POWER	
SPANNUNGSTOLERANZ VOLTAGE RANGE	**± 10%**
UMGEBUNGSTEMPERATUR TEMPERATURE RANGE	**-40° C bis +50° C**
AUSLASTUNGSGRAD DUTY CYCLE	**100 %**

PRODUKTCODE // PRODUCT CODE

FES30XDMA220W200

ABBILDUNG // FIGURE

DAS EVI 30-SYSTEM VON AMISCO UMFASST EINE BREITE PALETTE VON 30MM SPULEN FÜR PNEUMATISCHE ANWENDUNGEN. DIESE SPULENFAMILIE IST FÜR ROHRE MIT 8, 9 UND 10 MM DURCHMESSER ERHÄLTLICH. DIE SPULEN SIND MIT VERSCHIEDENEN SPANNUNGEN UND ANSCHLÜSSEN ERHÄLTLICH: TYPEN, LEISTUNG UND ANDERE MERKMALE WERDEN IM FOLGENDEN BESCHRIEBEN.

THE EVI 30 SYSTEM BY AMISCO INCLUDES A WIDE RANGE OF 30MM COILS, DESIGNED FOR PNEUMATIC APPLICATIONS. THIS COIL FAMILY IS AVAILABLE FOR TUBES WITH 8, 9 AND 10MM DIAMETER. THE COILS ARE AVAILABLE WITH DIFFERENT VOLTAGES AND CONNECTIONS: TYPES, POWER AND OTHER FEATURES ARE DESCRIBED IN THE FOLLOWING PAGES.
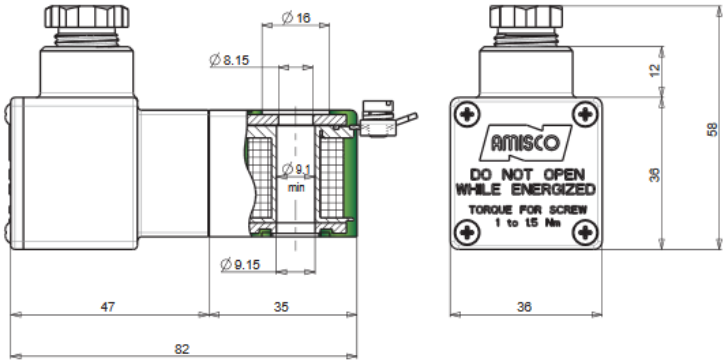
TECHNISCHE ZEICHNUNG // TECHNICAL DRAWING