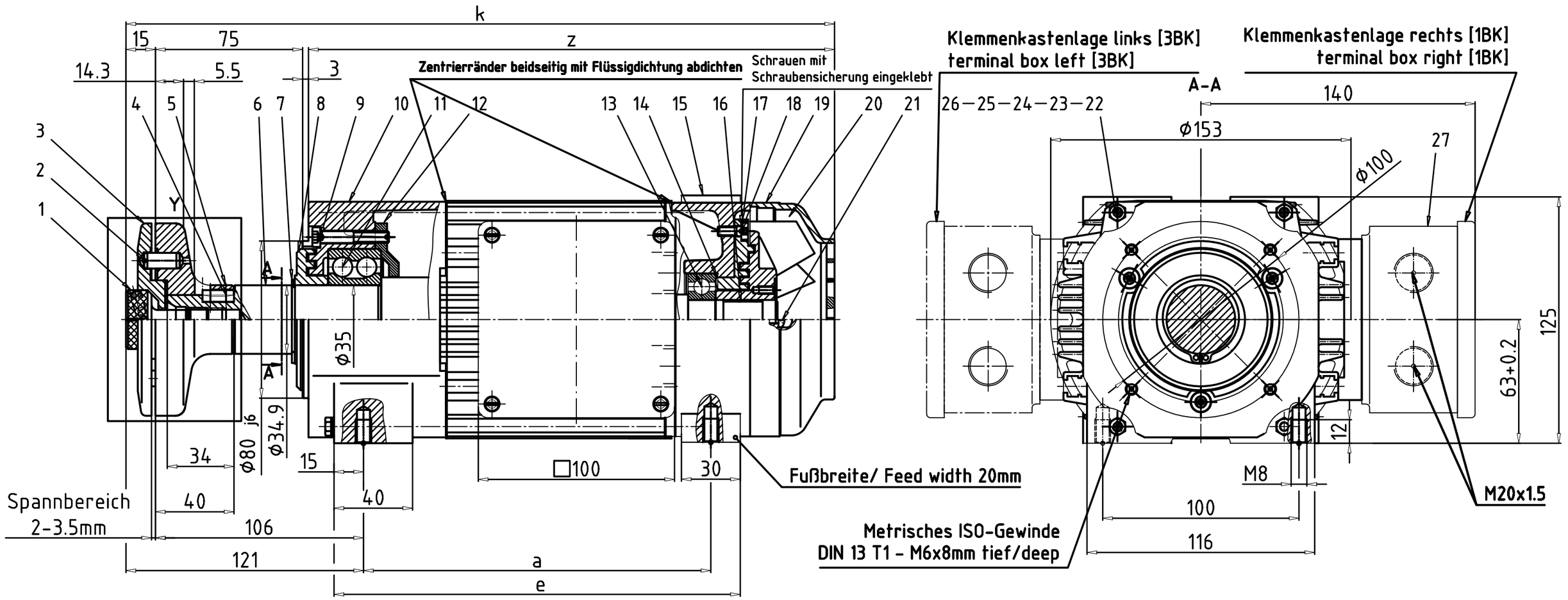

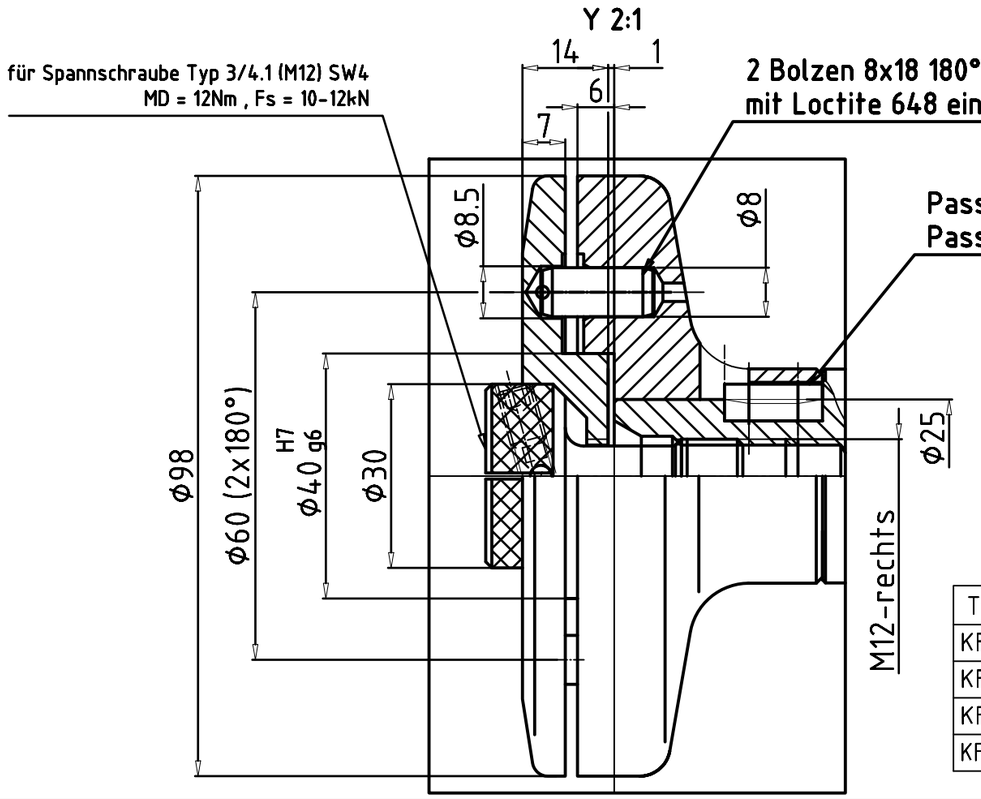

Standard-Ausführung siehe
1NJ000336

Typ(e)	a	e	ohne Bremse without brake z	k
KF62-S	**177**	**207**	**268**	**361**
KF62-M	**199**	**229**	**290**	**383**
KF62-L	**237**	**267**	**328**	**421**
KF62-XL	**317**	**347**	**408**	**501**

ATEX - II 3D Ex tc IIIB T300°C - IP64

Schutzart IP = 64
Degree of protection IP = 64

Bildliche Darstellung unverbindlich , Maße in mm [inches].
Illustrations are not binding , dimensions are in mm [inches].

Maßblatt
Dimension Sheet 1NJ000295

erstellt / designer : Schenk
geprüft / checker : Dammfeld
Index / REV : -
Type / Type : K62