rapid® GERMAN TECHNOLOGY

BR 9/2
BR 92 SCS
BR 9/E/3
BR 9/E/3 SCS









RAPID SCS® Safety Control System

Hinter dieser eingetragenen Marke verbirgt sich ein intelligentes Sicherheitssystem für federbetätigte automatische Aufroller. Das System begrenzt die Rückzuggeschwindigkeit auf ein ungefährliches Maß und verhindert so, dass der versehentlich unkontrolliert zurücklaufende Schlauch Personen- oder Sachschäden verursacht.

Weiterentwicklung im Sinne des Fortschrittes behalten wir uns vor. - Technical Modifications are subject to change. - Details techniques subject à modification sans avis préalable

DE	Diese Anleitung gilt auch für Aufroller mit SCS. Für die Geräte-Version „Z1“, mit Atex-Zulassung, siehe auch die „Ergänzenden Hinweise“.
CS	Tento návod je platný i pro navíječky s SCS. Pro přístroje verze „Z1“, se schválením Atex, viz také „Doplňující poznámky“.
DA	Vejledningen gælder også for opruller med SCS. For produktversion "Z1" med Atex-godkendelse, se også supplerende informationer.
EN	These instructions apply also to rewinders with SCS. See also the "Additional Instructions" for device version "Z1" with ATEX approval.
ES	Estas instrucciones rigen también para bobinas con SCS. Para la versión de aparatos "Z1" con certificación Atex, véanse también las "Indicaciones complementarias".
ET	Antud juhend kehtib ka SCS-ga retraktorile. Atexi poolse kinnitusega „Z1“ versiooni seadme jaoks vaata ka „Täiendavad märkused“.
FI	Tämä ohje koskee myös tyypin SCS kelaajia. Katso Atex-hyväksyttyä laiteversiota "Z1" varten myös "Täydentävät ohjeet".
FR	Ce mode d'emploi s'applique également aux enrouleurs avec SCS. Pour les appareils de la version "Z1" avec homologation Atex : cf. également les "Remarques complémentaires".
HU	Ez az utasítás az SCS-sel történő felcsévélőre is érvényes. A „Z1“ készülékváltozathoz, Atex-engedéllyel, lásd még a „Kiegészítő tudnivalókat“ is.
IT	La presente istruzione vale anche per avvolgitori con SCS. Per gli apparecchi della versione "Z1", con omologazione Atex, vedere anche le "Avvertenze supplementari".
JP	この取扱説明書は、セーフティーコントロールシステム（SCS）付きのリールにも使用できます。器具のタイプが「Z1」で、防爆器具にかかわるEU指令（ATEX）の認可を受けているものについては、「補足注意事項」も併せてご覧ください。
NL	Deze handleiding geldt ook voor oprollers met SCS. Voor de apparaatversie „Z1“, met Atex-toelating, zie ook de „Aanvullende instructies“.
NO	Denne anvisningen gjelder også for spole med SCS. For apparatversjon „Z1“, med Atex-godkjenning, se „Tilleggsinformasjoner“.
PL	Niniejsza instrukcja obowiązuje również dla nawijarki z SCS. Dla urządzeń w wersji „Z1“, z certyfikatem Atex, patrz również „Wskazówki uzupełniające“.
PT	Este manual de instruções é também válido para o enrolador com SCS. Para a versão do aparelho "Z1", com aprovação ATEX, consultar as "Indicações adicionais".
SK	Tento návod platí aj pre navíjacie zariadenie s SCS. Pre verziu zariadenia „Z1“, so schválením Atex, pozri aj „Doplňujúce upozornenia“.
SL	Ta navodila veljajo tudi za navijalnik s SCS-jem. Za različico naprave "Z1" z dovoljenjem Atex glejte tudi "Dopolnilne napotke".
SV	Denna bruksanvisning gäller också för upprullare med SCS. För apparatversionen "Z1" med Atex-certifiering se även "Ytterligare hänvisningar".
TR	Bu talimat, SCS'li sarıcılar için de geçerlidir. Atex ruhsatlı "Z1" cihaz versiyonları için bkz. "ek bilgiler".
ZH	对于具有 Atex 证书的“Z1”型号设备，也可参见“补充说明”。对于具有 Atex 证书的“Z1”型号设备，也可参见“补充说明”。

Entsorgung

1. **Gerät und Schlauch komplett entleeren.Gegebenenfalls mit Pressluft leer blasen**
2. **Schläuche entfernen und als Kunststoff bzw Gummi entsorgen**
3. **Haspel in entspannter Position mit geeignetem Werkzeug, z.B. Hammer, so verformen, dass eine Drehung nicht mehr möglich ist.**
4. **Gerät als Metallschrott entsorgen**









$P \leq 20$ bar
$T \leq 50°C$



DE Nicht für brennbare Gase und Flüssigkeiten geeignet. Montage und regelmäßige Kontrolle durch geübten Techniker. Bei Stilllegung: Totale Entleerung, Unbrauchbarmachung und Fachgerechte Entsorgung der getrennten Materialien.

CS Nevhodné pro hořlavé plyny a kapaliny.Montáž a pravidelné kontroly smí provádět jen zkušení technici. Při odstavení: Celkové vyprázdnění, znehodnocení a odborná likvidace roztříděných materiálů.

DA Uegnet til brændbare gasser og væsker. Montering og regelmæssige kontroller må kun udføres af en erfaren tekniker. Ved ud-af-drifttagning: Fuldstændig tømning, ubrugeliggørelse og korrekt bortskaffelse af de sorterede materialer.

EN Not suitable for flammable gases and liquids. Assembly and regular controls to be carried out only by experienced technicians. In the event of shutdown: Total drainage, disabling and professional disposal of the separated materials.

ES No apto para gases y fluidos inflamables. Montaje y control periódico únicamente a cargo de un técnico experimentado. En caso de puesta fuera de servicio: Vaciado total, inutilización y eliminación adecuada de los materiales por separado.

ET Pole mõeldud süttivate gaaside ja vedelike jaoks. Vaid koolitatud tehnikul on lubatud viia läbi paigaldus ja regulaarne kontroll. Seiskamise korral: täielikult tühjendada, muuta kasutamatuks ja käidelda eraldatud materjalid vastavalt nõuetele.

FI Ei sovellu palaville kaasuille eikä nesteille. Asennuksen ja säännölliset tarkastukset saa suorittaa vain harjaantunut teknikko. Käytöstä poistettaessa: Täydellinen tyhjennys, käyttökelvottomaksi saattaminen ja lajiteltujen materiaalien asianmukainen hävittäminen.

FR Ne convient pas pour les gaz et liquides inflammables. Seuls des techniciens expérimentés sont autorisés à procéder au montage et aux contrôles réguliers. Mise hors service : procéder à la vidange totale, rendre inutilisable et éliminer correctement les matériaux séparés.

HU Nem alkalmas éghető gázokhoz és folyadékokhoz. A szerelést és rendszeres ellenőrzést csak gyakorlott technikus végezheti. Leállításkor: Teljesen le kell ereszteni, használhatatlanná kell tenni és gondoskodni kell a szétválogatott anyagok szakszerű ártalmatlanításáról.

IT Non idoneo per gas e liquidi infiammabili. Il montaggio e il controllo devono essere eseguiti soltanto da tecnici esperti. In caso di spegnimento completo: svuotamento totale, messa fuori uso e smaltimento a regola d'arte dei materiali separati.

JP 可燃性ガスや可燃性液体には、使用しないでください。取付や定期点検は、必ず、技能工の方が担当して行ってください。運転休止のときは、 内部をパージして完全に空にしたうえで、使用ができない状態にしてください。また、器具から分離したものは、適切に廃棄処分してください。

NO Ikke egnet for brennbar gass og væsker. Montering og regelmessig kontroll må kun utføres av en rutinert tekniker. Ved driftsnedlegging: Total tømming, ubrukeliggjøring og riktig deponering av separerte materialer.

PL Nie stosować palnych gazów i cieczy. Montaż i regularna kontrola przez wykwalifikowanego technika. W przypadku unieruchomienia: Całkowicie opróżnić, uczynić niezdatnym do użycia i usunąć w prawidłowy sposób oddzielając poszczególne materiały.

PT Não adequado para gases e líquidos inflamáveis. A montagem e o controlo regular devem ser efectuados por técnicos especializados. Em caso de paragem: Esvaziar completamente, inutilizar e eliminar correctamente os materiais separados.

SK Nevhodné pre horľavé plyny a kvapaliny. Montáž a pravidelná kontrola iba prostredníctvom skúsených technikov. Pri odstavení: Totálne vyprázdnenie, znefunkčnenie a odborná likvidácia vytriedených materiálov.

SL Ni primerno za gorljive pline in tekočine. Montažo in redne preglede lahko izvaja samo usposobljen tehnik. Po koncu uporabne dobe: Popolnoma izprazniti, narediti neuporabno in pravilno odstraniti ločene materiale.

SV Inte lämpligt för brännbara gaser och vätskor. Montering och regelbunden kontroll endast genom övade tekniker. Vid avveckling: Total tömning, göra obrukbar och fackrätt avyttring av separerade material.

TR Yanıcı gaz ve sıvılar için uygun değildir. Montajını ve düzenli kontrolünü yalnızca deneyimli teknisyenler yapabilir. Kullanım dışı bırakmada: Ayrılan malzemelerin tamamen boşaltılması, kullanılamaz hale getirilmesi ve uygun şekilde tasfiye edilmesi.

ZH 不可用于可燃气体和液体。仅允许经过培训的技术人员进行安装和定期检查。关机时：彻底排空设备、处理废料并 专业地清理分离的材料。

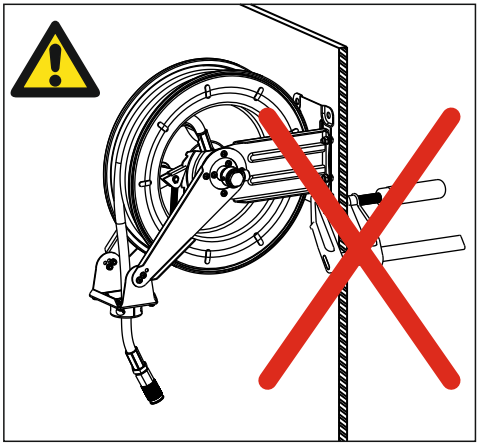

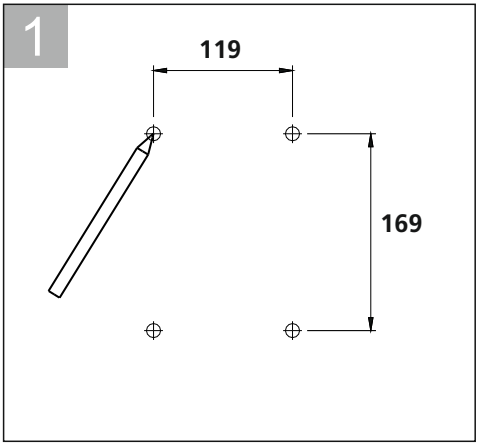
1
119
169

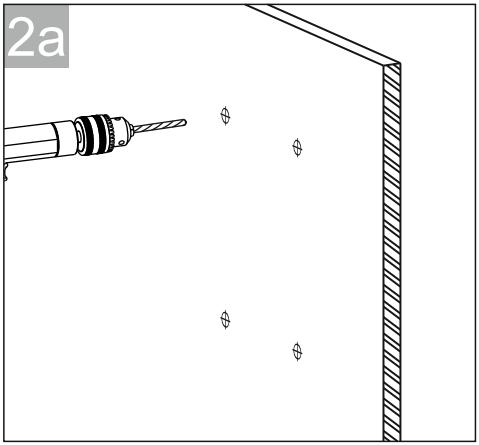
2a

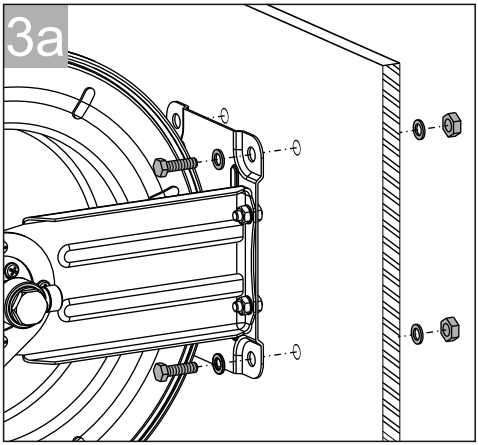
3a

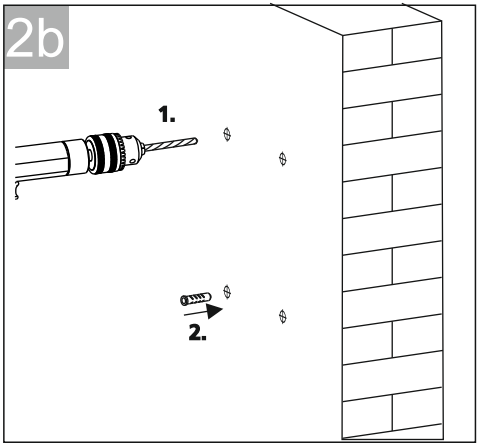
2b
1.
2.

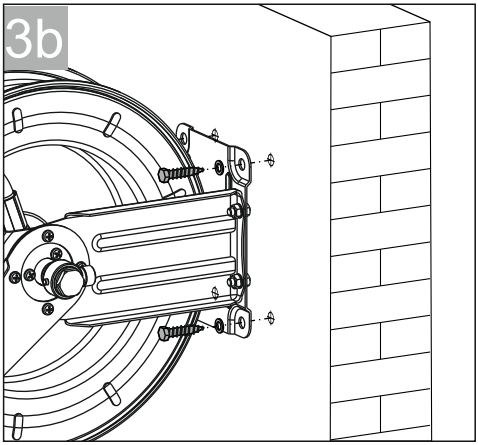
3b

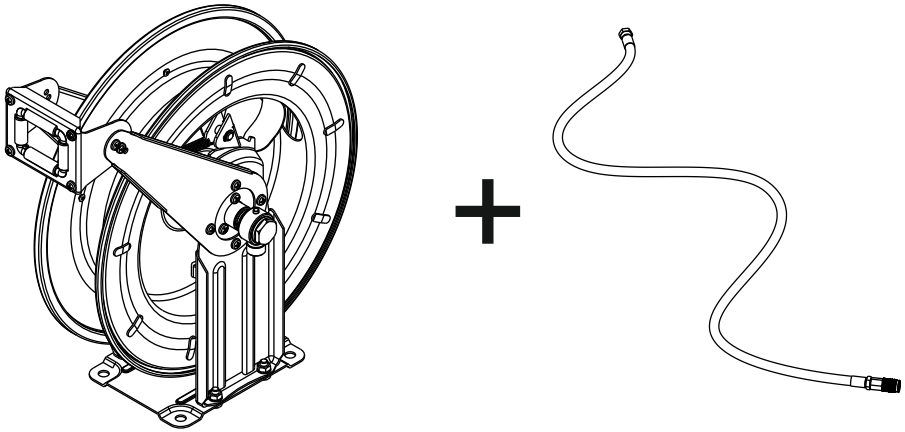

mit dem Herausziehen des alten Schlauches ist die Federspannung erreicht und der neue Schlauch kann wie Abbildung 3 und folgende montiert werden.

1

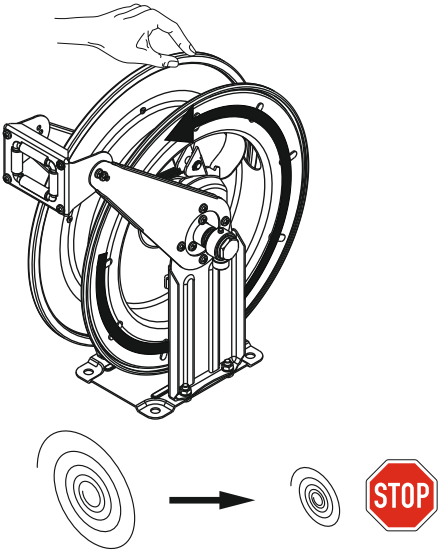

2

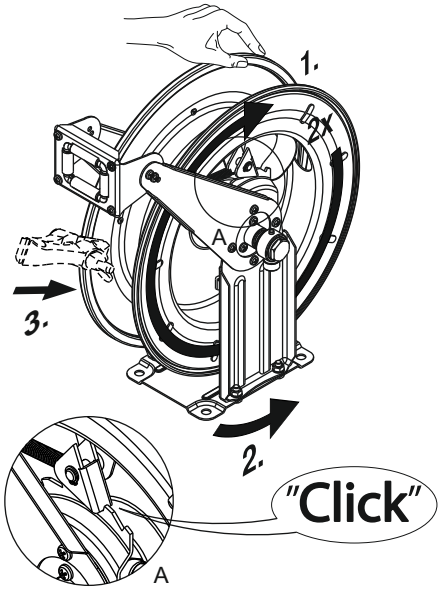

3

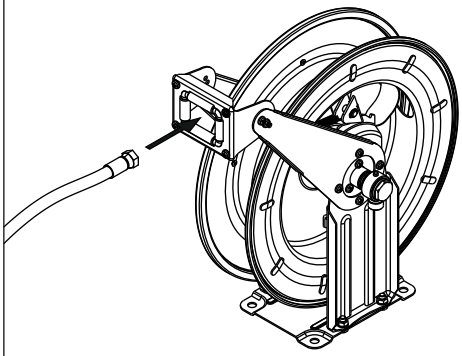

4

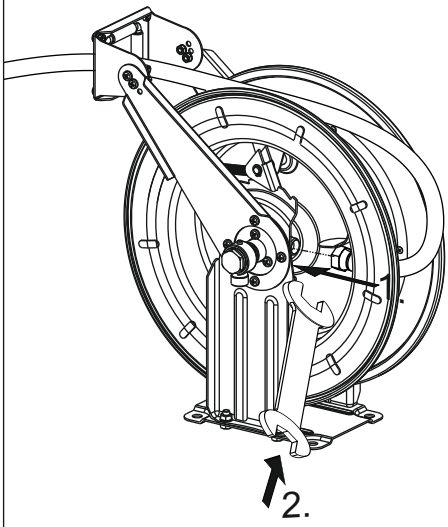

5

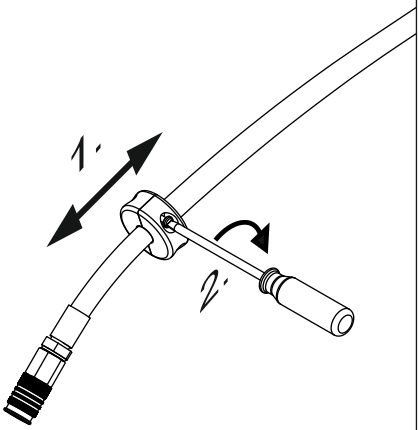

6

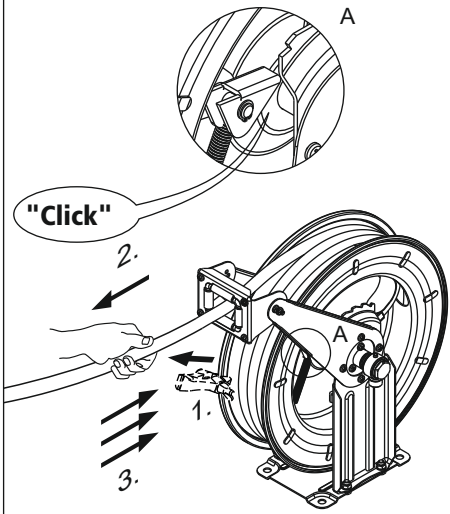

1

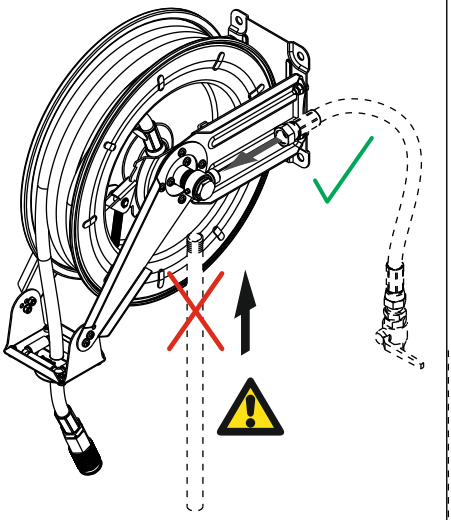

2

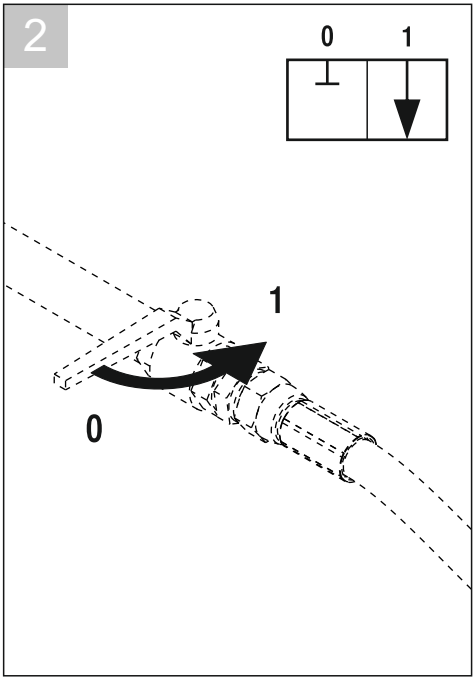

3

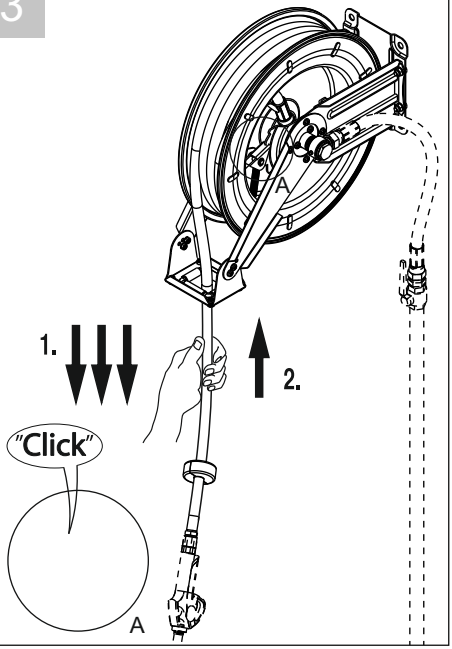

4

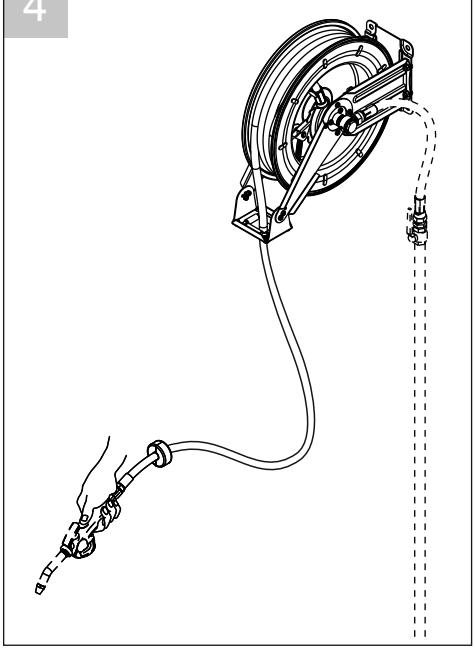

5

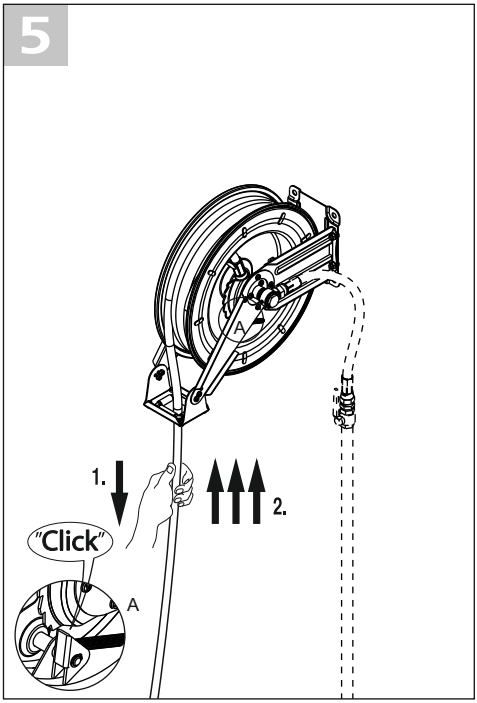

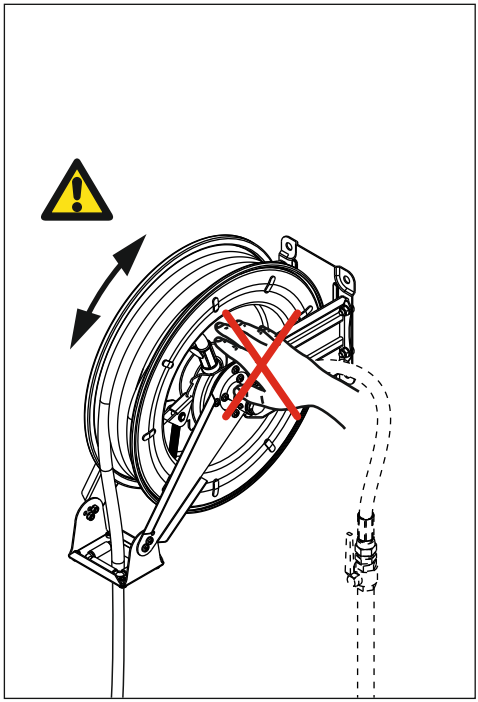

6

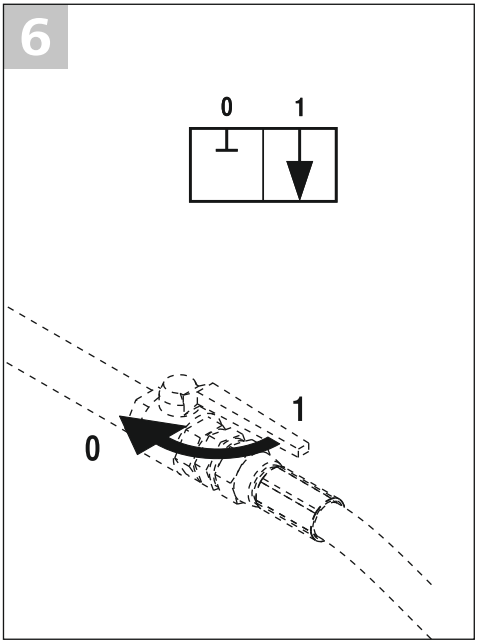

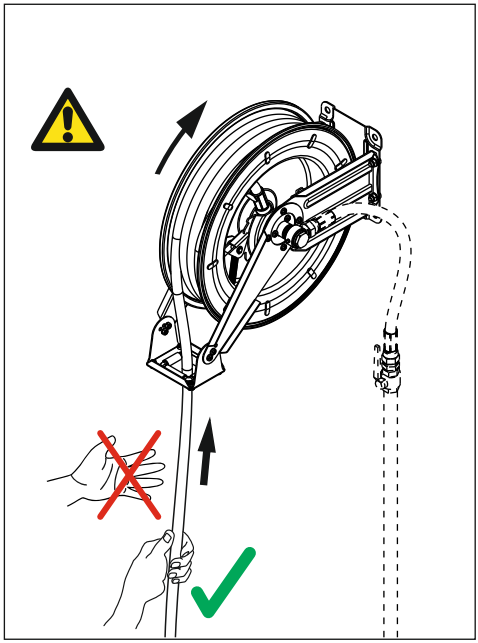

Rapid Group GmbH•Bahnhofstraße 53-55•64560 Riedstadt•www.rapid-group.de•Telefon: +49 (6158) 92980-0•Fax: +49 (6158) 92980-50•info@rapid-group.de