rapid®
GERMAN TECHNOLOGY

ÖAS 200 SZP # 22 001

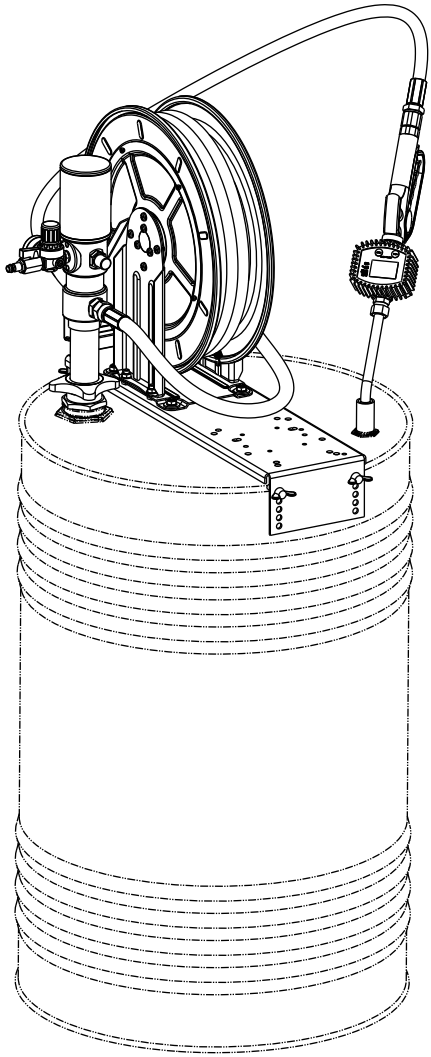

Weiterentwicklung im Sinne des Fortschrittes behalten wir uns vor. - Technical Modifications are subject to change. - Details techniques subject à modification sans avis préalable



1x A

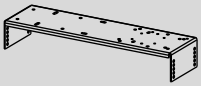

1x H1



DIN 6797
J8,5

4x M



1x B

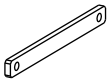

2x H2



DIN 9021
8,4

4x N

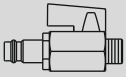

1x C



1x J1



DIN 934
M8

4x O

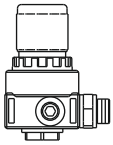

1x D

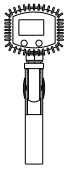

1x J2



DIN 316
M8x30

4x P

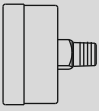

1x E

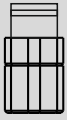

1x J3



1x Q

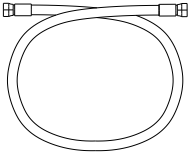

1x F

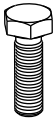

DIN 933
M8x20

4x K

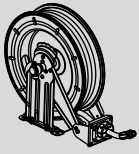

1x G



DIN 125
A8,4

4x L

1

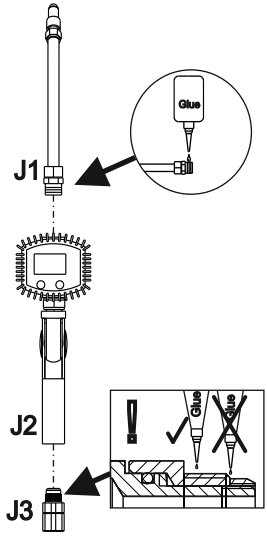

2

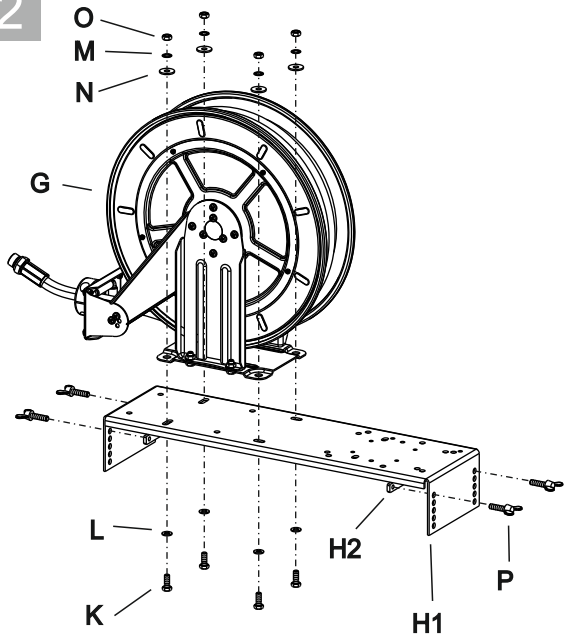

3

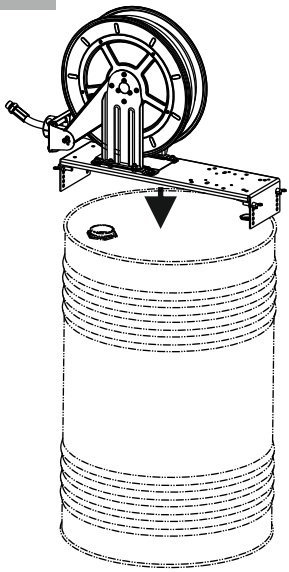

4

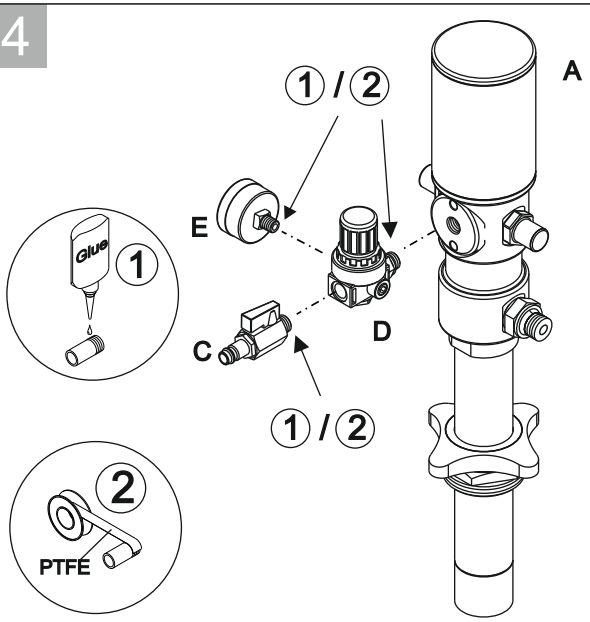

3

