ROCKY

本図面は、当社の知的財産が含まれており、無断の使用・利用は禁止します。さらに、営業秘密としての管理をお願いします。

This drawing includes our intellectual property. Any use without our consent are strictly prohibited. In addition, control this drawing as trade secrets.

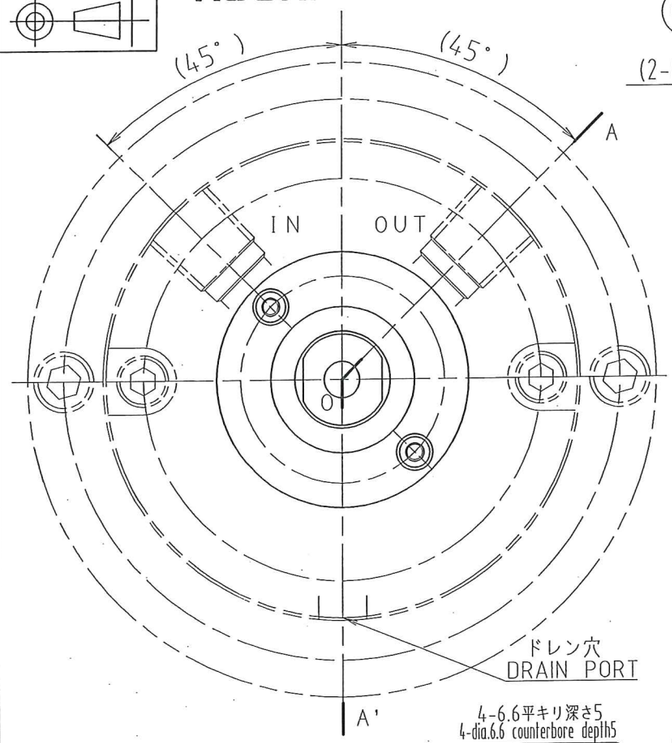

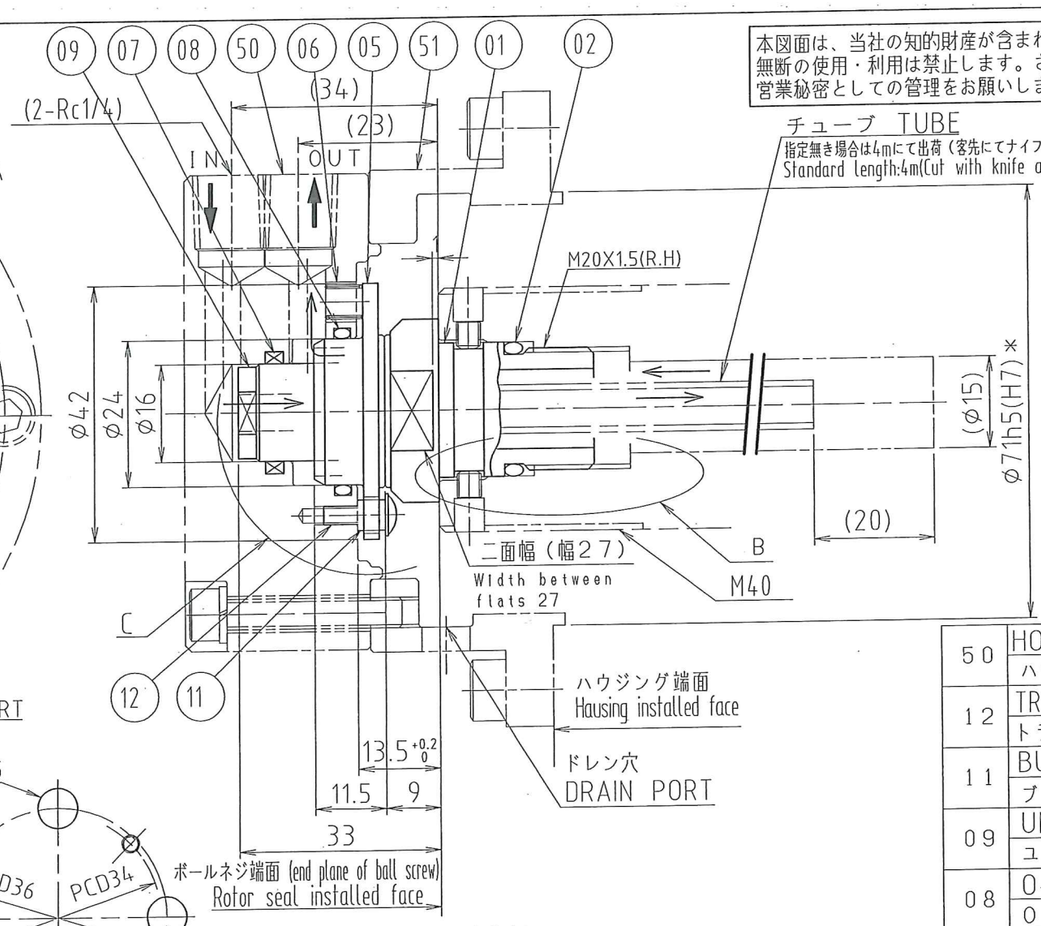

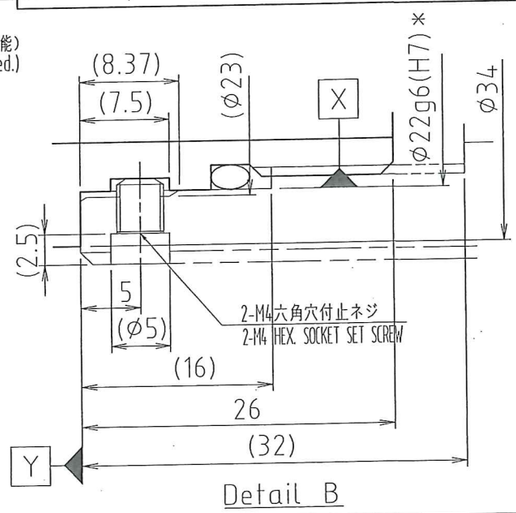

Detail B

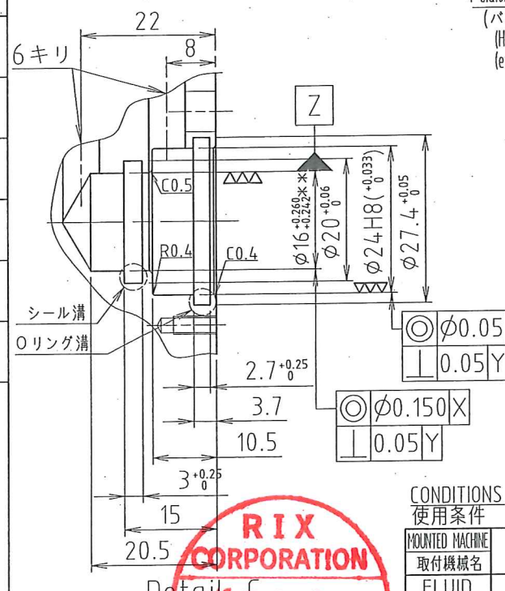

Detail C

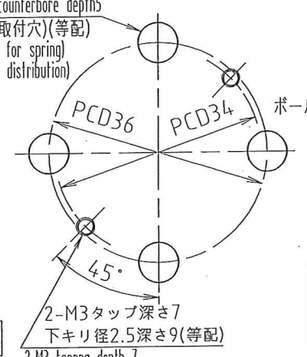

Section AOA'

⚠1圧力損失データ(VG10油参考値)

流量	チューブ長	0.5M	1.0M	2.0M
5L/min	圧損(MPa)	0.07	0.08	0.11
10L/min	圧損(MPa)	0.23	0.28	0.41

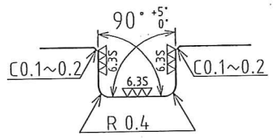

Oリング溝部詳細
・面取りRの寸法は正確に行う事
・バリ、カエリを取る事

注記
1. ハウジングのドレンポートには、背圧が立たないようにして下さい。
2. 冷却流体なしでの運転は絶対に避けて下さい。
3. ボールネジ端面インロー穴φ22(*)とハウジング側のステイショナルシール挿入穴φ16(**)の同軸度は0.15以下として下さい。
4. ボールネジ端面(ローター取付面)の振れは0.02以下として下さい。
5. ハウジング製作にあたっては、ドレン（冷却油）がベアリングに浸入しないようドレン排出部を御設計下さい。
⚠2 6. ローターシールを締めこむ際は二面幅に合わせた適正なレンチを使用し、モンキースパナの使用はさけて下さい。
締付トルクは40Nmとして下さい。
7. M4六角穴付止ネジの締付トルクは1Nm以下としてください。

NOTE
1. It should be prevent back pressure in drain port of housing.
2. Don't operate the joints without flowing the cooling fluid through the joint.
3. Concentricity of ball-screw socket φ22(*) and Housing rotor insert hole φ16(**) should be 0.15 or under.
4. The deflection of end plane of ball screw should be 0.02 or under.
5. Design drain to prevent drainage from invading into ball screw bearing shile producing housing.
⚠2 6. Screw rotor seal with 40Nm torque. Use appropriate sized wrench. Do not use adjustable wrench.
7. Screw M4 HEX. SOCKET SET SCREW with torque 1Nm or under.

CONDITIONS
使用条件

MOUNTED MACHINE 取付機械名	
FLUID 使用流体	Cooling fluid 冷却油
FLOW RATE 流量	5L/min
PRESSURE 使用圧力	(MAX 1.0 MPa, NOR 0.5MPa)
TEMPERATURE 使用温度	Room temperature 常温
SPEED 使用回転数	(MAX 5,000 min⁻¹, NOR 3,000 min⁻¹)
Permissible leakage 許容リーク量	0.5ml/min
Load to rotor seal ローターに作用する荷重	265N(at 0.5MPa) 流体が0.5MPaの時265N

RIX CORPORATION
17.3.22
Drawing Issue

部番 PARTNO.	品名 DESCRIPTION	材質 MATERIAL	個数 QTY	記事 CONTENTS
50	HOUSING A(OPTION) ハウジングA（オプション）	SS400	1	
12	TRUSS MACHINE SCREW トラス小ネジ	SUS	2	M3X10
11	BUSH ブッシュ	SUS	2	
09	UNION NUT ユニオンナット	COPPER ALLOY	1	
08	O-RING Oーリング	NBR	1	S24
07	SEAL シール	PTFE	2	
06	SPRING バネ	SUS	4	
05	STATIONAL SEAL スティショナルシール	CARBON+SUS カーボン+SUS	1set	
02	O-RING Oーリング	NBR	1	P18
01	ROTOR SEAL ローターシール	CERAMICS+SUS セラミック+SUS	1set	

部番 PARTNO.	品名 DESCRIPTION	材質 MATERIAL	個数 QTY	記事 CONTENTS
51	HOUSING B(OPTION) ハウジングB（オプション）	SS400	1	

尺度 SCALE	納入先 CUSTOMER
1:1	Messers 殿
承認 APPROVED 金井	名称 TITLE RJ for cooling ball screw(#45,50) ボールネジ冷却用ジョイント(#45,50用)
検図 CHECKED /	形式 FORM ES50-2000
設計 DESIGNED 篠原	図番 DRAWING NO. 1200822707 b
製図 DRAWN 2012/07/06 美濃部	RIX リックス株式会社 RIX CORPORATION

符合 MARK	内容 DESCRIPTION	日付 DATE	担当 CHECKED	承認 APPROVED
3				
2	X2 注記追記	15.6.17		
1	X1 圧力損失データ追記	12.12.12	美濃部	篠原、金井

変更REVISIONS