Datenblatt / Data sheet: BFP 150-6
BFP 150-6 PTC

VIMARC FP-Type | 50 Hz

FRIEDRICH SCHWINGTECHNIK GmbH

FRIEDRICH Vimarc®

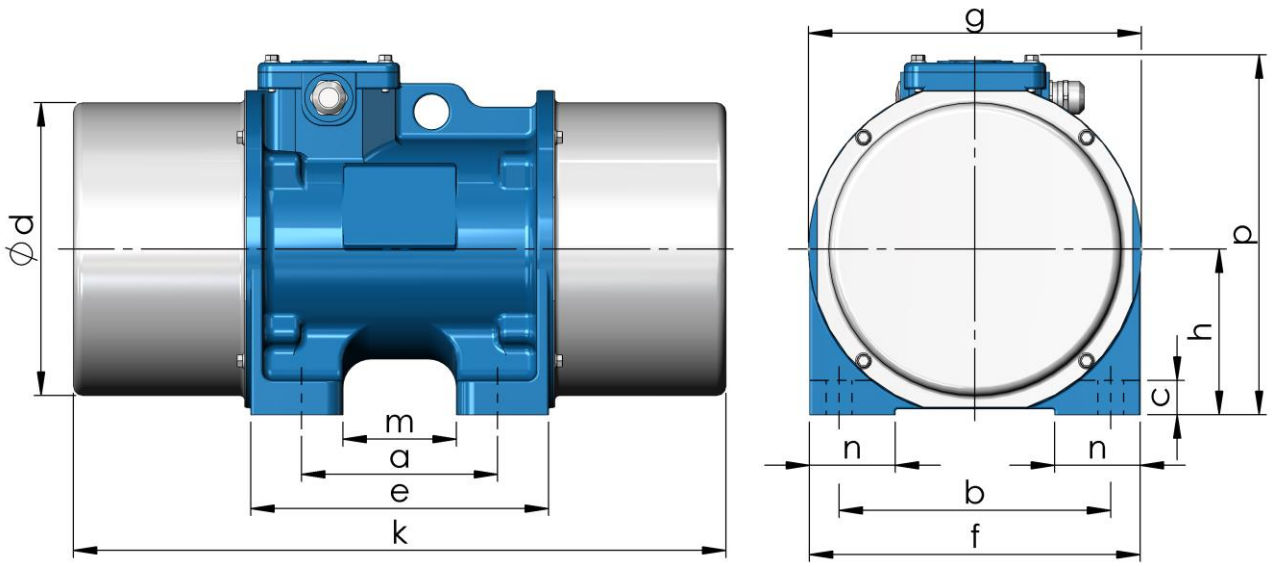

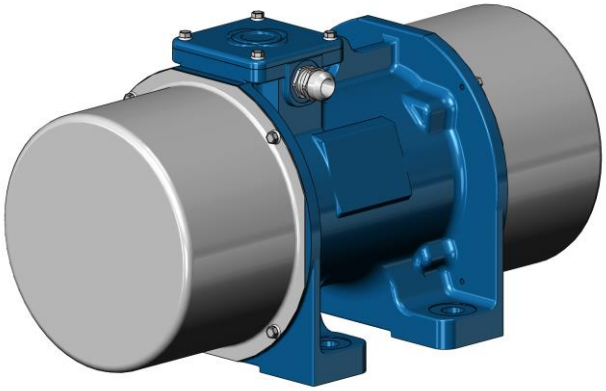

Allgemeine Informationen / General information

Schutzart / Protective category: IP69K*
Geschmiert auf Lebenszeit / Lubricated for life
Wartungsfrei / Maintenance-free
Tropenisolation: Serienmäßig / Tropical insulation: standard
Haubenmaterial: Edelstahl / Material end covers: stainless steel
Wärmeklasse F (155 °C) gemäß DIN EN 60034-1 / Thermal class F (155 °C) according to DIN EN 60034-1
Betriebsart: Dauerbetrieb (S1) und diskontinuierlicher Betrieb bei 100 % Fliehkraft / Operation: Permanent operation (S1) and discontinuous operation at 100 % centrifugal force
Zulässige Umgebungstemperatur / Permissible environmental temperatures: -20 °C bis / up to +40 °C
Motor ist für den Betrieb mit einem Frequenzumformer geeignet / Motor is suitable for operation with a frequency converter
Minimal zulässige Fliehkrafteinstellung liegt bei 30 % / Minimum permissible centrifugal force setting is 30 %

*Schutzart gilt nur bei Standard-Kabelverschraubung / Protective category only applies to standard cable gland

Maße / Dimensions [mm]

a	b	c	d	d1	e	f	g	h	k	k3	m	n	p
140	170	23	192	-	213	220	226	110	496	-	80	50	262

Technische Daten / Technical data

Arbeitsmoment / Working moment [kgcm]	150
Fliehkraft / Centrifugal force [N]	8.230
Arbeitsmoment statisch / Working moment static [kgmm]	750
Frequenz / Frequency [Hz]	50
Nenndrehzahl / Nominal speed [rpm]	1000
Leistungsaufnahme / Power consumption [kW]	0,45
Anlaufstromverhältnis / Starting current ratio [IA/IN]	2,5
Leistungsfaktor / Power factor [cos ϕ]	0,82
Gewicht / Weight [kg]	62
Kabelquerschnitt / Cable cross section [mm²]	1,5
Befestigungsschrauben / Fastening screw [8.8]	4xM16

Spannung / Voltage [V]	Nennstrom / Full load amperage [A]
Δ 220 / Y 380	2,55 / 1,47
Δ 230 / Y 400	2,43 / 1,40
Δ 240 / Y 415	2,33 / 1,35

Sonderausführung und Zubehör auf Anfrage:

(T)/(PTC) Thermistorschutz Abschaltung 120°C
Zertifizierung für Explosionsgefährdete Bereiche vorhanden
Spezialausführung bis -68 °C
Alle technischen Daten ohne Gewähr
(HE) Edelstahlhaube
(HG) Flanschgeteilte Haube
(K) gekoppelte Ausführung
Antikondensheizung

Bitte laden Sie sich die aktuelle Fassung unserer Betriebs- und Montageanleitung aus dem Downloadbereich unserer Homepage www.friedrich-schwingtechnik.de herunter.

Special designs and accessories on request:

(T)/(PTC) Thermistor protection shutdown 120°C
Certification for hazardous areas available
Special design down to -68 °C
All technical data without guarantee
(HE) Stainless steel end cover
(HG) Flange divided end cover
(K) Coupled version
Anti-condensation heating

Please download the current version of our Installation and Operating Manuel from our website www.friedrich-schwingtechnik.de.

Datenblatt Revision / Data sheet revision: R0

Datum Datenblatt / Data sheet dated: 21.08.2026