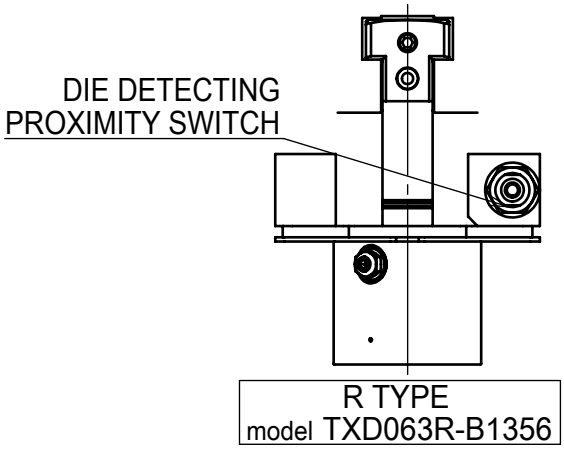

R TYPE
model TXD063R-B1356

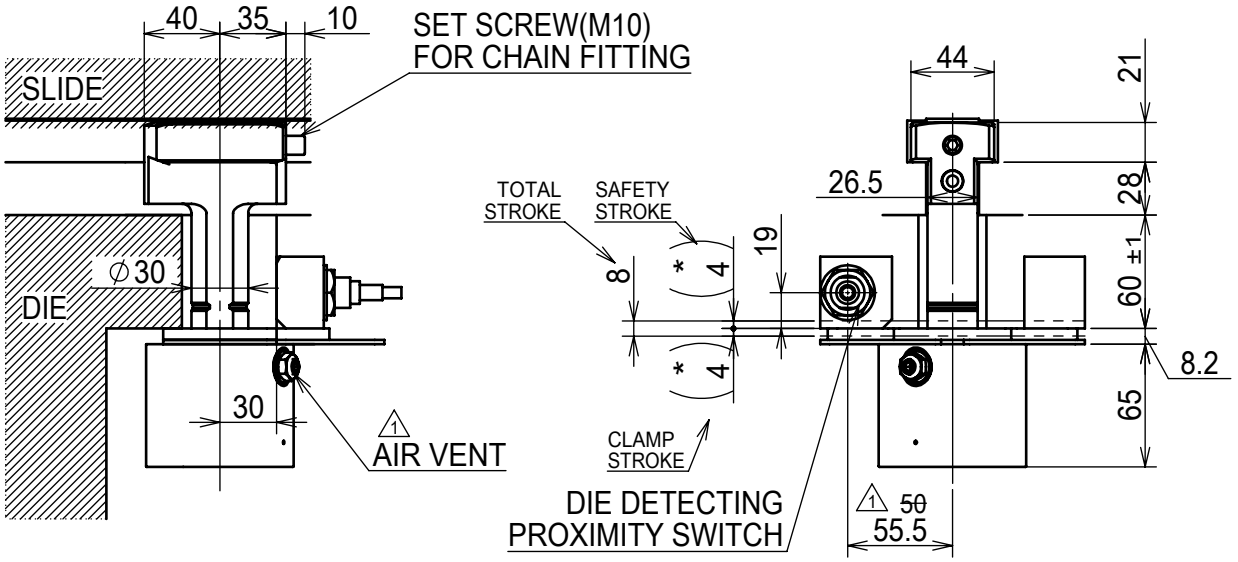

L TYPE
model TXD063L-B1356

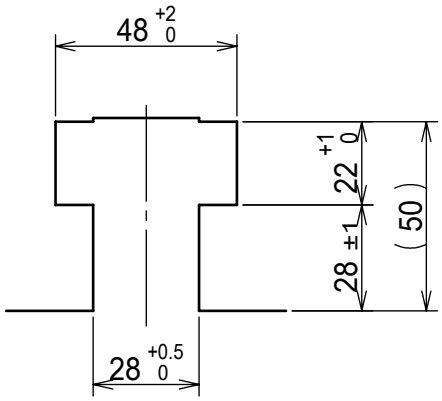

T-SLOT (SCALE 1:2)

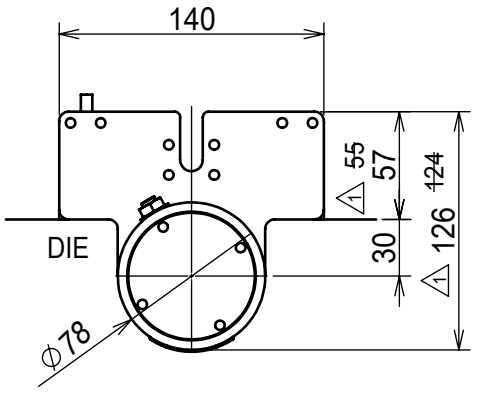

*:参考寸法
*:REFERENCE DIMENSIONS
本図はTXD063L-B1356を示します。
R型(TXD063R-B1356)は近接スイッチの位置が勝手反対となります。
THIS DRAWING SHOWS TXD063L-B1356
FOR R TYPE(TXD063R-B1356), THE PROXIMITY SWITCH IS LOCATED
SYMMETRICAL TO THIS DRAWING.

REVISION HISTORY △1 -5 K-0118-09,K-0087-11 16.6.7 88010			TX06-079-8 83113-0128
SCALE 1:4	MODEL △1 ~~TXD6~~ TXD063L/R-B1356	DATE 1998/07/29	DESIGNED BY Y.YOSHIOKA
	NAME PASCAL CLAMP	DWG.NO. 4PRXA80910	

A4

Pascal

[PDF] [AS]
原紙 06-07 88010