ESTE PLANO ANULA LOS ANTERIORES FECHA 05 JUL. 2010

SISTEMA DE EMBALAJE:

1.- MODULO BASICO DE EMBALAJE S/PL.: 09EM1123 POS.1

2.- MODULO COMPLETO:

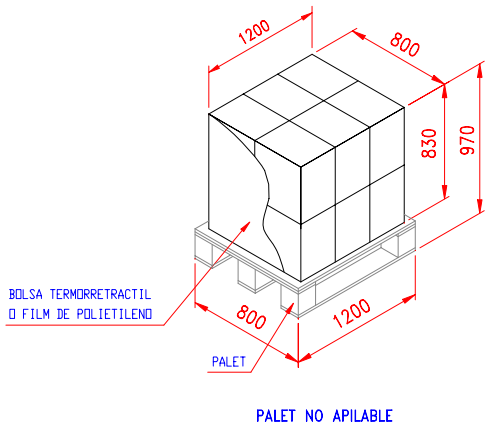

20 MOT./CAJA

240 MOT./PALET

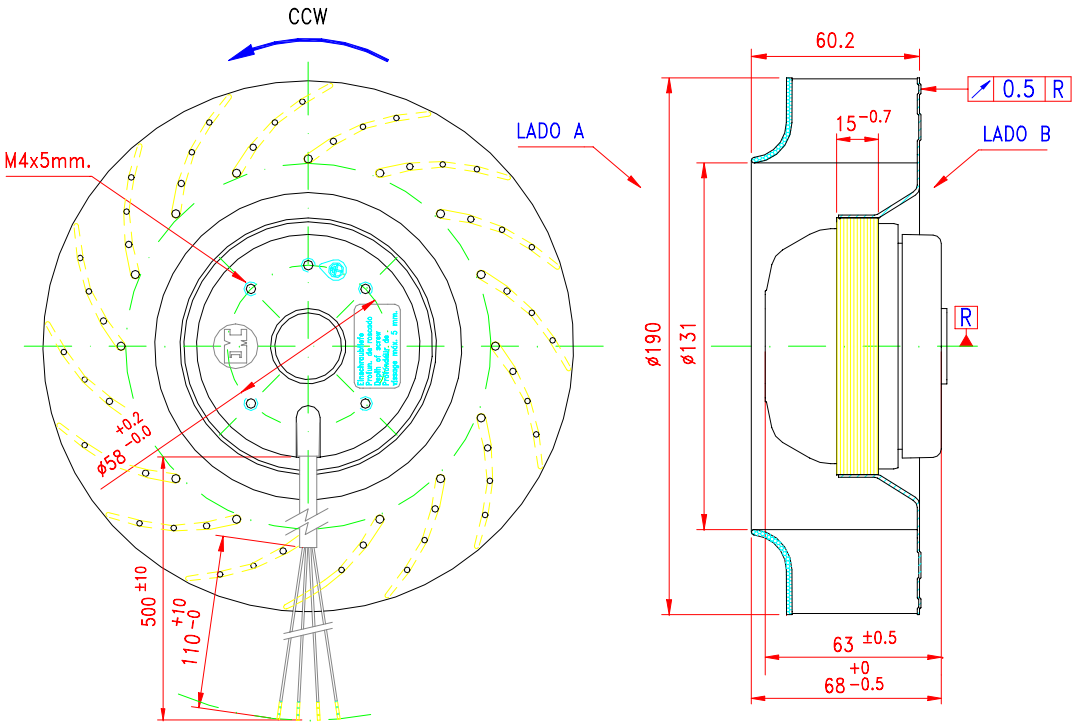

TRATAMIENTOS SUPERFICIALES Y OBSERVACIONES:

1.-	CARAC. IMPRESAS EN ROTOR: emc MADE IN SPAIN — RB2C-190/060 K010 I-2129 230V~50/60Hz. 2µF-450V. 65/90W. 0.3/0.4A. 2500/2600min-1 Isl.Cl.B T.P. XXXXX
2.-	
3.-	
4.-	
5.-	

TIPO DE MOTOR: VMC 15-2/190-60 RMP 10 230V./50-60Hz.

MONTAJE S/PL.: 01MO1618 POS.1

CLASE DE AISLAMIENTO: CLASE B RANURAS: 12

NOTA:

TERMINALES Y ESQUEMA ELÉCTRICO:

- TERMINALES:

- TODOS LOS CABLES CON PUNTAS RIGIDAS SEGÚN Ref. AMP 737190-2 (DE PROVEEDOR).

- ESQUEMA DE CONEXIONES:

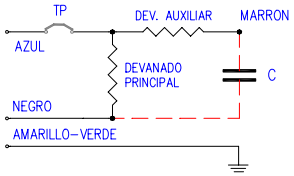

- RESISTENCIAS: D. PRINCIPAL1: 155 ±20 Ω D. PRINCIPAL2: Ω
D. AUX.1/FASE R: 219 ±22 Ω D. AUX. 2/FASE S: Ω D. AUX. 3/FASE T: Ω

- CONDENSADOR: 2µF-450V.

Nº. MODIF.	MODIFICACION	FECHA	SOLICITADO
0			

emc

Dibujado: E.VILALTA

Fecha: 05/07/2010

Comprobado: J. OLIVER

Denominación: RB2C-190/060 K010 I-2129

Plano nº: 5504212900-00

Reg.: 55042129