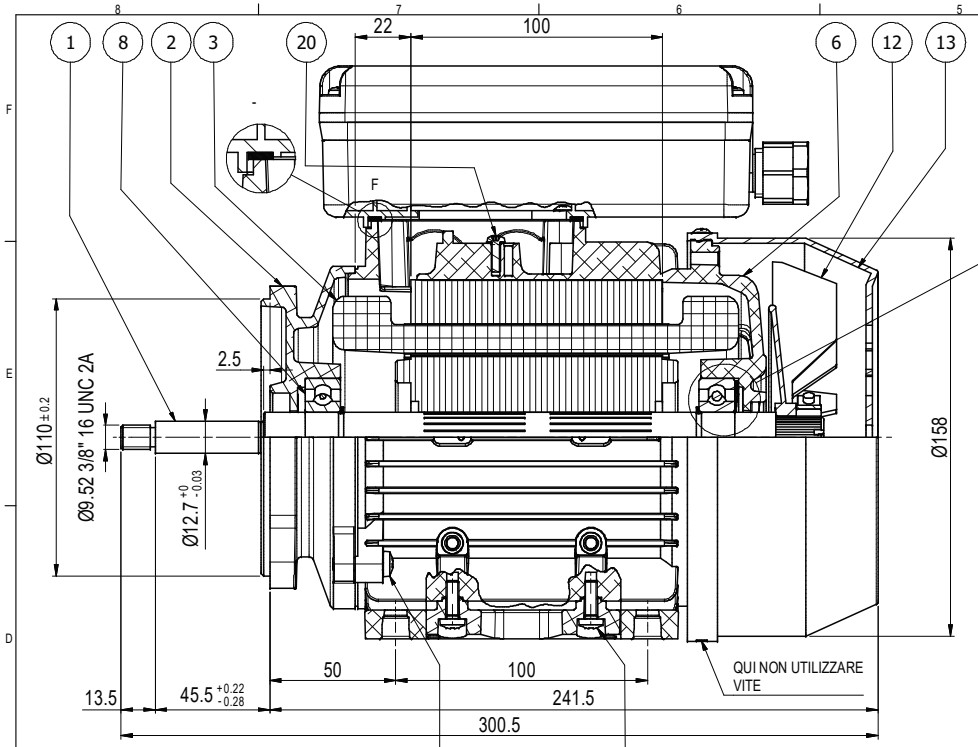

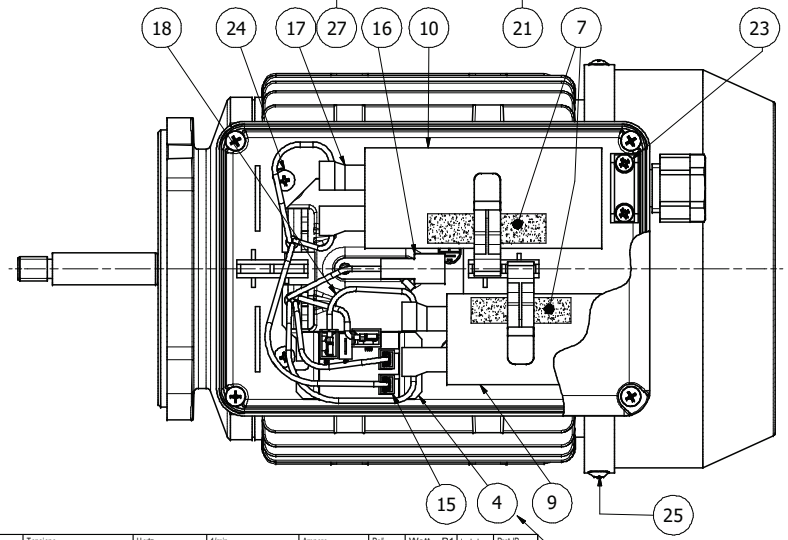

RELE' FISSATO ALLA BASE
O SULLA PARETE PORTACOND.
CON NASTRO BIADESIVO

APPLICARE TARGHETTA
COLLEGAMENTO SOTTO
IL COPERCHIO

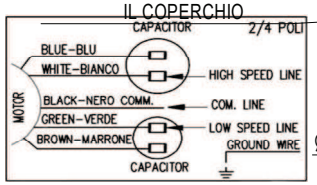

ATTENZIONE:
VERNICIARE NERO
CON CUFFIA
MONTATA

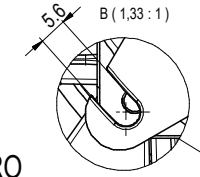

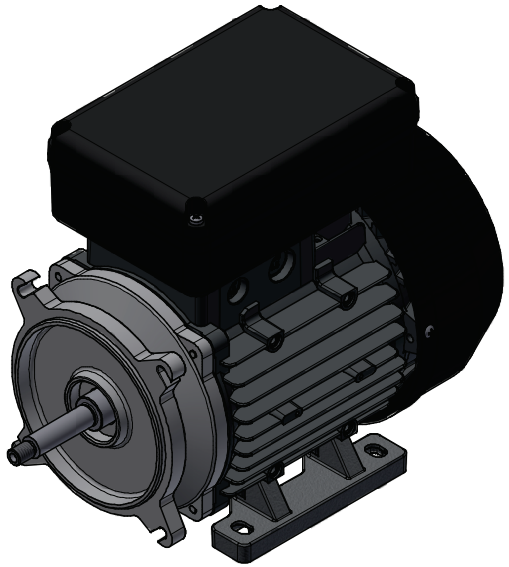

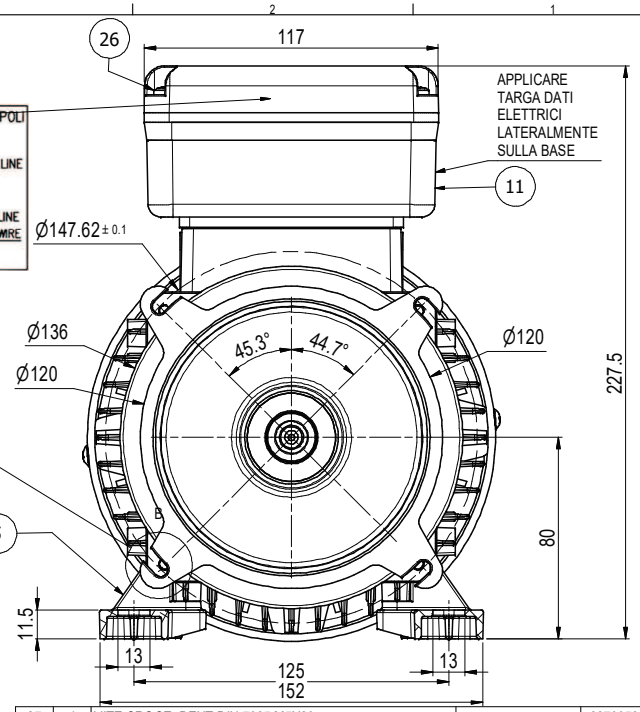

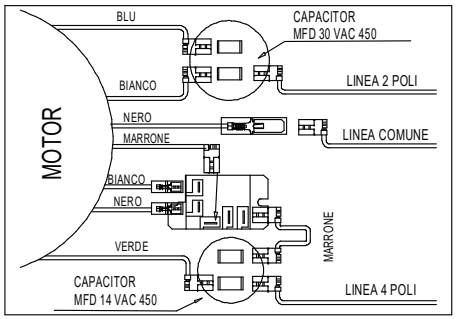

Pos.	Q.tà	Denominazione	N. Disegno	Codice CAD
27	4	VITE CROCE+DENT.DIN 7985 M5X20		68700535
26	4	VITE AUT.TCB DIN 7981 3,9X32		68700255
25	3	VITE AUT.TB.CR.ROND.ZINC.AB 3,5X9,5		68700120
24	4	VITE AUT.TB.CR.ROND.ZINC.AB 3,5X13		68700130
23	2	VITE AUT. TCB CR. DIN 7981 3,5X13		68700085
22	2	ANELLO DI ARRESTO D.20 UNI 7435		68300140
21	4	VITE AUTOM. TCB CROCE M 5X15		68200120
20	1	VITE AUTOM. TCB CROCE+DENT.M3,5X12		68190045
19	1	MOLLA COMPEN. LMKAS 47 F		68050041
18	1	CAVETTO COLL.MOT.2/4 POLI V.1860	V.1860	67461010
17	4	CAPSULA PER TERM.FEM.A BANDIERA 6,3		67150080
16	1	CONNETTORE A 1 VIA PORTAMASCHIO 6,3		67150075
15	2	COPRI FASTON FEMM.4.8 DI TESTA -UL-		67150052
14	1	GUAR.COP.MORS.MEC 80-112 NPF V.1976	V.1976	65150082
13	1	COPRIVENT.MEC 80 CON FORI	-	64501150
12	1	VENTOLA MEC80 D17+FASCETTA V2440	V2440	64400152
11	1	SCATOLA PORTACONDENSATORE 80/100 MOD.SAV.EB7 / COMPLETE TERMINAL BOX 80/100 MOD.SAV.EB7	V2441	64300240
10	1	COND.MF30 VN450 DOPP.FAST.6,3		63200175
9	1	COND.MF14 VN450 DOPPIO FASTON 6,3		63200125
8	2	CUSCINETTO 6204-2BRS-20X47X14		60600141
7	2	SPUGNA DI CHIUSURA 20/100.20	20/100.20	51012178
6	1	CORPO MOTORE M80S.01	M80S.01	45600350
5	2	PIEDE M80.05	M80.05	45600349
4	1	RELE' SPA BOB. 240VAC-1C		40011100
3	1	AVV.SPA 1-1500-2/4P.04 V.230-240/50	SPA 1-1500-2/4P.04	33908755
2	1	FLANG.MEC80 SPA 1-1500-2/4P.02	SPA 1-1500-2/4P.02	31906555
1	1	ALBERO ROTORE SPA 1-1500 2P.03	SPA 1-1500 2P.03	30909385

Rev.	Descrizione revisione	Riferimento	Disegnato	Controllato	Data
0	Prima emissione	vrt78/21	csc		15/02/2022

	Alimentazione	Tensione	Hertz	1/min.	Ampere	Poli	Watt P1	Isol.cl.	Prot.IP
	MONOFASE	230-240	50	1400	1.8	4	400	F	55
		Condensatore	Protettore termico	Tropical.	Servizio	Rotazione guardando l'albero		Verniciare	
		µF 14 Vn. 450	SH6 170	-	S1	ANTIORARIA		NERO	
	Note								
A	Alimentazione	Tensione	Hertz	1/min.	Ampere	Poli	Watt P1	Isol.cl.	Prot.IP
	MONOFASE	230-240	50	2800	9	2	1800	F	55
		Condensatore	Protettore termico	Tropical.	Servizio	Rotazione guardando l'albero		Verniciare	
		µF 30 Vn. 450	SH6 170	-	S1	ANTIORARIA		NERO	
	Note								

SIMEL ELECTRIC MOTORS S.p.A.

Denominazione	COMPLESSIVO MOTORE SPA 1-1500 2/4P		N° Disegno SPA 1-1500 2/4P
Data 15/02/2022	Materiale		Codice 0610454232607
Verifica dei requisiti tecnici N° 78/21	Disegnato csc	Controllato	Codice CAD 0610454232607
Scala 1 :1.5	N° Pezzi 1	Tolleranza generale secondo ISO 2768	