Ind.	Änz	Änderung / Change	Rev-Dat	Name	KV-Nr
-	-	Übernahme in NX, vorangegangene Änderungen bitte der DWG entnehmen	11.02.16	May	39791

Pos. 6 (Maße wie 401192)

KAG Kählig Antriebstechnik GmbH
Pappelweg 4
30179 Hannover
Alles außer Stillstand.

Typ	M42x20/I		
Spannung	12 V-	-	
Drehzahl	3300 1/min	bei	5 Ncm
Best.-Nr.	211100a		S1
Kunden-Nr.			

#) Made in Germany ##)

#) Herstelldatum nach KW / Jahr
##) fortlaufende Seriennummer

Position des Typenschildes
position of label

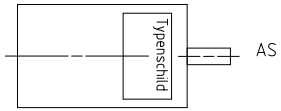

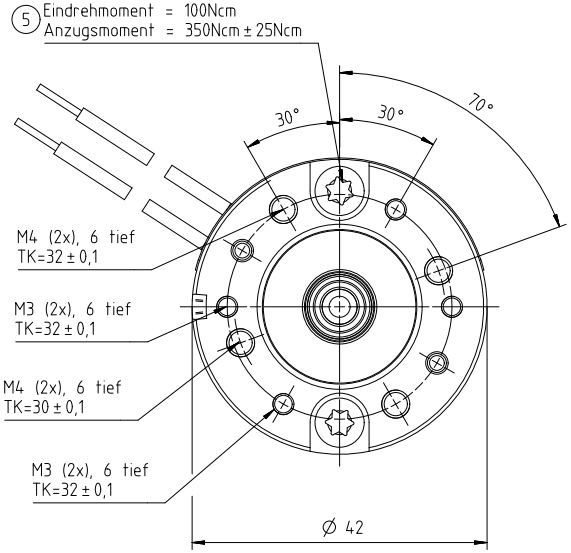

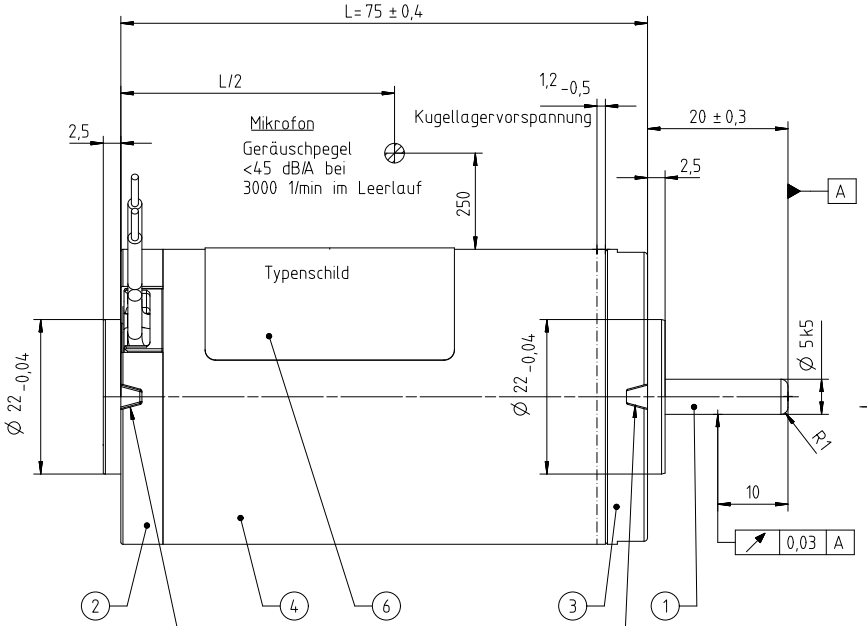

Fixiernut des AS und BS Lagerschildes mit Nordpolkennzeichnung des Motorgehäuses auf einer Symmetrielinie, max.=Winkelabweichnung ±2°

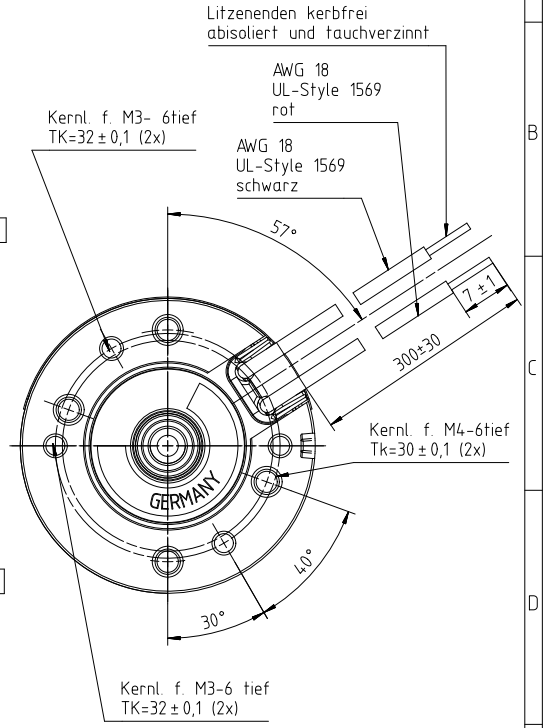

Prüfwerte bei Prüfspannung und Raumtemperatur:
(test values at test voltage and room temperature):

Leerlaufdrehzahl (no-load speed)	= 4750	min^{-1}	± 15%
Leerlaufstrom (no-load current)	= 0,33	A	± 50%
Drehmoment (nom. torque)	= 5	Ncm	S1
Nenndrehzahl (nom. speed)	= 3300	min^{-1}	± 10%
Nennstrom (nom. current)	= 2,5	A	± 20%

Drehrichtung auf AS-Wellenende gesehen:
rechts wenn + an roter Litze
Direction of rotation looked at AS-shaftend:
right if + on red wire

Betriebsspannung (nom. voltage) = 12 V-
Prüfspannung (test voltage) = 12 V-
Entstörung (radio interference suppression): keine / none

Schutzart nach DIN EN 60529 des Solomotors
(Type of protection acc. to DIN EN 60529 of solomotor): IP40

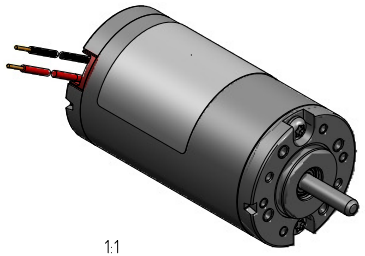

1:1

Werkstückkanten PART EDGES DIN ISO 13715 ohne Angabe: NOT SPECIFIED:	±0,3 ±0,3	Allgemeintoleranzen/GENERAL TOLERANCES Länge und Winkel LENGTH AND ANGLE DIN ISO 2768-1 mittel	Form und Lage FORM AND POSITION DIN ISO 2768-2 K	Nennmassbereich/RANGE OF NOMINAL SIZE					Abmasse/DEVIATIONS
				über/OVER	0.5	3	6	30	120	400	1000	2000
				bis/UP TO	3	6	30	120	400	1000	2000	4000
					±0.1	±0.1	±0.2	±0.3	±0.5	±0.8	±1.2	±2.0
Theoretisches Mass/THEORETICAL DIMENSION	DIN ISO 7191	Methode 1 FIRST ANGLE PROJEKTION		Gewicht/WT. [kg]	Halbzeug/SEMI-FIN. PROD.		Werkstoff/MATERIAL					
Oberflächenbeschaffenheit/SURFACE QUALITY	DIN ISO 1302			0								
Prüfmass/ CONTROLING DIMENSION												

KAG Alles außer Stillstand.

	Name	Datum
bearb.	Kd	09.12.97
gepr.	schi.	15.02.16
appl.		

Benennung/PART NAME: M42x20/I
AS=20

KV-Nr.: 40.295
Vorlagezchng.:
Masstab/SCALE 2:1
Zeichnungsstatus/STATUS: Serie / production
Zeichnungs-Nr./DRAW.-NO: 211100
Index: a
000
Bl./SH

DIN A2