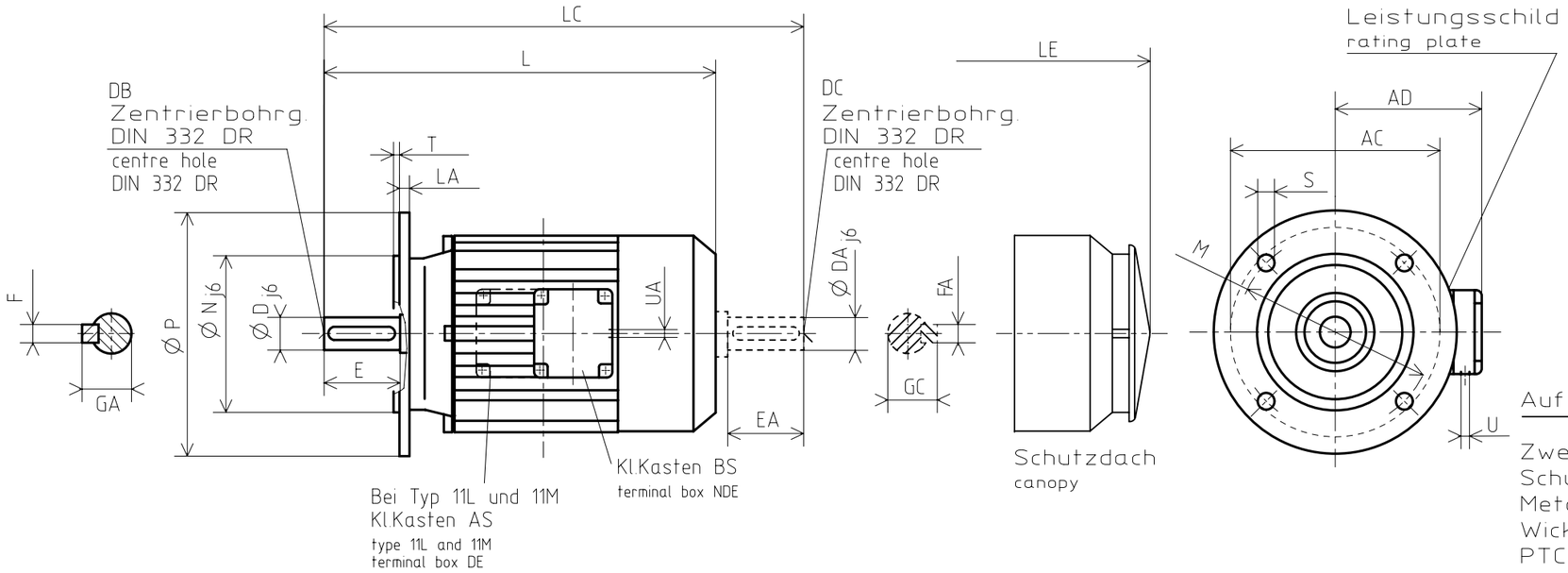

Bildliche Darstellung unverbindlich
Rotor gewuchtet
Bauform IMB5(IMV1;IMV3)
Der Klemmenkasten um 90° drehbar, ist aus Kunststoff
Ab BG 100L BS Festlager
Baureihe 11 = AL-Ausfuehrung
Baureihe 22 = GG-Ausfuehrung mit Ringschraube

Visual representation is non-binding
Rotor balanced
Mounting IMB3 (IMB6; IMB7; IMB8, IMV5; IMV6)
The terminal box can be rotated through 90°, and ist made of plastics.
From frame size 100L upwards, N.D.E. is the locating bearing.
Typ series 11 = aluminium casting version
Type series 22 = grey cast iron version with eye bolt

Auf besondere Bestellung

Zweites Wellenende
Schutzdach
Metall-Klemmenkasten
Wicklungsschutzkontakte (UA)
PTC (UA)

available on special order:

second shaft end
canopy
metal terminal box
Winding protection contacts (UA)
PTC (UA)

BG	Typ	AC	AD	D	DA	DB	DC	E	EA	F	FA	GA	GC	L	LA	LC	LE	M	N	P	S	T	U	UA	Kl.Kasten Lage
90S 90L	AF90S/-11 AF90L/-11	176	148	24	24	M8	M8	50	50	8	8	27	27	294 319	10	353 378	325 350	165	130	200	12	3,5	2xM25x1,5	-	BS
90L	AF90L/-11L	176	148	24	24	M8	M8	50	50	8	8	27	27	329	10	388	360	165	130	200	12	3,5	2xM25x1,5	-	AS
100L	AF100L/-11(12)	196	155	28	28	M10	M10	60	60	8	8	31	31	363	11	433	394	215	180	250	14,5	4	2xM25x1,5	1xM16x1,5	BS
100L	AF100L/-11(12)L	196	155	28	28	M10	M10	60	60	8	8	31	31	383	11	453	414	215	180	250	14,5	4	2xM25x1,5	1xM16x1,5	AS
100L	AF100L/-11(12)M	196	155	28	28	M10	M10	60	60	8	8	31	31	403	11	473	434	215	180	250	14,5	4	2xM25x1,5	1xM16x1,5	AS
100L	AF100L/-22(23)	198,5	155	28	28	M10	M10	60	60	8	8	31	31	380	11	452	408	215	180	250	14,5	4	2xM25x1,5	1xM16x1,5	AS
100L	AF100L/-22(23)L	198,5	155	28	28	M10	M10	60	60	8	8	31	31	400	11	472	428	215	180	250	14,5	4	2xM25x1,5	1xM16x1,5	AS
112M	AF112M/-11(12)	220	168	28	28	M10	M10	60	60	8	8	31	31	380	11	452	412	215	180	250	14,5	4	2xM25x1,5	1xM16x1,5	BS
112M	AF112M/-11(12)L	220	168	28	28	M10	M10	60	60	8	8	31	31	400	11	472	432	215	180	250	14,5	4	2xM25x1,5	1xM16x1,5	AS
112M	AF112M/-11(12)M	220	168	28	28	M10	M10	60	60	8	8	31	31	420	11	492	452	215	180	250	14,5	4	2xM25x1,5	1xM16x1,5	AS

6

Masse in mm

2000	Tag	Name	6	S17.0986	22.22.17	Remi
Bearb.	08.11	Buehler	5	AF112M/ -11M neu	28.02.13	SI
			4	BR 22 neu	09.11.11	RS
			Ind.	Aenderung	Tag	Name

Plot:

Drehstrom-Motor
3-phase-motor
Schutzart IP55
degree if protection IP55
EN 50347

AF27_20M

Blatt 1

Aen. 6