Schwingungs-Aufnehmer SLD244 mit Anschluss von oben, Ex

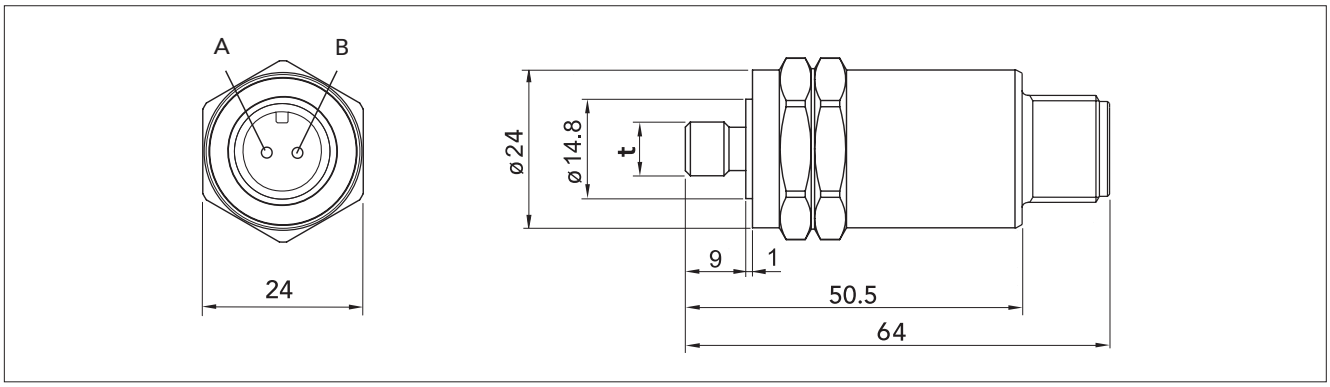

Die Schwingungsaufnehmer Serie SLD200 sind piezoelektrische Beschleunigungssensoren vom Kompressionstyp mit eingebauter Elektronik, für die Überwachung von Industriemaschinen. Sie können in explosionsgefährdeter Umgebung an geeignete Ex-Geräte angeschlossen werden. Nicht-Ex-Geräte dürfen nur im sicheren Bereich über eine Barriere angeschlossen werden. Die Aufnehmer haben unterschiedliche Gewinde, Mess- und Frequenzbereiche.

Sicherheit

Die Installation muss gemäß IEC 60079-14 erfolgen. Eine Ex-Interface SPM 1731X, SPM 1764X oder jede zugelassene Barriere mit folgender Sicherheitsangabe: $U_0 \leq 28\,V_{DC}$ $I_0 \leq 93\,mA_{DC}$ verwenden. Das Kabel SPM 90381 (-65 bis +200°C) hat eine Kabelkapazität von 100 pF/m und SPM 90389 (-40 bis +90°C) hat eine Kabelkapazität von 210 pF/m. Die Anschlüsse SPM15168 und 15836 werden als einfache Vorrichtung betrachtet.

Markierung

I M1 Ex ia T4 Ma
II 1 G Ex ia IIC T4 Ga
II 1 D Ex ia IIIC T114 °C Da
T_a -40 to +100°C
U_i: 28 V I_i: 93 mA P_i: 0.66 W
C_i: 54 nF L_i: 5 µH

Liste der entsprechenden Standards

EX – Allgem. Anforderung:	IEC 60079- 0 :2011 EN 60079- 0 :2012
EX – Eigensicherheit:	IEC 60079-11:2011 EN 60079-11:2012
EX – "Ga" Betriebsmittel:	IEC 60079-26:2006 EN 60079-26:2007

BESTELL Nr.: SLD244 B - XXX
A B C

A.	Artikel Nr.	SLD244
B.	Anschluss	B = 2 Pin Anschluss MIL-C-5015
C.	Gewinde (t)	M6, M8, M10 oder UNF

SERIEN Nr.: XX XX XXX
Jahr Woche Nummer

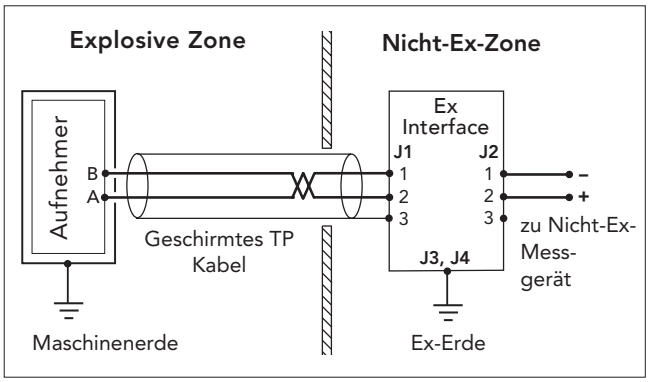

Technische Daten

Nom. Empfindlichkeit:	10 mV/m/s² * = 100 mV/g
Querempfindlichkeit:	max. 10%
Grundplattenspannung:	0,01 m/s²/µ Spannung
Linearer Frequenzbereich:	2 Hz bis 10 kHz
Max. Spitzenbeschleun.:	600 m/s²
Stabilisierzeit:	6 sek
Arbeitspunkt:	11 bis 13 V (typisch 12 V)
Versorgung:	24 V, 2 bis 5 mA
Isolation:	Gehäuseisolation, >10 MOhm
Gehäuse:	Rostfreier, säurefester Stahl, Sandvik 1802, EN:14523
Abdichtung:	IP66/67, max Staub 5 mm gemäß IEC 60079-11
Temperaturbereich:	-40° bis +100° C
Anschluss:	2 Pin Anschluss, MIL-C-5015 Typ
Gewinde (t):	M6, M8, M10 oder UNF 1/4"-28
Anzugsmoment:	10 Nm (7.4 lbf·ft)
Gewicht:	115 Gramm (4 oz)
Kabelkapazität:	Gruppe IIA max 2,09 µF, Gruppe IIB max 596 nF, Gruppe IIC max 29 nF
Kabellänge:	IIC max 100 m (328 ft) (Kabelkapazität 210 pF/m)

* Individueller Wert auf der Kalibrierkarte.

SPM Instrument AB • Box 504 • SE-645 25 Strängnäs • Sweden
Tel +46 152 22500 • Fax +46 152 15075 • info@spminstrument.se • www.spminstrument.com

Technical data are subject to change without notice.
ISO 9001 certified. ©Copyright SPM 2017-09. TD-470 C