Shaded Pole External Rotor Motor Fan Ø160mm

罩極外轉子電機風扇

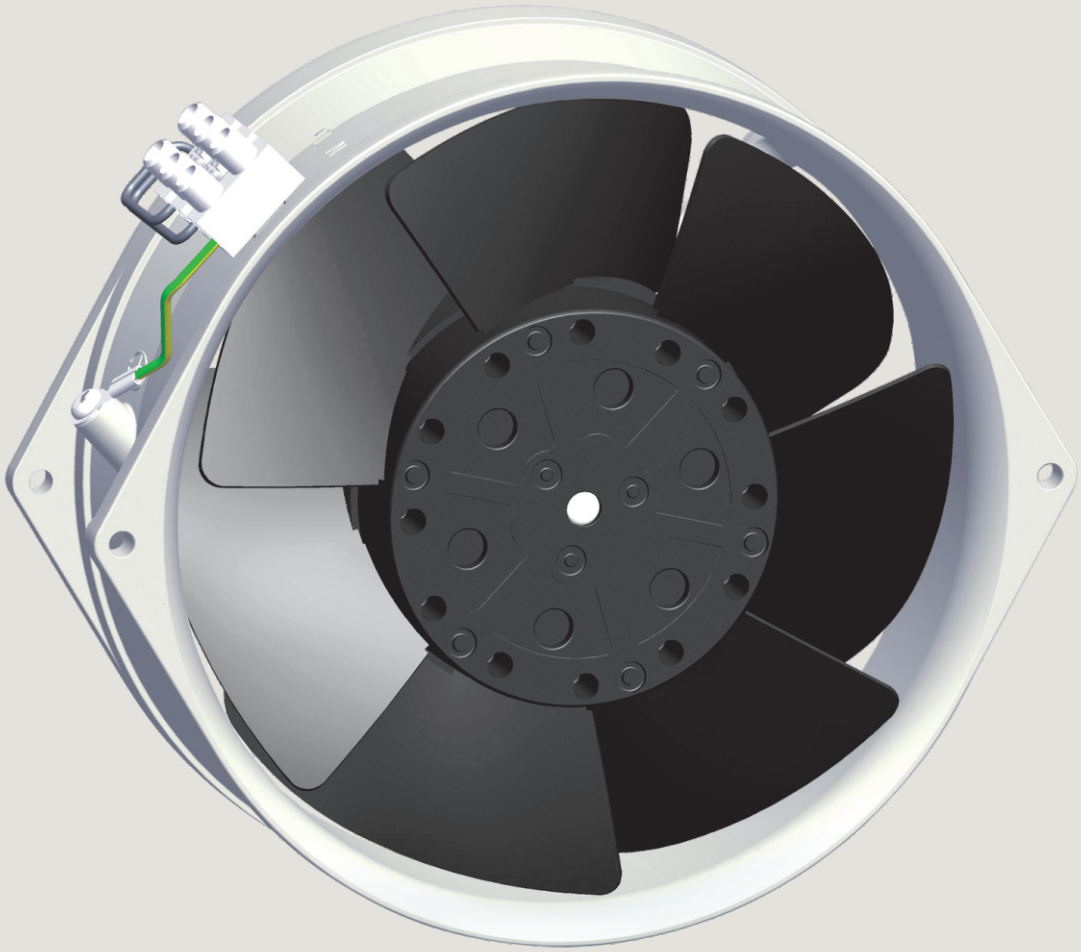

1. **Frame**
   Aluminum die-casting, surface is finished by anti-corrosion treatment with primary color or black electrophoresis anti-corrosion treatment
2. **Impeller**
   Metal impellers are welded to motor rotor, and surface is finished by black electrophoresis anti-corrosion treatment
3. **Operation Temperature/Humidity**
   Temperature -30℃ ~ +65℃ Humidity 0% ~ 95%
4. **Protection**
   Motor Internal with automatic recovery thermal protector
5. **Withstand Voltage**
   AC 1,800V , 1 min at 0.5mA, 50/60 Hz
6. **Insulation System**
   design according to IEC61858 Grade F,
7. **Protection Grade** IP44

1. 機　　架:
   鋁合金壓鑄，表面原色抗腐蝕處理或黑色電泳防腐蝕處理
2. 風　　葉:
   金屬葉片焊接在外轉子上，表面黑色電泳防腐蝕處理
3. 運行溫/濕度範圍:
   溫度 -30℃ ~ +65℃ 濕度 0% ~ 95%（非凝結狀態）
4. 保　　護:
   電機內部帶自動恢復熱保護器
5. 絕緣耐壓:
   AC 1800V 0.5mA 50/60Hz下耐受1分鐘
6. 絕緣系統:
   按 IEC61858 F級設計
7. 電機防護等級:
   IP 44

FJ16052MABD

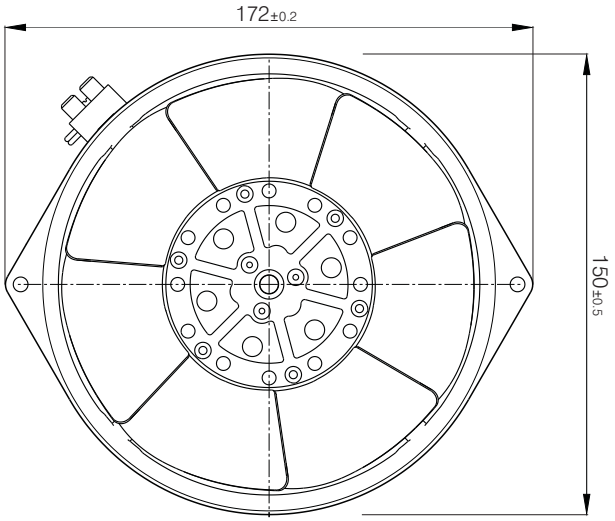

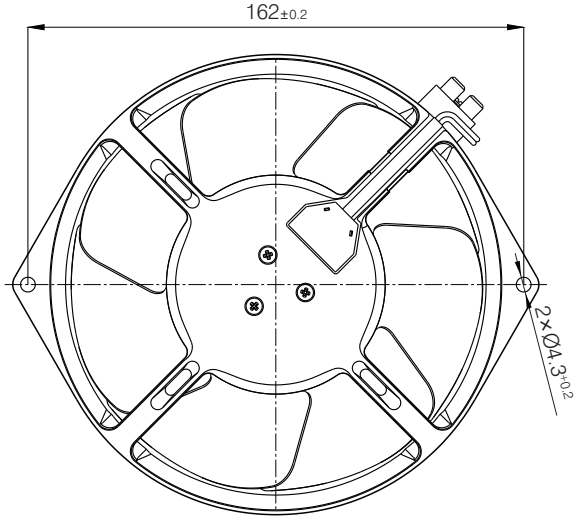

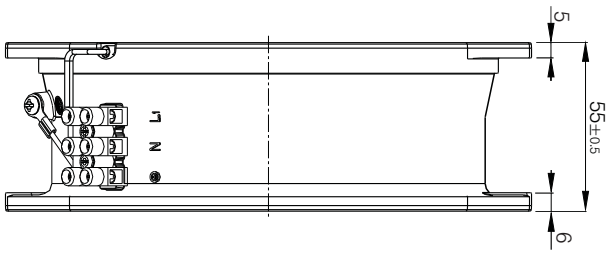

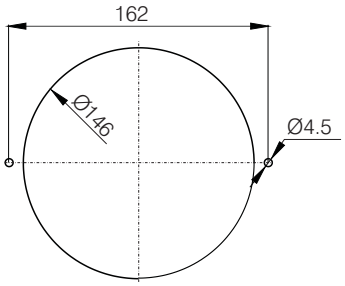

mounting dimension
安裝開口尺寸圖

Outline Dimensions (Units:mm)

Ⓐ Rotation direction of blades : CCW seen from the front impellers
Ⓑ Power Connection: PA-10 terminal connection
Ⓒ Unit weight: 1.1kg

Ⓐ 風扇旋向：從扇葉方向看為逆時針
Ⓑ 電源連接：PA-10 端子連接
Ⓒ 單機重量：1.1kg

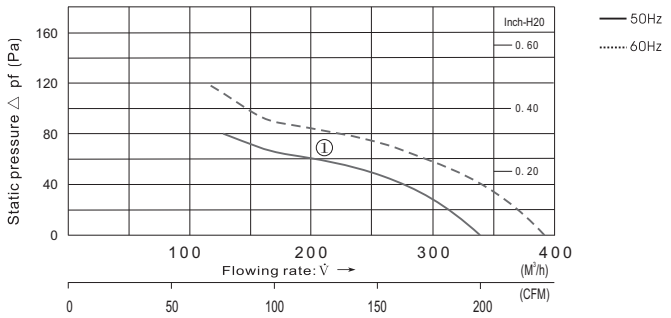

Parameters

Type 產品型號	Motor 電機	Rated Voltage 額定電壓 V	Frequency 周波數 Hz	current 電流 (A)	Power 功率 (W)+10% -20%	Speed 回轉速度 (min⁻¹)	Max Air Flow 最大風量 CFM	Max Air Flow 最大風量 m³/h	Static Pressure 最大靜壓 (Pa)	Noise 噪音 (dB)	Curve 曲綫	Capacitor 電容 (μF)
FJ16051MABD	M2S7201-AF	115	50	0.52	37	2650	189	320	80	49	①	-------
			60	0.43	34	3000	224	380	120	53		
FJ16052MABD	M2E7201-AF	230	50	0.25	37	2650	189	320	80	49	①	-------
			60	0.20	33	3000	224	380	120	53		
FJ16053MABD	M2D7201-AF	380	50	0.15	39	2650	189	320	80	49	①	-------
			60	0.12	34	3000	224	380	120	53		