www.sanikal.com

Multi Fertigset für Urinalsteuerung 240V satin
Multi completamento per orinatoio 240V satinato

Abbildung ähnlich / illustrazione similare



168320

Multi Fertigset für Urinalsteuerung 240V satin

mit Infrarot-Technologie, 230V Netzbetrieb, zur Montage auf UP-Rohbauset 101003

Multi completamento per orinatoio 240V satinato

elettronica d'avvicinamento, alimentazione 230V a rete, per montaggio su parte incasso 101003

Maße in mm:

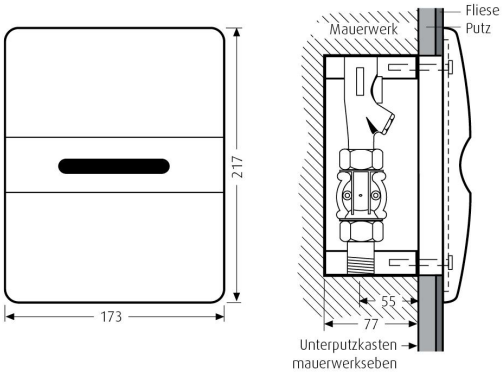

Datum / data 30.08.2019

Sanikal KG
des Konrad Folie & Co
Handelsregister Bozen BZ01248270215
UID-Nr.: IT01248270215
Steuer-Nr.: 01248270215
SDI-Code: A4RZ960

Sitz:
Handwerkerstr. 4
I - 39057 Eppan (BZ)
Tel. +39 0471 66 43 78
Fax +39 0471 66 43 37
eppan@sanikal.com

Filiale Brixen:
Vittorio-Veneto-Str. 69C
I - 39042 Brixen (BZ)
Tel. +39 0472 06 06 00
Fax +39 0471 06 19 49
brixen@sanikal.com

Filiale Bozen:
Bruno Buozzi Str. 2/P
I - 39100 Bozen (BZ)
Tel. +39 0471 06 19 00
Fax +39 0471 06 19 49
bozen@sanikal.com