Technische Änderungen vorbehalten/Subject to technical alterations

Absperrklappe, Wafer type, PN10/PN16/Class 150, mit Rasterhebel [1) 6)] — GHIBSON FIG. BVKI

Butterfly Valve, Wafer type, PN10/PN16/Class150, with leverlock [1) 6)] — GHIBSON FIG. BVKI

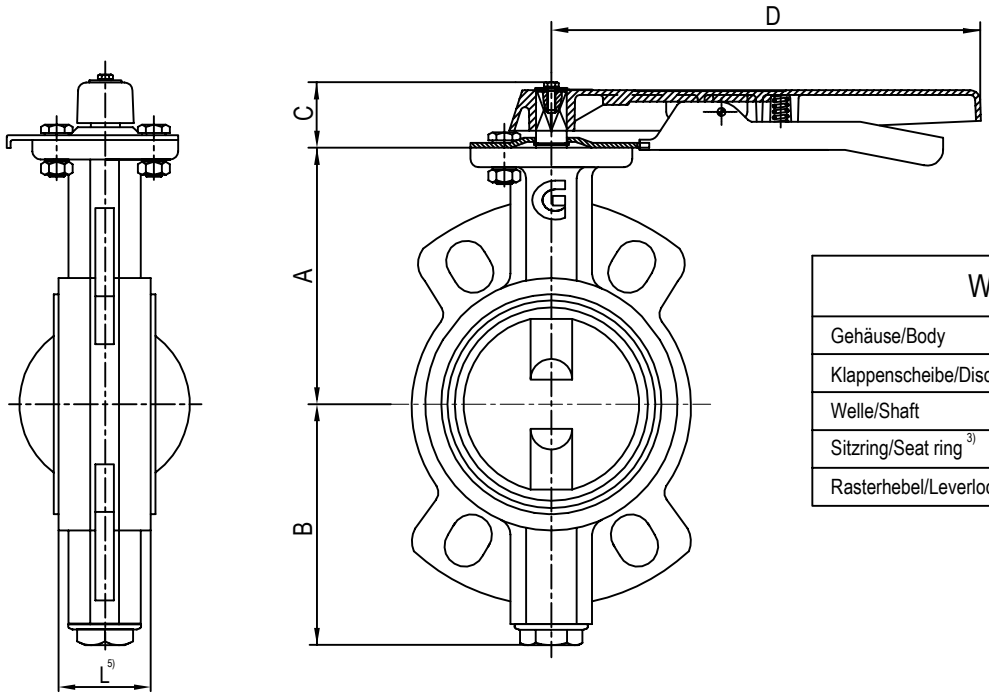

Werkstoffe/Materials:

Gehäuse/Body	GGG-40 [2)]
Klappenscheibe/Disc	A351-CF8M ~1.4408
Welle/Shaft	17Cr
Sitzring/Seat ring [3)]	NBR (BUNA®)
Rasterhebel/Leverlock	Aluminium

Maße/Dimensions:

Nennweite/Size	DN40	DN50	DN65	DN80	DN100	DN125	DN150
L [5)]	33	43	46	46	52	56	56
A	130	138	148	158	173	186	202
B	75	81	89	110	128	140	155
C	40						
D	220	220	220	220	220	275	275
Gewicht ca./Weight approx. kg	2,7	3,5	4	4,5	6,5	7,7	10
Drehmoment/Torque Nm [4)]	14	14	14	24	48	60	66
AVA-Artikel-Nr./-Item-No.	1K07409	1K07410	1K07411	1K07412	1K07413	1K0414	1K07415

Baulängen , Anschlüsse:

[5)] Baulängen nach DIN EN 558-1 Grundreihe 20

[6)] Zum Einklemmen zwischen Flanschen nach DIN EN 1092-1/PN10/PN16/Class 150

Face to face dimensions , Connections:

[5)] Face to face dimensions acc. DIN EN 558-1 Basic Series 20

[6)] To be mounted between flanges acc. DIN EN 1092-1/PN10/PN16/Class 150

Bemerkungen:

[1)] Armatur nach DGRL 2014/68/EU, ATEX 2014/34/EU, TA-Luft 2002/VDI2440

[2)] Epoxy beschichtet

[3)] Empfohlenes Ersatzteil

[4)] Die angegebenen Drehmomente sind max. Drehmomente für Medium Wasser bei Raumtemperatur

Remarks:

[1)] Valve acc. PED 2014/68/EU, ATEX 2014/34/EU, TA-Luft 2002/VDI2440

[2)] Epoxy coated

[3)] Recommended spare part

[4)] The shown torques are max. torques for clean water at ambient temperature

Erstellt/Created	Datum/Date:	Geprüft u.Freigegeben/Checked and approved	Datum/Date:	Best.-Nr./Order	Ident.-Nr./Tag No.:
Rev.5/RB	10.04.2018	W.Kremer	10.04.2018		

ARMATUREN VERTRIEB ALMS GMBH | HOLTERKAMP 1 D-40880 RATINGEN | TEL.: +49 2102/4390-0 FAX: +49 2102/4390-99 | MAILBOX@AVA-ALMS.DE WWW.AVA-ALMS.DE