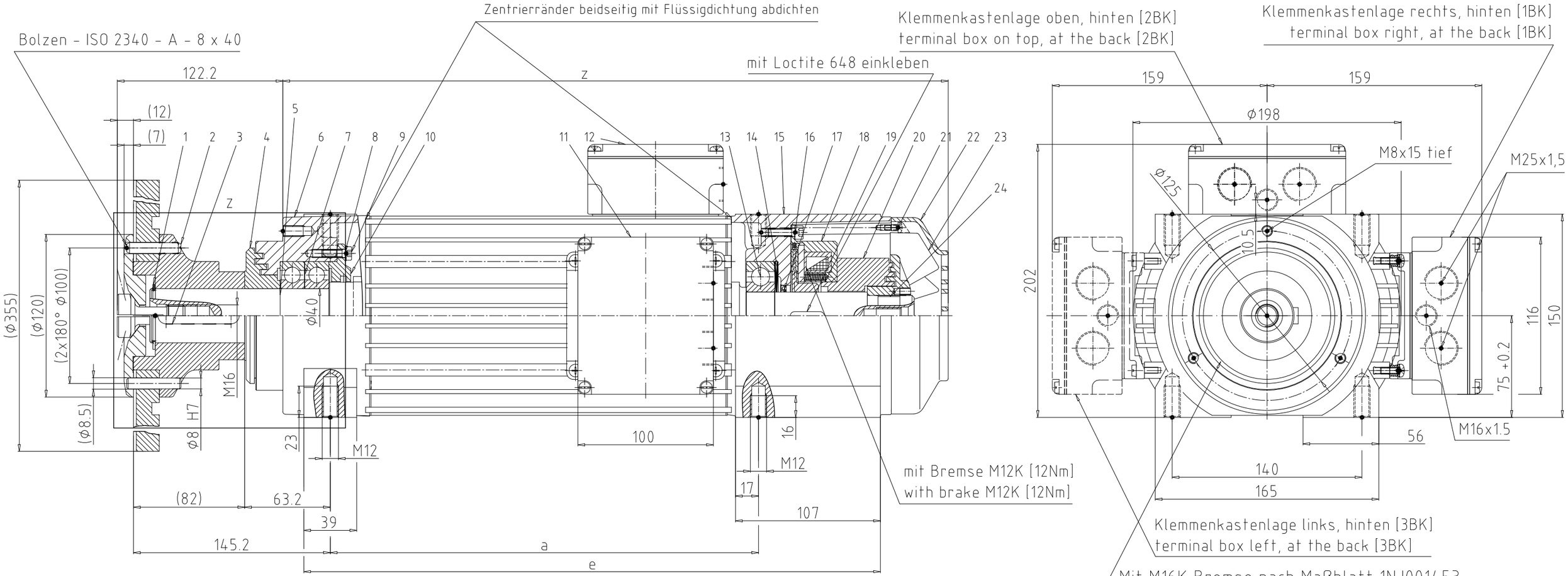

Mit M16K Bremse nach Maßblatt 1NJ001453

Ersatz für 1NJ100000000635

Bremsvorgang der Federdruckbremse erst bei < 3600 1/min. vornehmen.

The brake can only be activated at a speed lower than 3600 RPM.

Typ(e)	a	e	z
K75-S	236	346	411
K75-SB	256	366	431
K75-SP	256	366	431
K75-M	316	426	491
K75-MB	358	468	533
K75-L	401	511	576
K75-LB	451	561	626
K75-LP	494	604	669
K75-XL	631	741	806

Motor mit Vollkeil ausgewuchtet.
motor balanced with full key.

INFO :
Das Spannsystem
inkl. Flanschscheiben ,
Werkzeug , Spannschraube und
Bolzen gehöhren nicht zum
Lieferumfang N&J.

ATEX - II 3D Ex tc IIIB T300°C - IP64

Schutzart IP = 64
Degree of protection IP = 64

Nr.	Datum	Änderung	Bearbeiter
c	15.02.2018	Prüfmaß hinzugefügt	Dammfeld
b	19.05.2011	Klemmenkasten mit zusätzlicher Bohrung M16x1,5	Säiker
a	21.07.2008	Zweite Fußbearbeitung hinzugefügt	Säiker

Bildliche Darstellung unverbindlich , Maße in mm [inches].
Illustrations are not binding , dimensions are in mm [inches].

Maßblatt
Dimension Sheet 1NJ000293

erstellt / designer : Schenk
geprüft / checker : Dammfeld
Index / REV : c
Type / Type : K75