BEDIA Motorentechnik GmbH, Leinburg/Weißenbrunn

Zuwiederhandlung verpflichtet zu Schadenersatz. Alle Rechte, für den Fall einer Patenterteilung, Gebrauchsmustereintrag oder anderer Schutzrechte, sind uns vorbehalten.

Das Urheberrecht an dieser Zeichnung gehört uns. Vervielfältigung, Überlassung, Zugänglichkeit oder Mitteilung des Inhalts, auch auszugsweise, an Dritte ist nicht gestattet. Die Zeichnung darf ohne unsere Zustimmung, zu einem anderen Zweck als sie dem Empfänger anvertraut wird, nicht benutzt werden.

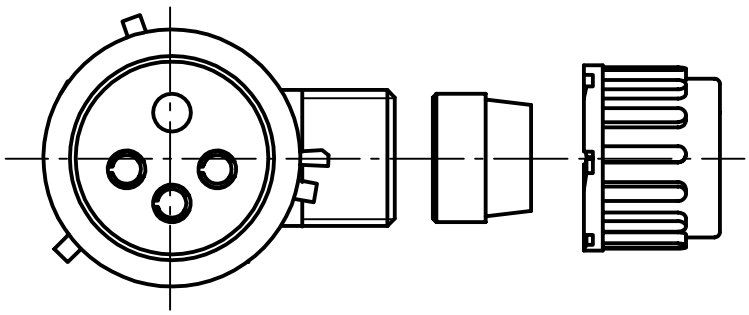

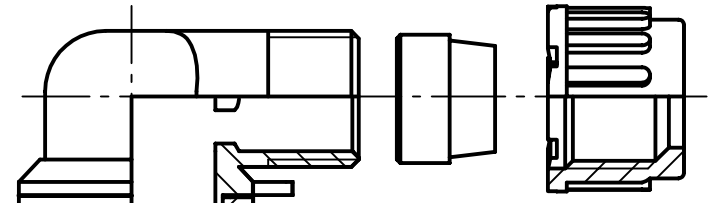

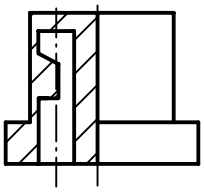

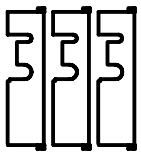

Verwendungsbereich	Zul. Abw	Oberfläche	Maßstab 1:1	Position –	Menge –
	ISO 2768-mK	–	–	–	
			–	–	

Zust.	Änderung	Datum	Name/Geprüft		Datum	Name
				Erstellt	18.06.1999	Möderer
				Gepr.	19.11.2001	Wojtynek

Benennung

Steckerkupplung Bajonett 16S / 90°

mit Kabeldichtung

BEDIA®

Zeichnungsnummer **421773**

Blatt 1/1 Bl

EDV Nr. I:\CAD\421\421773.dwg