THT-100-4/8T-20-F-400

Código: 1019300



Extractores helicoidales tubulares con carcasa corta 400 ºC/2h y 300 ºC/2h

Extractores helicoidales tubulares con carcasa corta para trabajar inmersos en zonas de riesgo de incendios.

Ventilador:
• Envolvente tubular en chapa de acero.
• Hélice de ángulo variable en fundición de aluminio.
• Homologación según norma EN 12101-3, con certificacion nº: 2797 CPR 840443 (F400, F300).
• Dirección aire motor-hélice.

Motor:
• Motores clase H para uso continuo S1 y uso emergencia S2. Con rodamientos a bolas, protección IP55 y 1 o 2 velocidades según modelo.
• Motores con eficiencia IE3 para potencias iguales o superiores a 0,75 kW, excepto monofásicos, 2 velocidades y 8 polos.
• Trifásico con eficiencia IE4 para potencias de 75 kW a 200 kW, excepto 2 velocidades y 8 polos.
• Trifásico 230/400 V 50 Hz (hasta 3 kW) y 400/690 V 50 Hz (potencias superiores a 3 kW).
• Temperatura máxima del aire a transportar: Servicio S1 -25 ºC +40 ºC en continuo, apto también para climas cálidos con temperaturas hasta 50 ºC. Servicio S2 300 ºC/2h, 400 ºC/2h.

Acabado:
• Anticorrosivo en resina de poliéster polimerizada a 190 ºC, previo desengrase con tratamiento nanotecnológico libre de fosfatos.

Versiones disponibles:
• THT/CL: Ventiladores helicoidales tubulares con carcasa larga equipada con trampilla de inspección.

Bajo demanda:
• Dirección aire hélice-motor.
• Hélices reversibles 100%.
• Certificación ATEX Categoría 2.
• Configuración con eje vertical en modelos que no la ofrecen en su versión estándar.

CURVA CARACTERÍSTICA Y ACÚSTICA PARA 1,2KG/M³

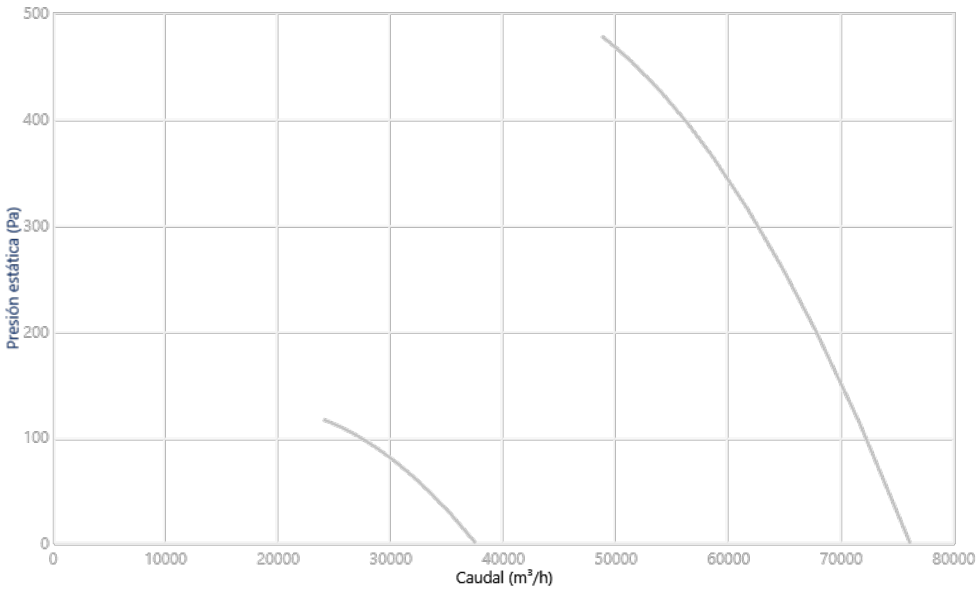

Punto Diseño

Q (m³/h)	
Pe (Pa)	

Punto Servicio (PS)

Q (m³/h)	-/-
Pe (Pa)	-/-
Pd (Pa)	-/-
Pt (Pa)	-/-

Acústica: Irradiación, 3 (m), Campo libre, velocidades alta/baja
Los valores indicados se obtienen en condiciones de laboratorio según la norma ISO 3744

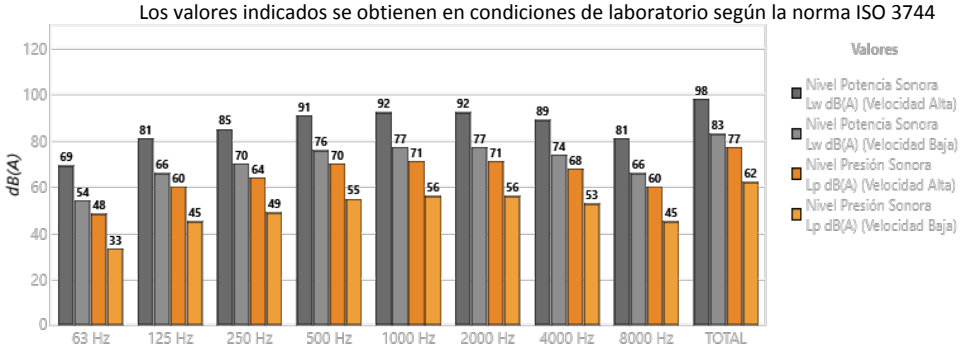

Banda	Lw dB(A)	Lp dB(A)
63 Hz	69/54	48/33
125 Hz	81/66	60/45
250 Hz	85/70	64/49
500 Hz	91/76	70/55
1000 Hz	92/77	71/56
2000 Hz	92/77	71/56
4000 Hz	89/74	68/53
8000 Hz	81/66	60/45
TOTAL	98/83	77/62

CARACTERÍSTICAS TÉCNICAS

Caudal máximo (m³/h)	76150/37557
Velocidad (rpm)	1470/725
Presión estática máxima (Pa)	477,7/116,2
Presión total máxima (Pa)	656,1/159,6
Tipo instalación	Horizontal / Vertical

ERP

Tipo ventilador	Ventilador Axial
Eficiencia del ventilador (%)	66,3%
VSD	VSD no necesario
Categoría de medición	D
Categoría de eficiencia	Total
Grado de eficiencia (%)	65,9%
Potencia eléctrica de entrada (kW)	15,536
Caudal (m³/h)	66466,00
Presión (Pa)	558,00

Características especiales	Doble uso
Motor 100V o inferior	No
Elementos significativos	Ver manual
Rpm (r/min)	1470
Relación específica	1,01
Modelo	THT-100-4/8T-20-F-400
Información sobre reciclaje	Ver manual
Información de mantenimiento	Ver manual
Cumplimiento ErP	Cumple ErP

DATOS DEL MOTOR

Potencia Mecánica Nominal (kW)	15/3,8
Hz/fases	50/3
Motor (rpm)	1470/725
Polos	4/8P

Corriente máx. (A) 380-415 V	31,72/11,7
Protección del motor	IP55
Clase motor	F400
Tamaño del bastidor del motor	160L

Los datos pueden cambiar, por favor consulte la placa del motor

1 - 50%

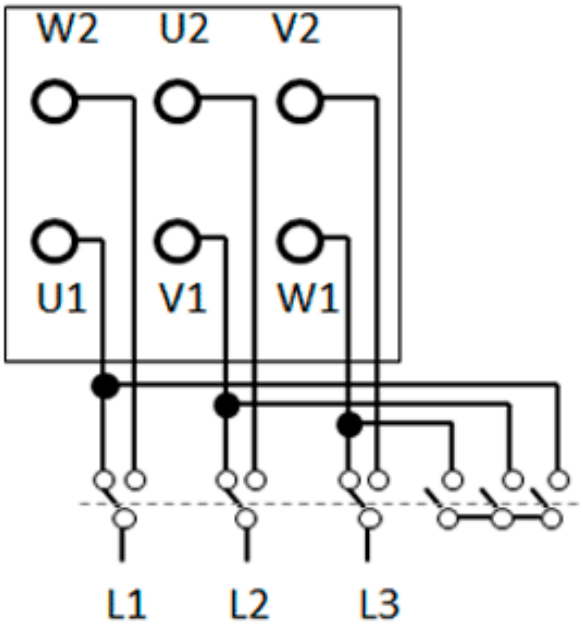

2 - 100%

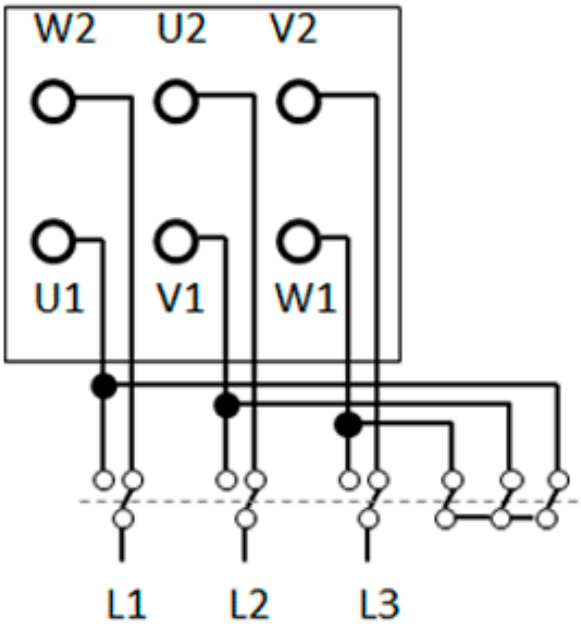

DIMENSIONES

C [1]	E	N	ØA	ØB	ØD	ØJ
702	450	16x22º30´	1115	1070	1000	15

[1] Cota orientativa. Puede presentar ligeras variaciones.

Las dimensiones sin unidades definidas explícitamente se muestran en milímetros (mm). Dimensiones dependientes del motor son aproximadas

Peso aprox. (kg)	210

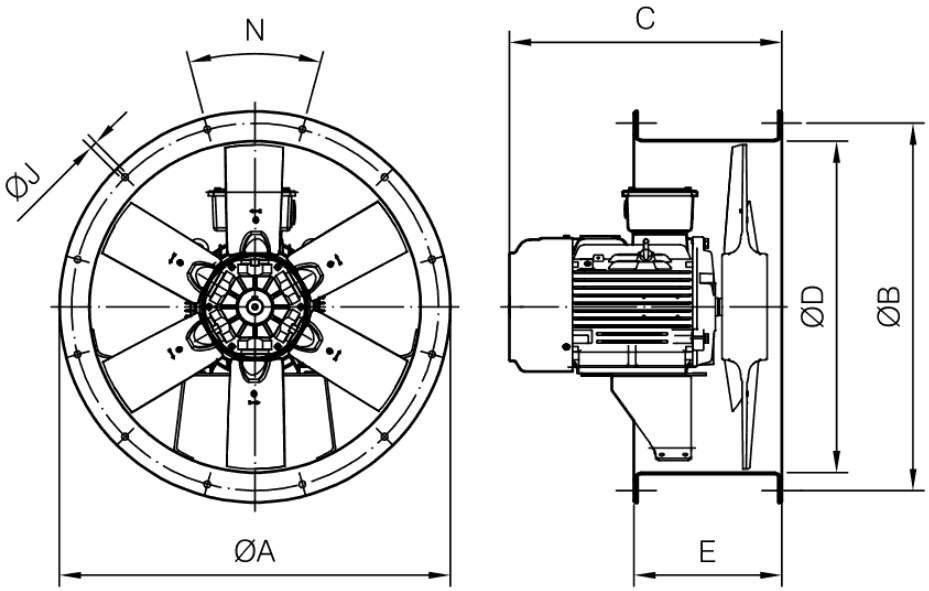

ACCESORIOS DISPONIBLES

Accesorios generales disponibles


INT-KG-41/6CA


IAT-400-32/6P


CABLE BOX


C2V


PS-100


CENTRAL CO-NO2


PT-1000/H-400


FRIDGE/FLAP

Accesorios en boca de aspiración disponibles


R/THT-100-2


BTUB-1000


BAC-1000


ACE/400-1000


SR-1800/1500/1200


SC-1000/1200


PV-100

Accesorios en boca de impulsión disponibles


P-400-100


RT-100


BTUB-1000


BAC-1000


ACE/400-1000


SR-1800/1500/1200


SC-1000/1200

Se debe comprobar que el accesorio es adecuado para el modelo de ventilador