Moteur Courant Alternatif
64S032L

Les avantages :
Vitesse fixe indépendante de la charge,
2 sens de rotation, Faible encombrement,
Condensateur fourni
Silencieux.

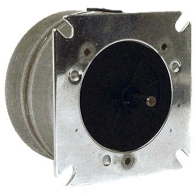

moons' 8 W

Tension nominale	V	230
Fréquence	Hz	50
Réseau		MONO
Double sens de rotation		oui
Vitesse à vide	tr/mn	375
Vitesse nominale	tr/mn	375
Couple nominal	mNm	170.00
Puissance utile nominale	W	7.5
Couple de démarrage	mNm	105.00
Couple de décrochage	mNm	210.00
Puissance absorbée	W	17.5
Courant absorbé	mA	180
Condensateur	µF	0.47
Inertie du rotor	gcm²	120
Température		25

Charge axiale maximum (dynamique)	98 N
Jeu axial maximum	0.05 mm
Température mini ambiante de	-20 °C
Température maxi ambiante de	55 °C
Température maximum du rotor	130 °C
Poids	480 g
Classe d'isolation	B

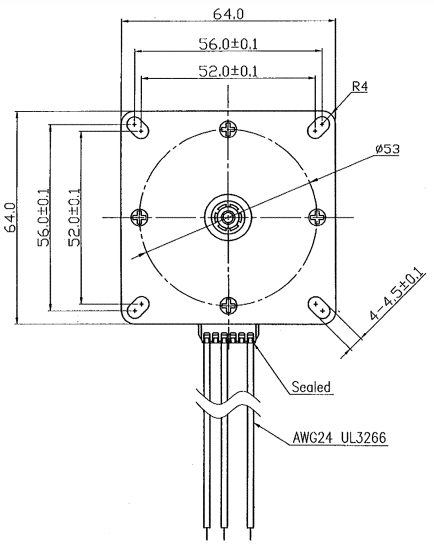

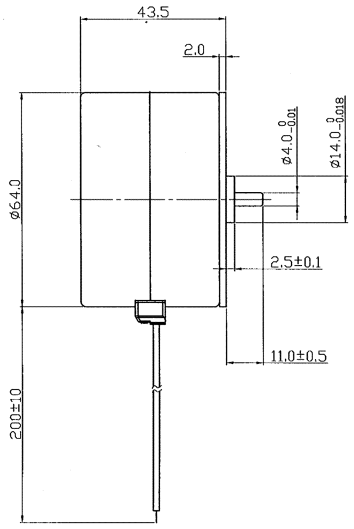

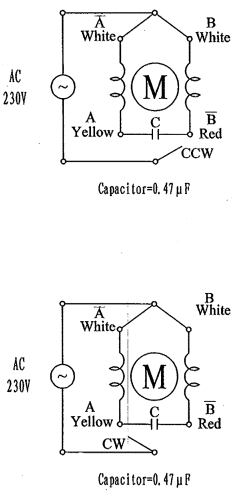

Edition mars 2016 / sous réserve de modifications

Commander en ligne sur
store.mdpmotor.fr
www.mdp.fr
Tél. 04 72 019 019