VERIFIE 06 JUIN 2015

THIS DOCUMENT IS THE SOLE PROPERTY OF ARCEL. IT MAYBE TRANSMITTED OR REPRODUCTED IN ANY FORM WITHOUT THEIR PRIOR WRITTEN PERMISSION.
CE DOCUMENT EST LA PROPRIETE EXCLUSIVE DE ARCEL. IL NE PEUT ETRE NI COMMUNIQUE A DES TIERS NI REPRODUIT SANS AUTORISATION ECRITE.

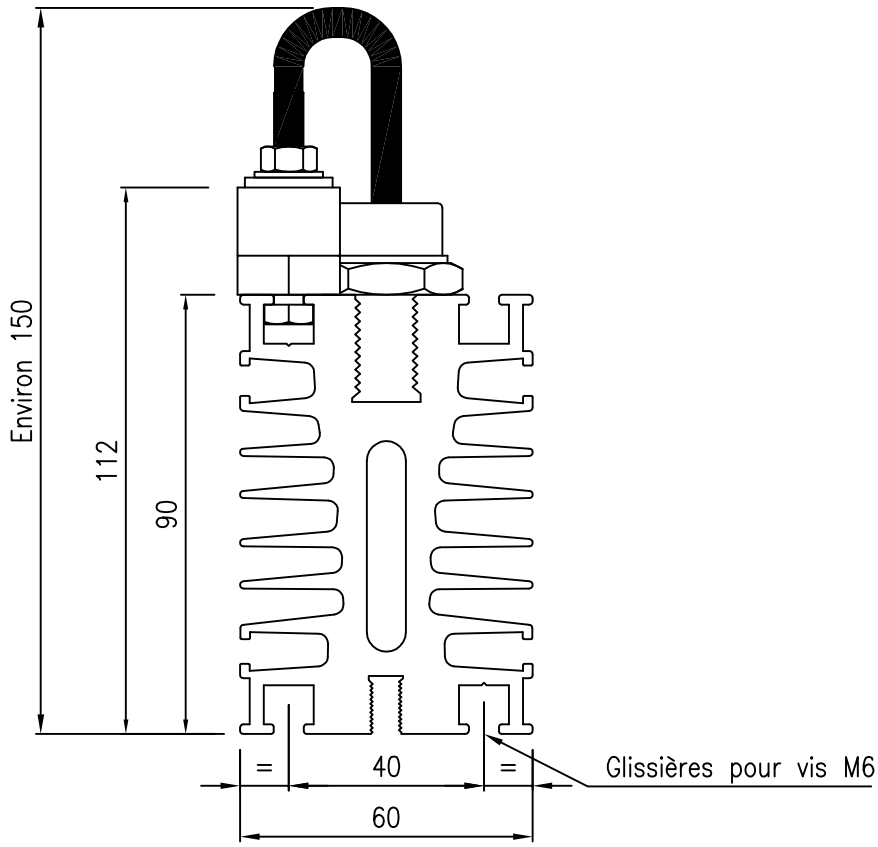

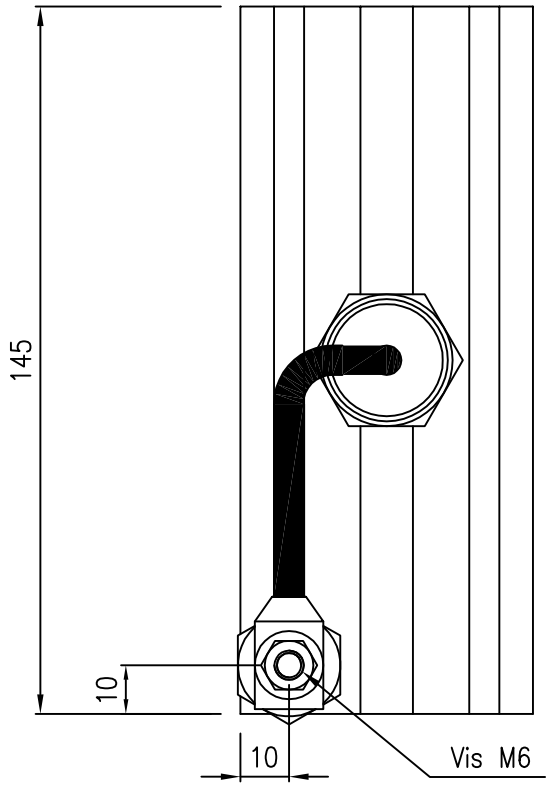

Mont E1U

AR105/3 Lg.=145mm

IND	MODIFICATIONS	DATE	DESS	VERIF	APPR
C	Iso 002217 --> 041686	08-06-2015	P-J	-/-	M-C
B	Nouvelle désignation montage	02-04-02	DMO	JP	JT
A	CREATION DU DOCUMENT	10-08-1998	D-L	AA	PLA

TOLERANCES SELON NORME ISO2768-m

ECHELLE:

MATIERE:

FINITION:

ARCEL
Z.I. DU TRONCHON 69410
CHAMPAGNE AU MONT D'OR
TEL.: 04.78.35.02.21
FAX.: 04.78.35.69.54

N°: 71-00153

FOLIO: 01/01

FORM603-B