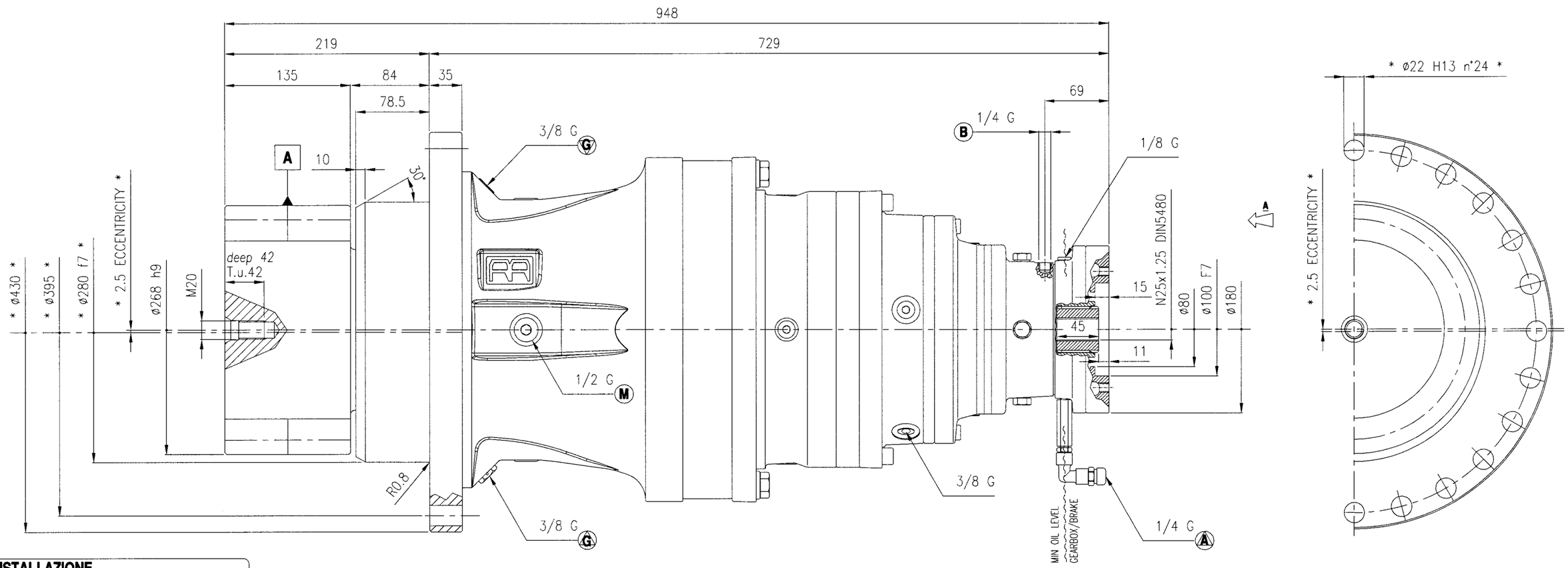

INSTALLAZIONE
INSTALLATION

Si raccomanda l'utilizzo in viti classe 10.9
It is recommended to use screw class 10.9

CARATTERISTICHE PIGNONE
PINION DATA

A

Numero di denti Number of teeth	Z	12
Modulo Module	m	18
Angolo di pressione Normal pressure angle	α	20°
Coefficente di spostamento Profile shift	x	0.5

ASSEMBLY POSITION

G

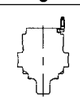

TIPOLOGIA LUBRIFICANTI
LUBRICANT TYPES

Olio minerale : EP ISO VG220 Mineral oil : EP ISO VG220		
Quantità olio (appros.) Oil quantity (approx.)	Lt.	-
Grasso per cuscinetti : Sapone di litio NLGI 2 Bearing grease : Soap lithium NLGI class 2		
Quantità grasso (appros.) Grease quantity (approx.)	Kg.	0.7

CARATTERISTICHE FRENO - BRAKE FEATURES

Coppia statica - Coppia relativa a pressione apertura 0 bar Static torque - Torque applied to 0 bar opening pressure	Nm	410÷450 ± 15%
Min. pressione di apertura Min. opening pressure	bar	24 ÷ 26
Max. pressione di apertura Max. opening pressure	bar	250
Capacita' minima olio per apertura freno Minimum oil capacity for brake opening	cm^3	7 ÷ 8
Viscosità consigliata per olio di lubrificazione freno Recommended viscosty for the brake oil lubricant	Vs	ISO VG 220

NOTE DI LUBRIFICAZIONE
LUBRICATION NOTES

Il riduttore viene fornito senza olio lubrificante e senza grasso. The gearbox is supplied without oil and without grease.	
Il riduttore viene fornito senza olio lubrificante ma con grasso. The gearbox is supplied without oil but with grease.	✓
Il riduttore viene fornito con olio lubrificante e con grasso. The gearbox is supplied with oil and with grease.	

CARATTERISTICHE TECNICHE - TECHNICAL FEATURES

Giri max entrata Max input speed	min^{-1}	2500
T_{FEM} Coppia in uscita a 15 rpm per classificazione F.E.M. M5 (T5 - L2) T_{FEM} Output torque at 15 rpm for classification F.E.M. M5 (T5 - L2)	Nm	31000
T_{MAX} Coppia massima - Per utilizzi in servizio continuo o gravoso, contat. ns. Ufficio Tecnico T_{MAX} Max. torque - Please contact our Technical Office for continuous or heavy-duty work	Nm	65000
Peso senza olio (appros.) Dry weight (approx.)	Kg	—

DISPOSIZIONE TAPPI
DISPOSITION PLUGS

- (A) TAPPO SFIATO/BLEEDING PLUG
- (▽) TAPPO CARICO/FILLING PLUG
- (▼) TAPPO SCARICO/DRAIN PLUG
- (M) TAPPO MAGNETICO/MAGNETIC PLUG
- (◒) TAPPO LIVELLO/LEVEL PLUG
- (G) INGRASSATORE/GREASING PLUG
- (G) SFIATO GRASSO/GREASE BLEEDING
- (B) FORO COMANDO FRENO/BRAKE RELEASE PORT

CODICE ACCESSORI
ACCESSORIES CODE

ACCOPPIAMENTO MOTORE MOTOR COUPLING	154-2300M828
FRENO BRAKE	154-2842M1

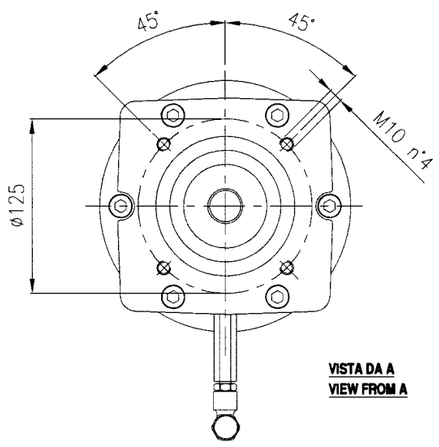

VISTA DA A
VIEW FROM A

DISEGNO PRELIMINARE
PRELIMINARY DRAWING

REV.	DATA	DESCRIZIONE MODIFICA	MODIFICA	FIRMA/APPROVAZIONE
A	19/03/09	Aggiunto TFEM e accorciato 1 mm sporgenza pignone		Rossi/Cagnoli

DESCRIZIONE: DIMENSIONALE DI GRUPPO

SCALA: 1:3

ESEGUITO: Strozzi A.

DATA: 12/03/09

CONTROLLATO: Cagnoli S.

DATA: 12/03/09

GRUPPO: RR2500 L4 FF ZI 340.30 SP

NOTE: PAM H1C 30
M18 Z12 XM9 - ECC. 2.5MM

SOSTITUISCE IL DISEGNO

SOSTITUITO DAL DISEGNO

RIFERIMENTO | PROTOTIPO

REGGIANA RIDUTTORI

MATRICOLA: DG-4048

LA RIPRODUZIONE E LA DIVULGAZIONE DI QUESTO DISEGNO SONO VIETATE A TERMINI DI LEGGE

D:\DATUM\BR\404800\BR25000_4 FF ZI SP_H1C30.dwg\.dwg, 2010-01-07 ⏲ 15:31:01, S. J. HA