GIROPÈS G35 300kg - 5000kg

flexión | flexion | shear beam



Mod. G35i/a **(300...5000kg)** **Mod.** G35n **(300...2000kg)**

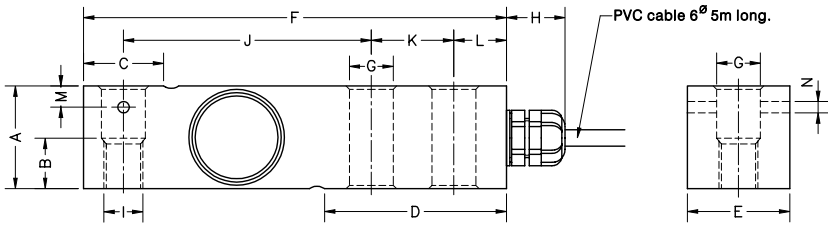

Carga nominal Charge nominale Nominal load	Peso transporte Poids transport Transport weight	A	B	C	D	E	F	GØ	H	I	J	K	L	M	NØ
300-500-750-1000-1500-2000 kg	0.9 kg	31.5	15	24.6	56	31.5	130	13.5	18	M12	76.2	25.4	15.8	6.5	3.5
3000-5000 kg	2.2 kg	48	---	37	76	41.5	171.5	20.5	18	---	95.2	38.1	19	---	---

dimensiones en mm | dimensions en mm | dimensions in mm.

CARACTERÍSTICAS

> Célula de carga de cizallamiento.
> Versiones:
- **G35i (300 - 5000 kg)**: totalmente en acero inoxidable. Sellado hermético, completamente soldada, IP68 (EN 60529)
- **G35a (300 - 5000 kg)**: construcción en acero inoxidable. Sellado silicona, IP66 (EN 60529)
- **G35n (300 - 2000 kg)**: construcción en acero niquelado. Sellado silicona, IP66 (EN 60529).

> 3000 divisiones OIML R60 clase C.
> Preajuste de esquinas optimizado para sistemas multicélulas.
> Disponible en versión ATEX (Ex) (opcional)
> Zona 0-1-2 (gas) y 20-21-22 (polvo).
> Aplicaciones industriales de alta precisión:
- plataformas con 4 células.
- reactores, tanques y tolvas.

CARACTÉRISTIQUES

> Célula de carga de cizallamiento.
> Versions:
- **G35i (300 - 5000 kg)**: entièrement en acier inoxydable. Scellé hermétique, complètement soudé, IP68 (EN 60529)
- **G35a (300 - 5000 kg)**: construction en acier inoxydable. Scellé avec silicone, IP66 (EN 60529)
- **G35n (300 - 2000 kg)**: construction en acier nickelé. Scellé avec silicone, IP66 (EN 60529).

> 3000 divisions OIML R60 classe C.
> Preajustement de coins optimisé pour des systèmes multicapteurs.
> Disponible en version ATEX (Ex) (optionel)
> Zone 0-1-2 (gaz) et 20-21-22 (poussière)
> Applications industrielles de haute précision:
- plates-formes avec 4 capteurs.
- pesage de réservoirs et trémies.

FEATURES

> Shear beam load cell.
> Versions:
- **G35i (300 - 5000 kg)**: fully stainless steel construction. Hermetically sealed, fully welded, IP68 (EN 60529)
- **G35a (300 - 5000 kg)**: Stainless steel construction. Silicone sealing, IP66 (EN 60529)
- **G35n (300 - 2000 kg)**: Nickel-plated steel alloy. Silicone sealing, IP66 (EN 60529).

> 3000 divisions OIML R60 class C.
> Pre-corner adjustment optimized for multicell systems.
> Available in ATEX (Ex) version (optional)
> Zona 0-1-2 (gas) and 20-21-22 (dust).
> High accuracy on industrial applications:
- 4 load cells platforms.
- tanks and hopper weighing.

REFERENCIAS | RÉFÉRENCES | REFERENCES

Referencia Référence Reference	Carga nominal Capacité nominale Nominal capacity	Clase de precisión Classe de précision Accuracy class	$Y = E_{max} / V_{min}$
	Ln	n. OIML	
G35*x* 300 kg	300 kg	C3	10000
G35*x* 500 kg	500 kg	C3	10000
G35*x* 750 kg	750 kg	C3	10000
G35*x* 1000 kg	1000 kg	C3	10000
G35*x* 1500 kg	1500 kg	C3	10000
G35*x* 2000 kg	2000 kg	C3	10000
G35*x* 3000 kg	3000 kg	C3	10000
G35*x* 5000 kg	5000 kg	C3	10000

(x) - Significa la versión ("n" acero niquelado, sellado silicona, IP66; "a" acero inox., sellado silicona, IP66; "i" totalmente en acero inox., sellado hermético, IP68).
- Signifie la version ("n" acier nickelé, scellé silicone, IP66; "a" acier inox., scellé silicone, IP66; "i" entièrement en acier inox., scellé hermétique, IP68)
- Means the version ("n" nickel-plated steel, silicone sealing, IP66; "a" stainless steel, silicone sealing, IP66; "i" fully stainless steel, hermetically sealed, IP68).

CONEXIÓN | BRANCHEMENT | CONNECTION

G35a / G35n

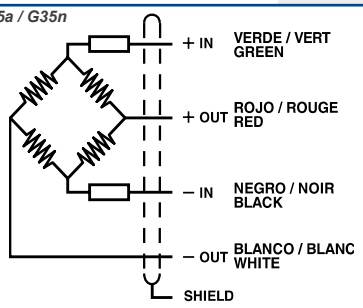

G35i

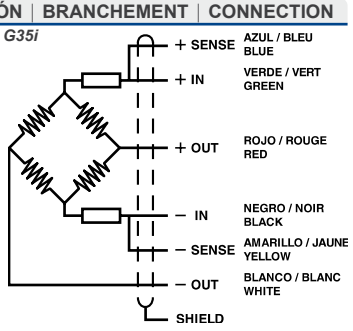

ACCESORIOS | ACCESSOIRES | ACCESSORIES

Opciones y accesorios | Options et accessoires | Options and accessories	Ref.
Opción ATEX (solo para la versión "*i*") | Option ATEX (seulement pour la versión "*i*") | ATEX Option (version "*i*" only)	350ATEX

ESPECIFICACIONES	SPÉCIFICATIONS	SPECIFICATIONS		
Cargas nominales (Ln)	Capacités nominales (Ln)	Nominal capacities (Ln)	300-500-750-1000-1500-2000-3000-5000	kg
Clase de precisión	Classe de précision	Accuracy class	3000	n. OIML
Carga mínima	Charge minimale	Minimum dead load	0	%Ln
Carga de servicio	Charge de service	Service load	150	%Ln
Cargas límite	Charge limite	Safe load limit	200	%Ln
Error combinado	Erreur combinée	Total error	<±0.017	%Sn (1)
Error repetibilidad	Erreur de répétabilité	Repeatability error	<±0.015	%Sn
Efecto de la temperatura: en el cero en la sensibilidad	Effet de la température: à zéro sur la sensibilité	Temperature effect: on zero on sensitivity	<±0.01 <±0.006	%Sn/5ºk %Sn/5ºk
Error de fluencia (30 minutos)	Erreur de fluage (30 minutes)	Creep error (30 minutes)	<±0.016	%Sn
Compensación de la temperatura	Compensation de la température	Temperature compensation	-10 - +40	ºC
Límites de temperatura	Limites de la température	Temperature limits	-20 - +70	ºC
Sensibilidad nominal (Sn)	Sensibilité nominale (Sn)	Nominal sensitivity (Sn)	2	mV/V (2)
Tensión de alimentación nominal	Tension d'entrée nominale	Nominal input voltage	10	V
Tensión de alimentación máxima	Tensión d'entrée maximale	Maximum input voltage	15	V
Resistencia de entrada	Impédance d'entrée	Input impedance	400±20	Ω
Resistencia de salida	Impédance de sorite	Output impedance	350±3	Ω
Desequilibrio inicial	Déséquilibre initial	No load output	< ±2	%Sn
Resistencia de aislamiento	Impédance d'isolation	Insulation resistance	> 5000	MΩ
Deformación máxima (a Ln)	Déformation maximale	Maximum deflection (at Ln)	0.2-0.4	mm

(1) Error combinado: No Linealidad e Histéresis.
Erreur combinée. Non linéarités et hystérésis.
Total error: Non Linearity and Hysteresis.

(2) Preajuste de esquinas optimizado al ±0.05% mediante la calibración de la corriente de salida.
Pre-ajustement de coins optimizé au ±0.05% par la calibration de la courant de sortie.
Pre-corner adjustment optimized at ±0.05% by output current calibration.

Soporte tanques con antivuelco para células G35
Support pour des réservoirs avec anticapotage pour des capteurs G35
Mounting-kit lift-off prevention for G35 load cells



AC35902 (0.3 - 2 t)
> En acero cincado.
> En acier zingué.
> Steel alloy zinc-plated.

AC35902i (0.3 - 2t)
> En acero inoxidable.
> En acier inoxydable.
> Stainless steel.

AC35903 (3 - 5 t)
> En acero cincado.
> En acier zingué.
> Steel alloy zinc-plated.

AC35903i (3 - 5 t)
> En acero inoxidable.
> En acier inoxydable.
> Stainless steel.

Accesorio Accessoire Accessory	Carga nominal Charge nominale Nominal load	Peso transporte Poids transport Transport weight	A	B	C	D	E	F	G	H
AC35902 / AC35902i	0.3 - 2 t	5 kg	94	168	100	70	16	136	20	15
AC35903 / AC35903i	3 - 5 t	10 kg	123	212	120	84	18	175	30	18

dimensiones en mm | dimensions en mm | dimensions in mm.

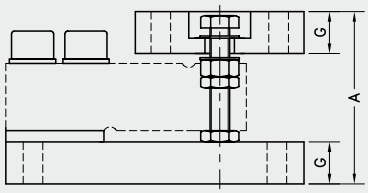

ACCESORIOS | ACCESSOIRES | ACCESSORIES

Opciones y accesorios | Options et accessoires | Options and accessories		Ref.
- Soporte tanques con antivuelco, células G35 0.3 - 2 t. - Support pour des réservoirs avec anticapotage, capteurs G35 0.3 - 2 t. - Mounting-kit lift-off prevention, load cells G35 0.3 - 2t.	Acero cincado | Acier zingué | Steel alloy zinc-plated	AC35902
	Acero inoxidable | Acier inoxidable | Stainless Steel	AC35902i
- Soporte tanques con antivuelco, células G35 3 - 5 t. - Support pour des réservoirs avec anticapotage, capteurs G35 3 - 5 t. - Mounting-kit lift-off prevention, load cells G35 3 - 5 t.	Acero cincado | Acier zingué | Steel alloy zinc-plated	AC35903
	Acero inoxidable | Acier inoxidable | Stainless Steel	AC35903i

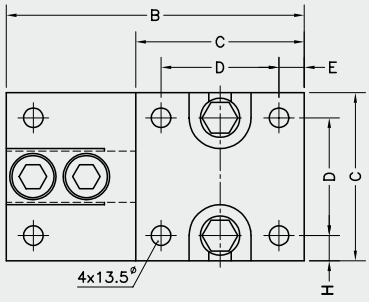

Vista inferior | Vue inférieure | Bottom view

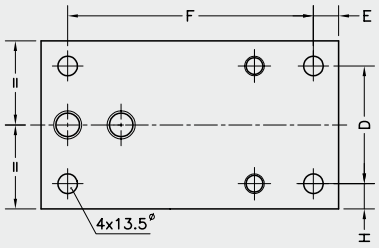

Accesorios para tracción para células G35
Accessoires pour traction pour des capteurs G35
Tension accessories for G35 load cells

35907 (0.3 - 2 t)
> En acero cincado. Carga límite: 4000 kg.
> En acier zingué. Charge limite: 4000 kg.
> Steel alloy zinc-plated. Ultimate load: 4000 kg.

35908 (3 - 5 t)
> En acero cincado. Carga límite: 10000 kg.
> En acier zingué. Charge limite: 10000 kg.
> Steel alloy zinc-plated. Ultimate load: 10000 kg.

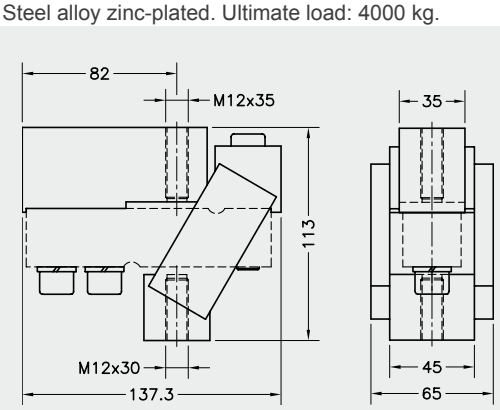

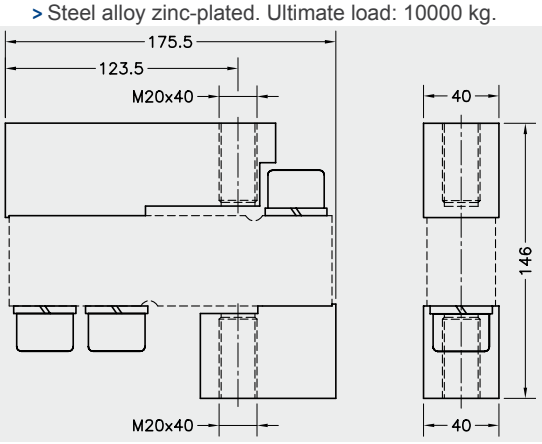

dimensiones en mm | dimensions en mm | dimensions in mm.

ACCESORIOS | ACCESSOIRES | ACCESSORIES

Opciones y accesorios | Options et accessoires | Options and accessories		Ref.
Accesorios para tracción en acero cincado, células G35. Accessories pour traction en acier zingué, capteurs G35. Tension accessories in steel alloy zinc-plated, load cells G35.	células de 0.3 - 2t | capteurs 0.3 - 2t | load cells 0.3 - 2t	AC35907
	células de 3 - 5t | capteurs 3 - 5t | load cells 3 - 5t	AC35908

GIROPÈS

G35 300kg - 5000kg

accesorios | accessoires | accessories

Kit tanques silent-block con antivuelco para células G35
Kit réservoirs silent-block avec anticapotage pour des capteurs G35
Tank kit silent-block lift-off prevention for G35 load cells



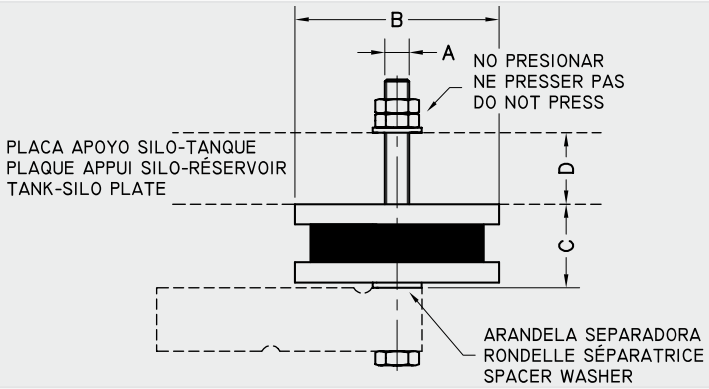

AC35909 (0.3 - 2t)
> En acero cincado y goma.
> En acier zingué et caoutchouc.
> Steel alloy zinc-plated and rubber.

AC35909i (0.3 - 2t)
> En acero inoxidable y goma.
> En acier inoxydable caoutchouc.
> Stainless steel and rubber.

AC35910 (3 - 5t)
> En acero cincado y goma.
> En acier zingué caoutchuc.
> Steel alloy zinc-plated and rubber.

AC35910i (3 - 5t)
> En acero inoxidable y goma.
> En acier inoxydable et caoutchuc.
> Stainless steel and rubber.

Accesorio Accessoire Accessory	Carga nominal Charge nominale Nominal load	Peso transporte Poids transport Transport weight	A	BØ	C	D
AC35909 / AC35909i	0.3 - 2 t	2 kg	M12	100	41	0 - 35
AC35910 / AC35910i	3 - 5 t	3.2 kg	M20	150	44	10 - 35

dimensiones en mm | dimensions en mm | dimensions in mm.

ACCESORIOS | ACCESSOIRES | ACCESSORIES

Opciones y accesorios | Options et accessoires | Options and accessories		Ref.
Kit tanques silent-block con antivuelco, células G35 0.3 - 2 t. Kit réservoirs silent-block avec anticapotage, capteurs G35 0.3 - 2 t. Tank kit silent-block lift-off prevention, load cells G35 0.3 - 2 t.	Acero cincado | Acier zingué | Steel alloy zinc-plated	AC35909
	Acero inoxidable | Acier inoxidable | Stainless Steel	AC35909i
Kit tanques silent-block con antivuelco, células G35 3 - 5 t. Kit réservoirs silent-block avec anticapotage, capteurs G35 3 - 5 t. Tank kit silent-block lift-off prevention, load cells G35 3 - 5 t.	Acero cincado | Acier zingué | Steel alloy zinc-plated	AC35910
	Acero inoxidable | Acier inoxidable | Stainless Steel	AC35910i

Placa base | Plaque base | Base plate

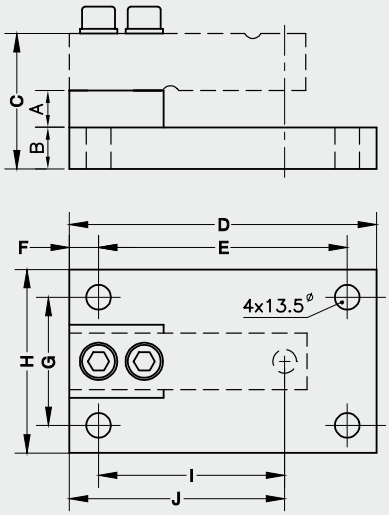

AC35911 (0.3 - 2t)
> En acero cincado.
> En acier zingué.
> Steel alloy zinc-plated.

AC35911i (0.3 - 2t)
> En acero inoxidable.
> En acier inoxydable.
> Stainless steel.

AC35912 (3 - 5t)
> En acero cincado.
> En acier zingué.
> Steel alloy zinc-plated.

AC35912i (3 - 5t)
> En acero inoxidable.
> En acier inoxydable.
> Stainless steel.

Accesorio Accessoire Accessory	Carga nominal Charge nominale Nominal load	Peso transporte Poids transport Transport weight	A	B	C	D	E	F	G	H	I	J
AC35911/AC35911i	0.3 - 2 t	3.2 kg	20	20	71.5	168	136	16	70	100	101.6	117.6
AC35912/AC35912i	3 - 5 t	6.5 kg	20	30	98	212	175	19	84	120	133.3	152.3

dimensiones en mm | dimensions en mm | dimensions in mm.

ACCESORIOS | ACCESSOIRES | ACCESSORIES

Opciones y accesorios | Options et accessoires | Options and accessories		Ref.
Placa base, células G35 0.3 - 2 t. Plaque bae, capteurs G35 0.3 - 2 t. Base plate, load cells G35 0.3 - 2 t.	Acero cincado | Acier zingué | Steel alloy zinc-plated	AC35911
	Acero inoxidable | Acier inoxidable | Stainless Steel	AC35911i
Placa base, células G35 3 - 5 t. Plaque base, capteurs G35 3 - 5 t. Base plate, load cells G35 3 - 5 t.	Acero cincado | Acier zingué | Steel alloy zinc-plated	AC35912
	Acero inoxidable | Acier inoxidable | Stainless Steel	AC35912i